Borderoul compartimentelor de baza a desenelor de executie

Marcarea	Denumirea	Note
10/02-10/457-LA	Capitolul 2. Volumul nr. 1. Lucrari de arta	
10/02-10/457-OLC	Capitolul 2. Volumul nr. 2. Organizarea lucrarilor de constructie	

Borderoul desenelor de executie

Plansa	Denumire	Nota
1	Date generale	2 planse
2	Dispozitie generala a podului	5 planse
3	Suprastructura	2 planse
4	Dispozitia generala a culeei Nr. 1	
5	Dispozitia generala a pilei Nr. 2	
6	Dispozitia generala a pilei Nr. 3	
7	Dispozitia generala a pilei Nr. 4	
8	Dispozitia generala a culeei Nr. 5	
9	Racordarea la culeea Nr. 1	2 planse
10	Racordarea la culeea Nr. 5	2 planse
11	Plan trasare axe pod	
12	Schema de montarea a parapetului de siguranta	
13	Schema de montarea a parapetului de siguranta pietonala	3 planse
14	Scara de acces de la PC 420+64,5 (stinga). Vedere generala	
15	Parapet pietonal la scara de la PC 420+64,5 (stinga).	
16	Scara de acces de la PC 421+25 (stinga). Vedere generala	
17	Parapet pietonal la scara de la PC 421+25 (stinga)	
18	Drenaj pe partea carosabila	
19	Schema de evacuare a apei	2 planse
	Elemente din beton armat monolit	
20	Consolidarea stalpilor la Pila Nr. 2	2 planse
21	Consolidarea stalpilor la Pila Nr. 3	2 planse
22	Consolidarea stalpilor la Pila Nr. 4	2 planse
23	Rigla din beton armat monolit Rm-1	3 planse
24	Cuzinetii Cz-1	2 planse
25	Zidul de garda Zgm-1	3 planse
26	Rigla din beton armat monolit Rm-2	3 planse
27	Cuzinetii si zidul de protectie a cuzinetilor Cz-2	2 planse
28	Rigla din beton armat monolit Rm-3	2 planse
29	Cuzinetii si zidul de protectie a cuzinetilor Cz-3	2 planse
30	Rigla din beton armat monolit Rm-4	2 planse
31	Cuzinetii si zidul de protectie a cuzinetilor Cz-4	2 planse
32	Zidul de garda Zgm-2	3 planse
33	Lucrari de reparatie a suprastructurii	
34	Reparatia diafragmelor	
35	Plan amplasare ancore	
36	Placa suprabetonata PS-1	7 planse
37	Scara din beton armat de la PC 420+64,5 (stinga)	3 planse
38	Scara din beton armat de la PC 421+25 (stinga)	3 planse
39	Nodul monolit de imbinare a dalelor de racordare Nm-5	
	Elemente din beton armat prefabricat	
40	Placa de racordare P600.124.30-500C	3 planse
41	Placa de racordare P600.98.30-500C	3 planse
42	Bloc B-5	
43	Bloc B-6	
44	Bloc B-9	
45	Bloc B-2-18-25	

Verificator de proiecte 0139
Turcan Alexandru
Domeniile 4d,f,g,h,i
Nr. de inregistrare a calitatii
Valabil de la 08.02.2023 pina la 08.02.2028

Proiectul a fost elaborat in conformitate cu cerintele normelor si reglementarilor tehnice in constructii aflate in vigoare pe teritoriul Republicii Moldova, cu respectarea cerintelor fundamentale aplicabile constructiilor nr. 1-8, conform art. 335, alin. 2, din Codul Urbanismului si Constructiilor Nr. 434 din 28.12.2023

Inginer-sef de proiect — Fomiciov D.

Certificat de atestare ISP - Nr. 1278 din 04.09.2024

Mod.	N°sec.	Plansa	N°doc.	Semnatura	Data				
ISP		Fomiciov D.			09.25	10/02-10/457-LA			
Verificat		Omelco A.			09.25	Servicii de proiectare privind actualizarea raportului de expertiză tehnică și elaborarea soluțiilor de proiect pentru reparația podului de șosea poziționat pe drumul public R32 M3 - Vulcănești - Cahul - Taraclia, km 42,100			
Elaborat		Turcan E.			09.25	Podul de șosea poziționat pe drumul public R32 M3 - Vulcănești - Cahul - Taraclia, km 42,100	Faza	Plansa	Planse
							PE	1	2
						Date generale	IntexnaucaSRL CHISINAU		

Schimb inv. N° | Semnatura si data | Inv. N°

	Alte elemente	
46	Amplasarea aparatelor de reazem	2 planse
47	Amplasarea penelor metalice	2 planse
48	Rost de dilatatie Algaflex TX-100, L=11,8m	3 planse
49	Fundatia parapetului de siguranta la racordare FP-1	
50	Casiu pe taluz la PC 420+64,5 (dreapta)	3 planse
51	Casiu pe taluz la PC 420+64,5 (stinga)	3 planse
52	Casiu pe taluz la PC 421+35,7 (dreapta)	3 planse
53	Casiu pe taluz la PC 421+35,7 (stinga)	3 planse
54	Jgheab Nr. 1/1*	
55	Jgheab Nr. 2/2*	
56	Jgheab Nr. 3/3*	
57	Jgheab Nr. 4/4*	
58	Element de fixare a jgheaburilor	
59	Piesa de ancorare Pa-1	
60	Ancora	
61	Indicator rutier F51	
	Drum	
62	Planul drumului de proiect. Sc. 1:1000	
63	Profil longitudinal	
64	Constructia profilului transversal si a imbracamintei rutiere Tip I, Tip II	2 planse
	Drum de ocolire	
65	Planul drumului de ocolire. Sc. 1:1000	

Faze determinante:

- Executia infrastructurii (culee, pile).
- Executia suprastructurii (structura de rezistenta, calea podului).
- Executia rosturilor de dilatatie.

Normele de proiectare:

NCM D.02.01:2024 Proiectarea drumurilor publice;
CP D.02.11-2014 Recomandari privind proiectarea strazilor si drumurilor din localitati urbane si rurale;
СНиП 2.05.03-84* Мосты и трубы (Нормы проектирования);
NCM F.02.02-2006/A1:2014 Calculul, proiectarea si alcatuirea elementelor de constructii din beton armat si beton precomprimat;
CP E.04.03-2005 Protectia anticorosiva a constructiilor si instalatiilor;
CP D.02.06-2014 Proiectarea podurilor de sosea in zonile seismice;
NCM F.01.03-2009 Reguli de executie, controlul caliatii si receptia terenurilor de fundare si fundatiilor;
СНиП 3.06.04-91* Мосты и трубы;
NCM A.08.02:2014 Securitatea si sanatatea muncii in constructii
NCM E.02.02:2016 Fizabilitatea elementelor de constructii si terenurilor de fundatii. Principii de baza
NCM E.01.02:2019 Actiuni in constructii. Regulament privind stabilirea categoriilor de importanta a constructiilor.

1. Categoria drumului- "III".
2. Categoria de importanta deosebita (categoria B, care corespunde clasei de consecinte CC3), conform Codul Urbanismului si Constructiilor, Nr. 434 din 28-12-2023.
3. Sarcina de calcul conform normativului proiectat initial "СН 200-62" - H-30, HK-80.
4. Sarcina de calcul si verificare in urma reparatiei podului - A-11, HK-80.
5. Gabaritul podului G-9,0+2x0,75
6. Seismicitatea de calcul a constructiei - 8 grade
7. Toate elementele constructive a podului vor fi executate din beton cu clasa de expunere - XC2-XC4, XD1-XD3, XF2-XF4, XA1;
8. Toate elementele constructivea aflate in contact cu solul se vor proteja prin aplicarea a doua straturi de mastic bituminos.
9. Cotele de nivel din proiect sunt indicate in sistemul de referinta baltic.

Verificator de proiecte 0139
Secan Alexandru
Domeniile 4d,f,g,h,i
Nr. de inregistrare a avizului 116VP/2025
valabil de la 08.02.2023 pina la 08.02.2028
09.11.25

FOMICIOV DMITRII
P-2024
Nr.1278
4c,d,e,f,g,h,i,
j(porturi)

Schimb inv. N°	Semnatura si data	Inv. N°

Mod.	Cant.	Plansa	N°doc.	Semnatura	Data		
					09.25	10/02-10/457-LA - 1	Plansa
					09.25		2

Plan
Sc. 1:200

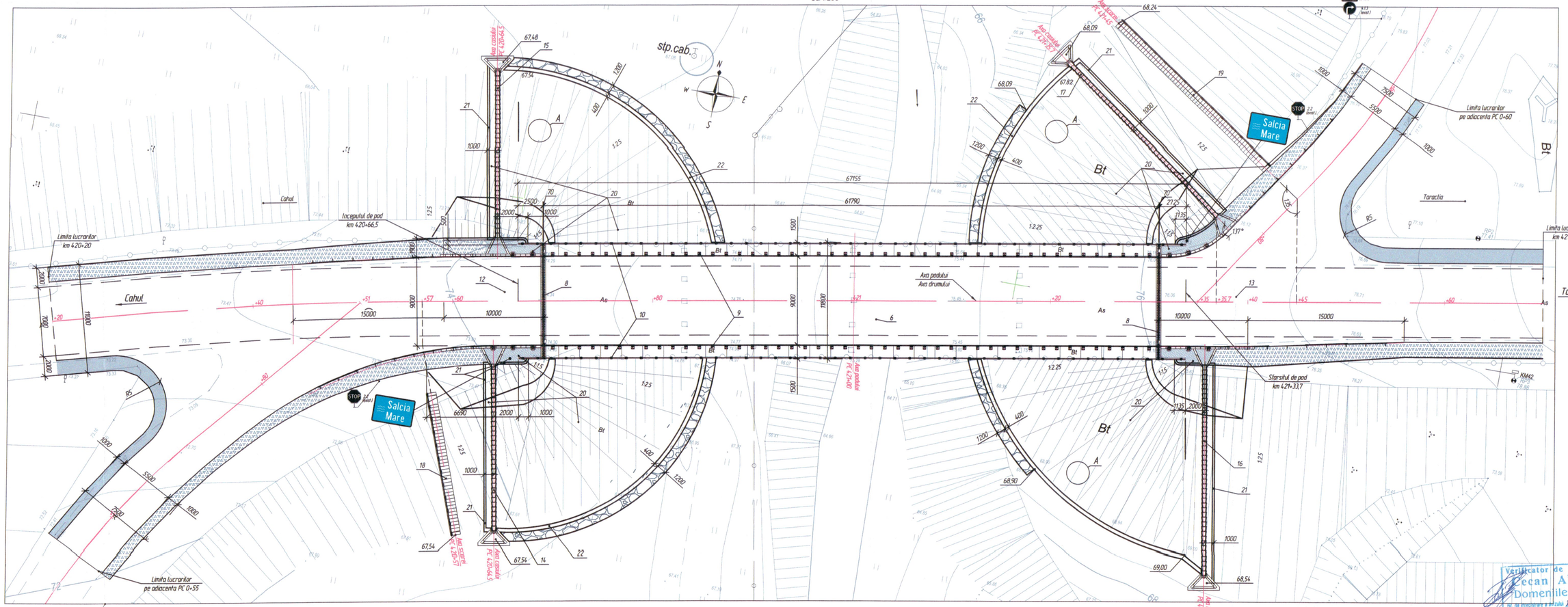

1. Specificatia vezi pe pl. 2-5, 2-6
2. Lucreaza impreuna cu pl. 2-2
3. Lucreaza impreuna cu pl. 9, si pl. 10.
4. Cotele sunt date in metri.
5. Lucreaza impreuna cu pl. 6.2
6. Consolidarea vezi pe pl. 2-6

Verificator de proiecte 0139
Zecan Alexandru
Domeniile 4a,f,g,h,i
Nr. de înregistrare a raportului 116 VP 2025
Valabil de la 08.02.2023 pina la 08.02.2028
09.IX.25

FOMICIOV DMITRII
P-2024
Nr. 3278
a,b,c,e,g,h,i
Domeniile
MOLDOVA

Mod.	N°sec.	Plansa	N°doc.	Semnatura	Data
ISP		Fomiciov D.			12.25
Verificat		Fomiciov D.			12.25
Elaborat		Tcaci A.			12.25

10/02-10/457-LA

Servicii de proiectare privind actualizarea raportului de expertiză tehnică și elaborarea soluțiilor de proiect pentru reparația podului de șosea pozițional pe drumul public R32 M3 – Vulcănești – Cahul – Taraclia, km 42,100

Podul de șosea pozițional pe drumul public R32 M3 – Vulcănești – Cahul – Taraclia, km 42,100

Faza	Plansa	Planse
PE	2	6

Dispozitia generala a podului

ITN Intexnauca SRL CHISINAU

Format A3

Schimb nr. N° | Semnatura si data | Inv. N°

Fatada la esirea podului

Sc 1:200

Legenda:

1. – Rambleu de sol: asfalt beton, peatra sparta, argila, argila nisipoase, nisip. p.24a, p.27a, p.8g, p.33v, EGC–I, EGC–II , I_L=0,18
2. – Argila nisipoase p.33v. EGC–III, I_L=0,23
3. – Argila nisipoase p.33a. EGC–IV, I_L=0,58
4. – Argila profoase p.8g. EGC–V, I_L=0,18
5. – Argila nisipoase p.33a. EGC–VI, I_L=0,27
6. – Nisip argilos p.34a, EGC–VII, I_L=0,83

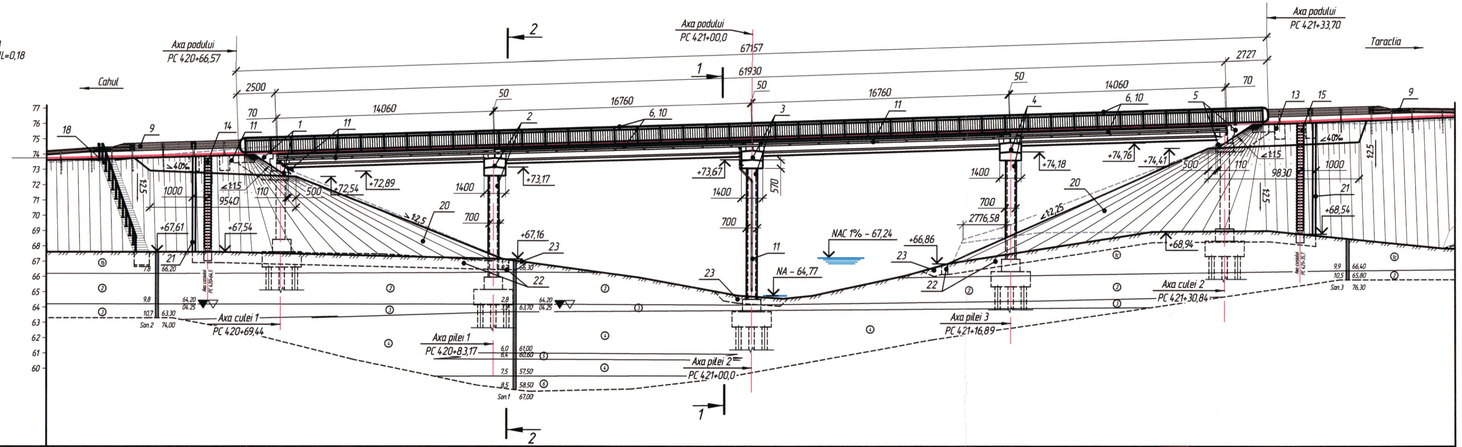

Sc 1:200 – pe verticala
Sc 1:200 – pe orizontala

Date proiect	Declivitatea, ‰, curba verticala, m	R – 1,500 K – 13,04	67,61 30,5																					78,46 61,4	R – 2,300 K – 17,40
Date proiect	Cota pe axa partii carosabile, m	73,75		74,09	74,15			74,58				75,09					75,61					75,96	76,04		76,56
Date teren	Cota pe axa partii carosabile, m	67,61		67,61			67,49		67,16			64,77	64,71	64,57	64,77	65,89		66,95	68,45	68,90		68,94		69,00	67,85
	Distanta, m	10,94		10,55			7,96		15,28			0,9	2,06	1,9	5,15	3,96		0,7	5,0	7,34		7,65		11,31	
PC		4+21+00,0																							

Hidrologie

Denumirea	U/m	Cant.	Nota
Debitul de calcul riulefului, $Q_{1\%}$	m^3/s	117,0	
Nivelul apei exceptionale (NAC)$_{1\%}$	m		67,24
Declivitatea albiei riului la pod	‰	5,0	
Viteza apei sub pod	m/s	1,8	

Caracteristicile solului

Nº EGC	Denumirea	ρ_I g/cm³	C_I kPa	φ_I °	e_0	I_P	I_L	Sr	R_0 kPa	Cat.pam. seism.
I Strat 1b	Argila nisipoase	1,85	10	11	0,704	14	0,18	0,78	150	II
II Strat 1c	Nisip	–	–	24	–	–	–	–	150	III
III Strat 2	Argila nisipoase p.33v.	1,81	15	19	0,811	16	0,23	0,84	225	II
IV Strat 3	Argila nisipoase p.33a.	–	7	9	1,07	14	0,58	0,84	–	III
V Strat 4	Argila profoase p.8g.	1,84	31	16	0,831	20	0,18	0,87	250	II
VI Strat 5	Argila nisipoase p.33a.	–	16	18	0,686	15	0,27	0,94	200	II
VII Strat 6	Nisip argilos p.34a.	–	5	14	0,812	6	0,83	0,86	–	III

Verificator de proiecte 0139
Cercan Alexandru
Domeniile 4d,f,g,h,i
Nr. de inregistrare a avizului 116 VP/2025
Valabil pe la 08.02.2023 pina la 08.02.2025
09.12.25

1. Specificatia la pl. 2-5
2. Secţiunea 1-1 pe pl. 2-3
3. Secţiunea 2-2 pe pl. 2-4
4. Cotele in metri

FOMICIOV DMITRII
P-2024
Nr.1278
A.c.d.c.f.g.h.i.
Ţiporturi

Mod.	Cant.	Planso	Nº doc.	Semnatura	Data	10/02-10/457 – L.A. – 2	Planso 2

Format A3

Schimb nr. Nº | Semnatura si data | Inv. Nº

2-2
Sc. 1:100
(pila Nr.2 nu este arătată)

Mixtura asfaltica stab. MAS16	– 50mm
Beton asfaltic BA16	– 60mm
Hidroizolatia prin lipire	– 5mm
Placa suprabetonata	– 120–235mm
Grinzi existente cu L= 14,06m	

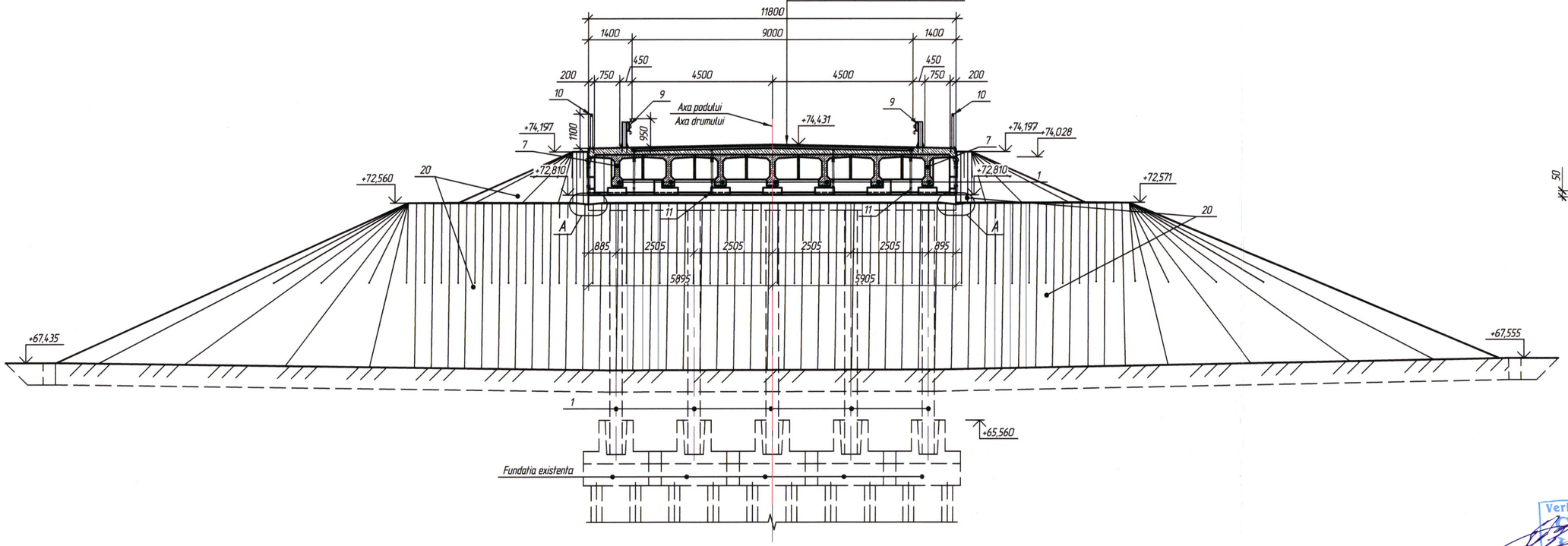

A

Sc 1:25

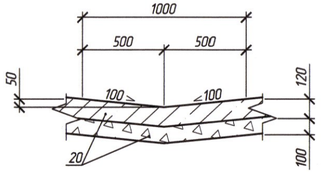

Verificator de proiecte 0139
Ucan Alexandru
domeniile 4d,f,g,h,i
Nr. de înregistrare a avizului 116VP/2025
Valabil de la 06.02.2023 pînă la 08.02.2028

09.12.25

ROMICIOV DMITRII
P-2024
Nr.1278
4.d.e.f.g.h.i
Ilipeanu
PROIECTANT

Mod.	Cant.	Plansa	Nr.doc.	Semnatura	Data	10/02-10/457-LA - 2	Plansa 4

Schimb inv. Nr	
Semnatura si data	
Inv. Nr	

1-1
Sc. 1:100

Mixtura asfaltica stab. MAS16	- 50mm
Beton asfaltic BA16	- 60mm
Hidroizolatia prin lipire	- 5mm
Placa suprabetonata	- 120-235mm
Grinzi existente cu L=16,76m	

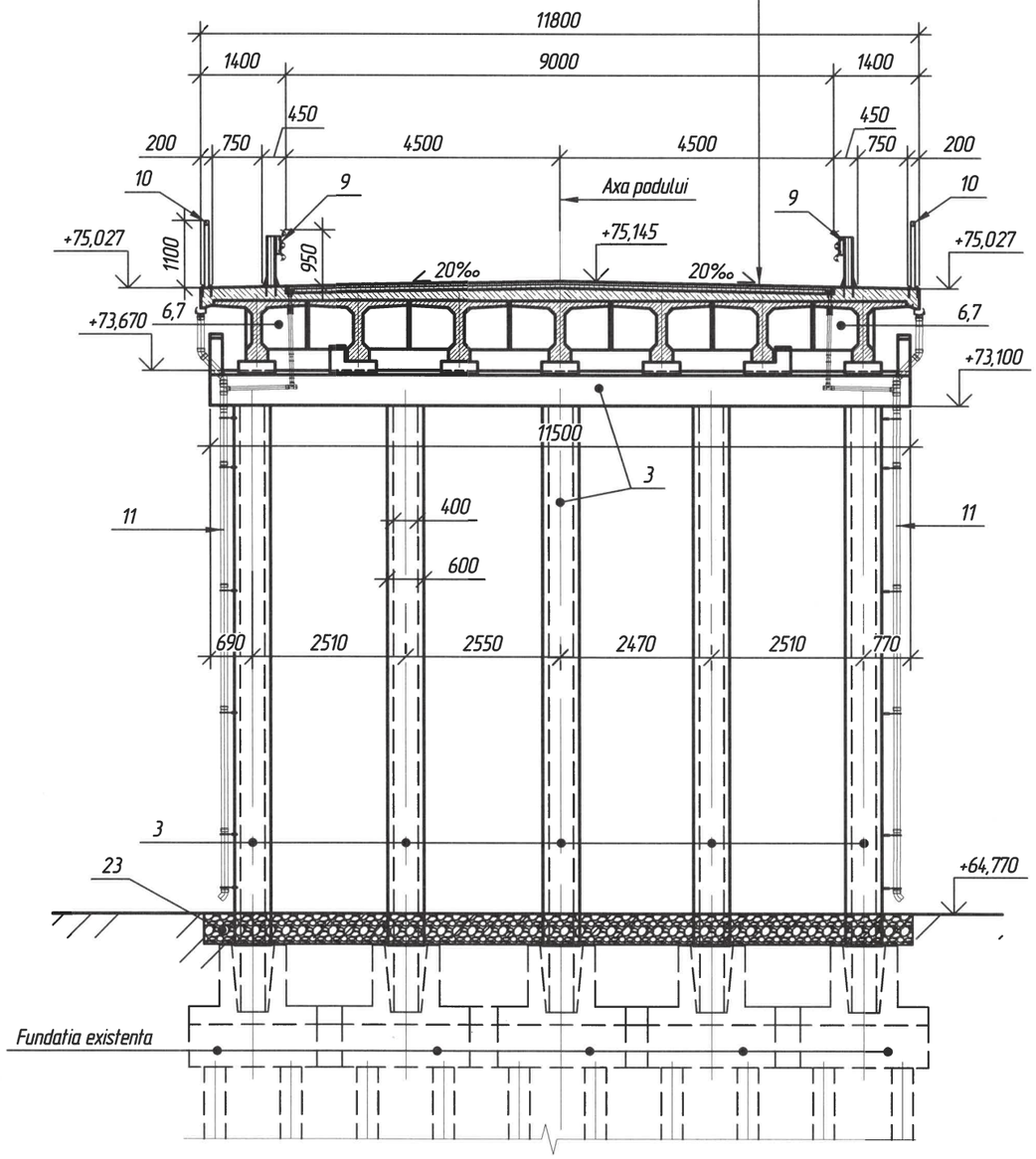

Verificator de proiecte 0139
Cecan Alexandru
Domeniile 4d,f,g,h,i
Nr. de inregistrare a avizului 116 VP/2025
Valabil de la 08.02.2023 pina la 08.02.2028
09.12.25

FOMICIOV DMITRII
P-2024
Nr.1278
4c,d,e,f,g,h,i
1/pov.1,h,i

Mod.	Cant.	Plansa	N° doc.	Semnatura	Data

10/02-10/457-LA - 2

Plansa 3

Schimb inv. N°

Semnatura si data

Inv. N°

Specificatia

Poz.	Marcarea	Denumirea	Cant.	Masa unit., kg	Nota
		Pile			
1	10/02-10/457-LA- pl.4	Dispozitia generala a culeei Nr.1			
2	10/02-10/457-LA- pl.5	Dispozitia generala a pilei Nr.2			
3	10/02-10/457-LA- pl.6	Dispozitia generala a pilei Nr.3			
4	10/02-10/457-LA- pl.7	Dispozitia generala a pilei Nr.4			
5	10/02-10/457-LA- pl.8	Dispozitia generala a culeei Nr.5			
6	10/02-10/457-LA- pl.3	Suprastructura			
7	10/02-10/457-LA- pl.33	Lucrari de reparatie a suprastructurii			
8	10/02-10/457-LA- pl.48	Rost de dilatatie Algaflex TX-100, L=11,8m			
9	10/02-10/457-LA- pl.12	Schema de montarea a parapetului de siguranta		120m.l.	
10	10/02-10/457-LA- pl.13	Schema de montarea a parapetului de siguranta pietonala			
		Alte			
11	10/02-10/457-LA- pl.19	Schema de evacuare a apei			
12	10/02-10/457-LA- pl.9	Racordarea la culeea Nr.1			
13	10/02-10/457-LA- pl.10	Racordarea la culeea Nr.5			
14	10/02-10/457-LA- pl.50	Casiu pe tazul la PC 420+64,5 (dreapta)	1		
15	10/02-10/457-LA- pl.51	Casiu pe tazul la PC 420+64,5 (stanga)	1		
16	10/02-10/457-LA- pl.52	Casiu pe tazul la PC 421+35,7 (dreapta)	1		
17	10/02-10/457-LA- pl.53	Casiu pe tazul la PC 421+35,7 (stanga)	1		
18	10/02-10/457-LA- pl.37	Scara din beton armat de la PC 420+64,5 (stanga)	1		
19	10/02-10/457-LA- pl.38	Scara din beton armat de la PC 421+25 (stanga)	1		
20	10/02-10/457-LA- pl.2-6	Consolidarea cu beton monolit (h=120mm)	1261m^2		

Verificator de proiecte 0139
Recan Alexandru
Domeniile 4d,f,g,h,i
Nr. de inregistrare a avizului 116VP/2025
Valabil de la 08.02.2023 pina la 08.02.2028

FOMICIOV DMITRII
P-2024
Nr.1278
4c,d,e,f,g,h,i,
j(porturi)
PROIECTANT

Schimb inv. Nº	
Semnatura si data	
Inv. Nº	

Mod.	Cant.	Plansa	Nº doc.	Semnatura	Data	10/02-10/457-LA -2	Plansa 5

Plan
Sc. 1:200

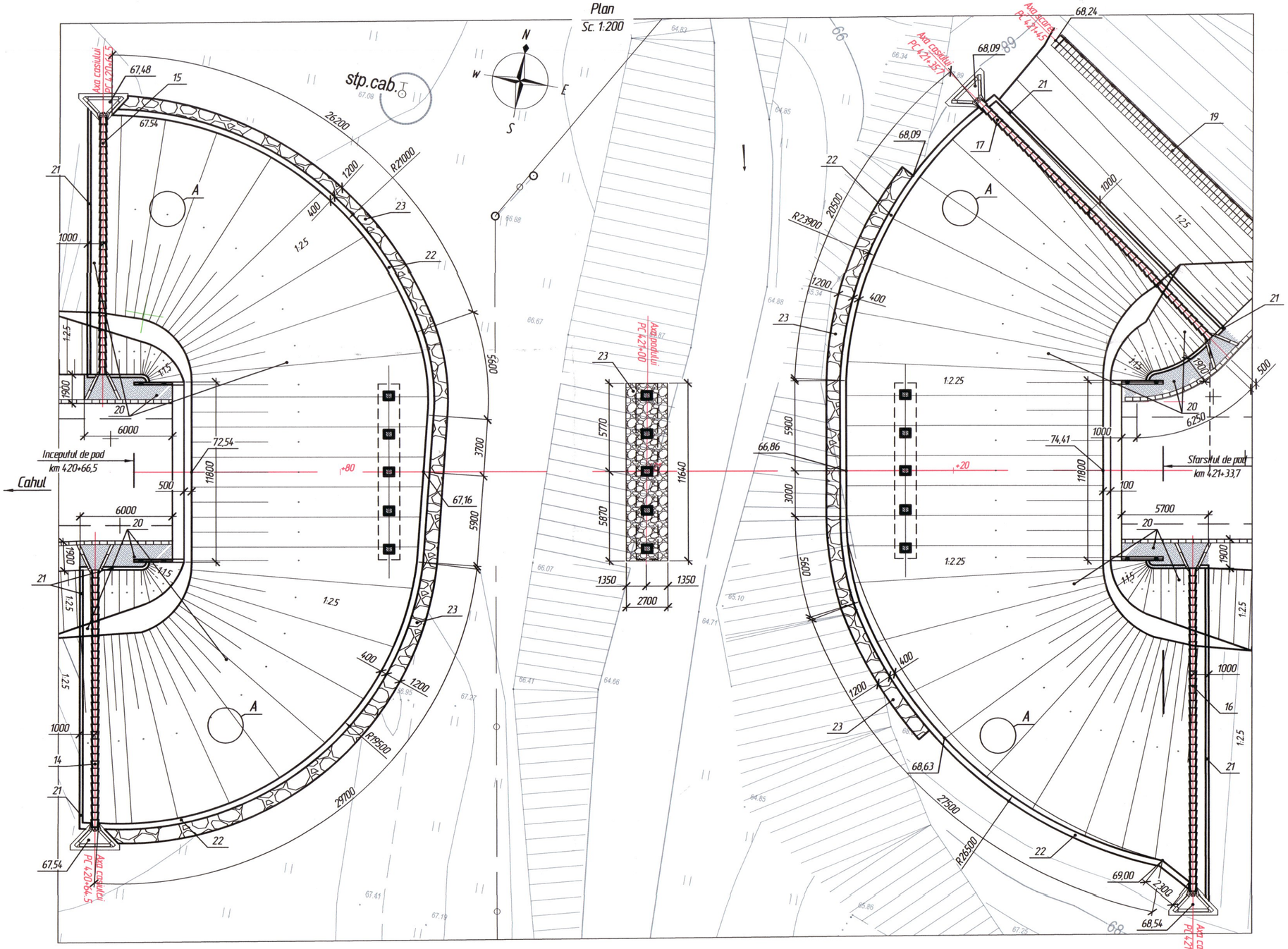

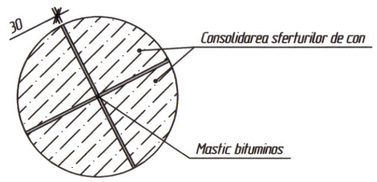

Specificatia

Poz.	Marcarea	Denumirea	Cant.	Masa unit., kg	Nota
20		Consolidarea cu beton monolit (h=120mm)	1261m²		
	SM EN 206:2013+A2:2021	Beton C30/37 XC4, XF2, XD1 h=120mm	1261m²		151,3m³
	SM SR EN 10080 2014	Plasa Ø6A240-200 / Ø6A240-200	1261m²	2774	
	SM SR EN 13242+A1:2010/C91:2022	Piatra sparta LA 20, h=100mm	1261m²		126,1m³
		Reazem din beton monolit			
21	SM SR EN 13242+A1:2010/C91:2022	-200x500mm, Beton C25/30 XF2, XA1	102,5mL		10,3m³
22	SM SR EN 13242+A1:2010/C91:2022	-400x700mm, Beton C25/30 XF2, XA1	137,5mL		38,5m³
23	SM EN 13383-2:2019	Risberma din piatra fr. 90-250			59m³

1. Cotele sunt date in metri.
2. Rosturile se dispun pe antreaga suprafata a consolidarii, la distanta de cel putin 1,5 m, iar grosimea rostului este de 30 mm, cu umplere cu mastic bituminos.

Verificator de proiecte 0135
Cecan Alexandru
Domeniile 4d,f,g,h,i
Nr. de inregistrare a avizului 116VF/2025
Valabil de la 06.02.2025 pinii la 06.02.2026
09.12.25

FOMICIOV DMITRII
P-2024
Nr.1278
4c,d,e,f,g,h,i,j(porturi)
PROIECTANT

Mod.	Conf.	Plansa	Nr doc.	Semnatura	Data	10/02-10/457-LA-2	Plansa 6

Schimb inv. Nr | Semnatura si data | Inv. Nr

Format A3

Plan
Sc. 1:200

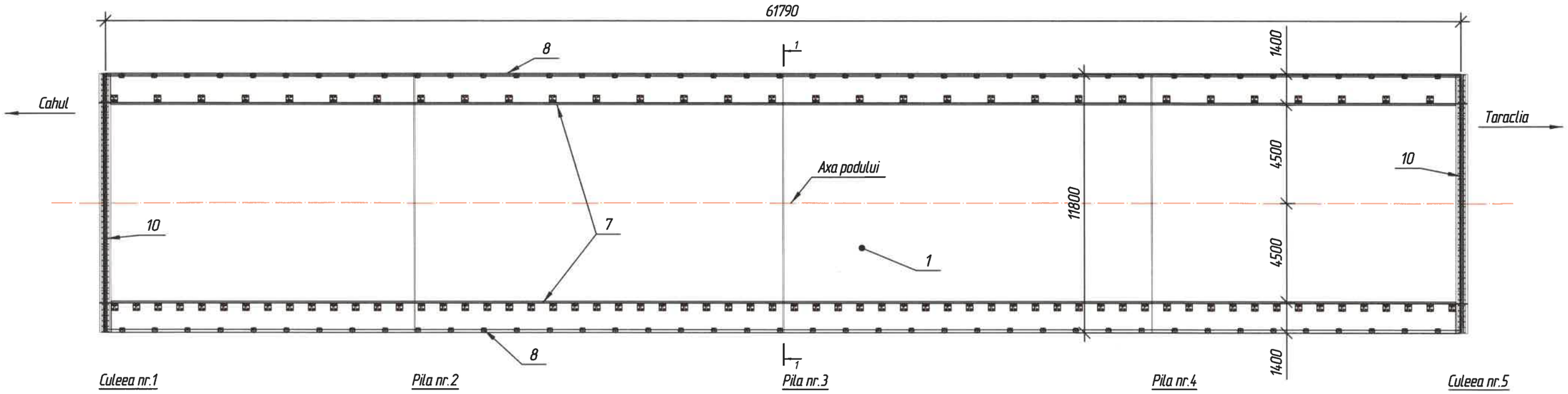

Specificatia

Poz.	Marcarea	Denumirea	Cant.	Masa unit., kg	Nota
		Suprastructura			
1	10/02-10/457-LA - 36	Placa suprabetonata PS-1			120,56m^3
		Imbracamintea pe pod			
2	SM EN 13108-5:2016, bitum modificat clasa 4, SM SR EN 14023	Beton asfaltic MAS 16 rul, h=50mm	556,1m^2	67700	
3	SM SR EN 12591	Turnarea bitumului pe strat de protectie 0,3l/m^2	556,1m^2		166,8l
4	SM EN 13108-5:2016, bitum 50/70 SM SR EN 12591	Beton asfaltic BA 16 50/70, h=60mm	556,1m^2	80100	
5	SM SR EN 12591	Turnarea bitumului pe strat de hidroizolare 0,8l/m^2 (50/70)	556,1m^2		444,9l
6	SM EN 14695:2014	Hidroizolare prin lipire - "Эластмост С" (K=1,15) (sau orice material analog cu parametri coresp.)	556,1m^2		
		Altele			
7	10/02-10/457-LA - 13	Schema de montare a parapetului de siguranta			
8	10/02-10/457-LA - 14	Schema de montare a parapetului de siguranta pietonala			
9	SM SR EN 14188-2:2010	Caneluri (rosturi) 10x20mm, umplute cu mastic bituminos	109,2m	24	
10	10/02-10/457-LA - 48	Rost de dilatatie Algaflex TX-100, L=11,8m	2		
11	10/02-10/457-LA - 33	Lucrari de reparatia a suprastructurii			
12	10/02-10/457-LA - 34	Imbinarea grinzilor 14,06m, 16,76m.			
13	10/02-10/457-LA - 19	Schema de evacuarea a apei			
		Protectia grinzilor suprastructurii si consolelor dalei suprabetonate			
14	SM SR EN 1504-2:2010	Vopsea polimer - ciment (2 straturi)	1873,3m^2		2 straturi
		- (analog - SiKaGard-680S)			

Verificator de proiecte 0139
Cecan Alexandru
domeniile 4d,f,g,h,i
Nr. de inregistrare a avizului 116 VP/2025
Valabil de la 08.02.2023 pînă la 08.02.2028
09.10.25

FOMICIOV DMITRII
P-2024
Nr.1278
4c,d,e,f,g,h,i
j(porturi
PROIECTANT

Mod.	Nºsec.	Plansa	Nºdoc.	Semnatura	Data
ISP		Fomiciov D.			11.25
Verificat		Fomiciov D.			11.25
Elaborat		Tcaci A.			11.25

10/02-10/457-LA

Servicii de proiectare privind actualizarea raportului de expertiză tehnică și elaborarea soluțiilor de proiect pentru reparația podului de șosea poziționat pe drumul public R32 M3 - Vulcănești - Cahul - Taraclia, km 42,100

Podul de șosea poziționat pe drumul public R32 M3 - Vulcănești - Cahul - Taraclia, km 42,100

Faza	Plansa	Planse
SP	3	2

Suprastructura

Intexnauca SRL CHISINAU

Schimb inv. Nº

Semnatura si data

Inv. Nº

1-1
Sc. 1:50

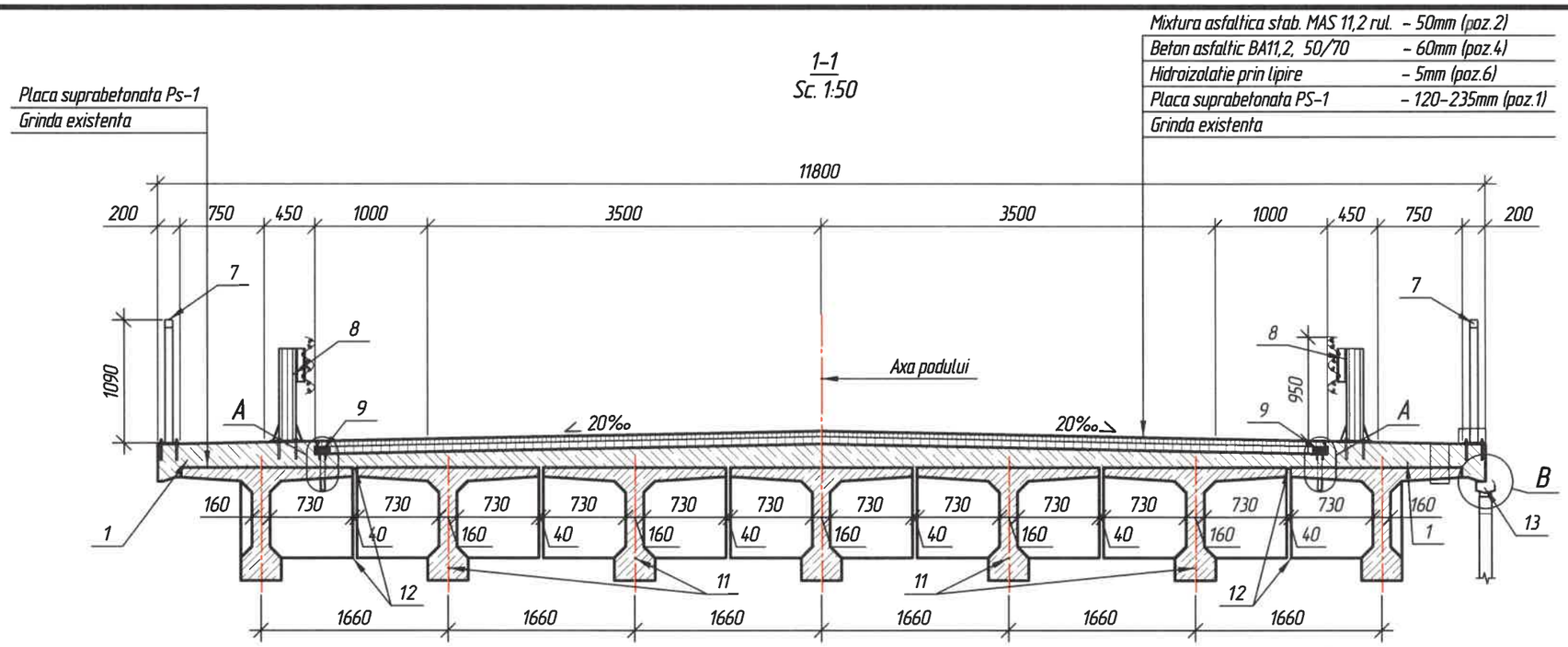

B
Sc. 1:10

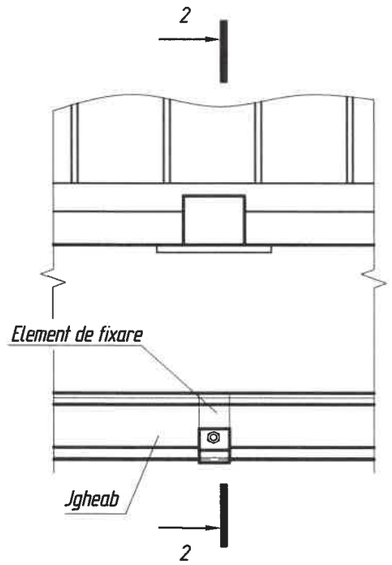

2 - 2
Sc. 1:10

A
Sc. 1:10

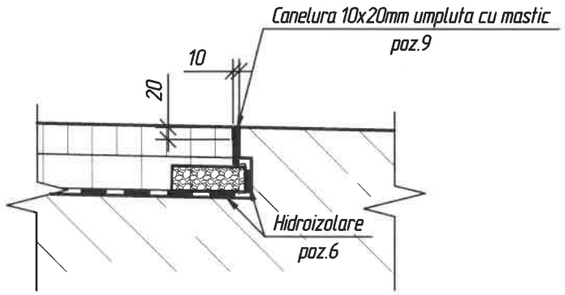

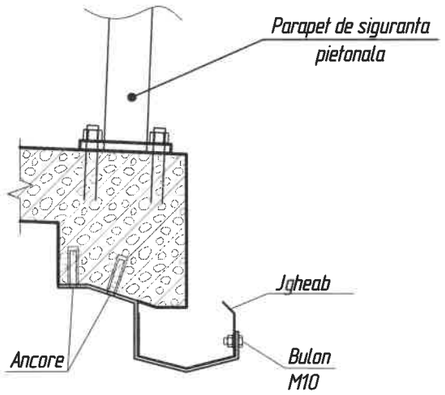

Verificator de proiecte 0139
Cecan Alexandru
Domeniile 4d,f,g,h,i
Nr. de inregistrare a avizului 116 VP/2025
Valabil de la 08.02.2023 pina la 08.02.2028
09.12.25

FOMICIOV DMITRII
P-2024
Nr.1278
4c,d,e,f,g,h,i,
j(porturi

Schimb inv. Nº	Semnatura si data	Inv. Nº

Mod.	Cant.	Plansa	Nº doc.	Semnatura	Data	10/02-10/457-LA - 3	Plansa 2

Fatada Culeei nr. 1
Sc. 1:100

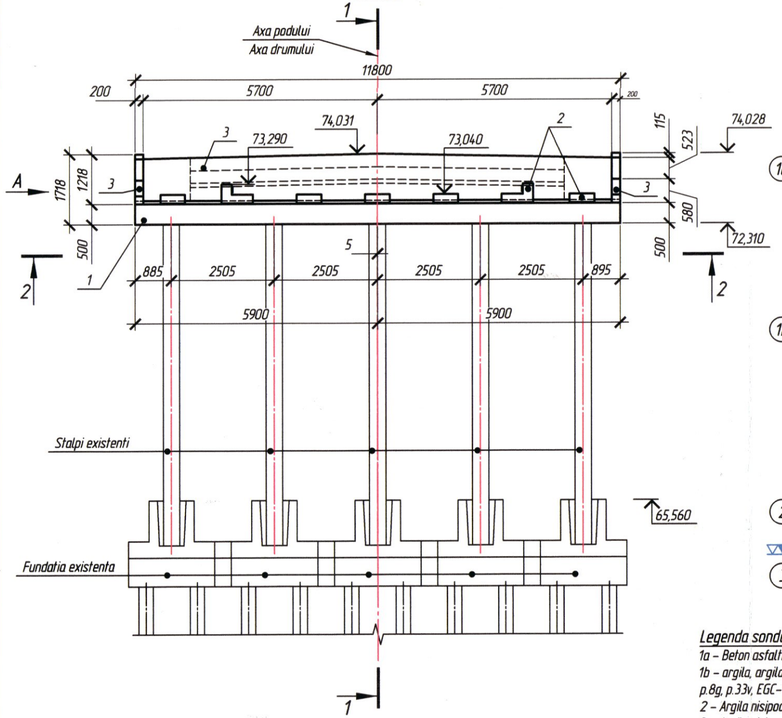

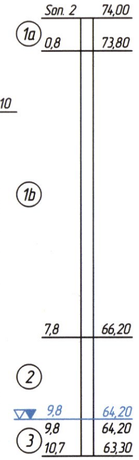

Legenda sondei geologice:

1a – Beton asfaltic si piatra spart.
1b – argila, argila nisipoase, nisip. p.24a, p.27a, p.8g, p.33v, EGC–I EGC–II, I_L=0,18.
2 – Argila nisipoase, p.33v, EGC–III, I_L=0,23.
3 – Argila nisipoase, p.33a, EGC–IV, I_L=0,58.

Vederea A
Sc. 1:100

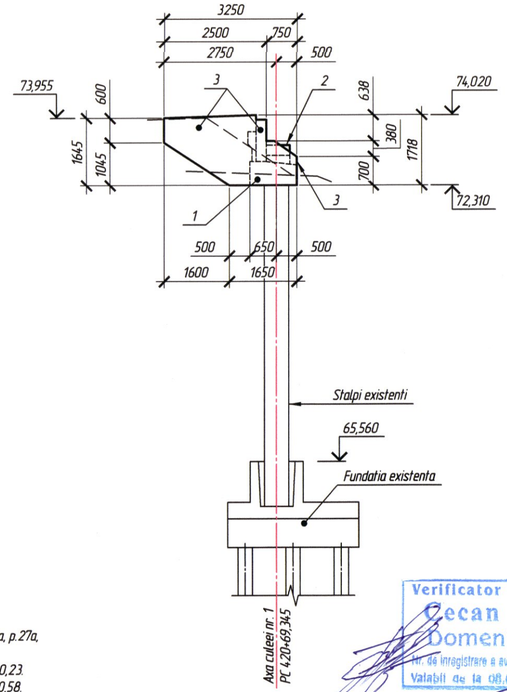

Sectiunea 1-1
Sc. 1:100

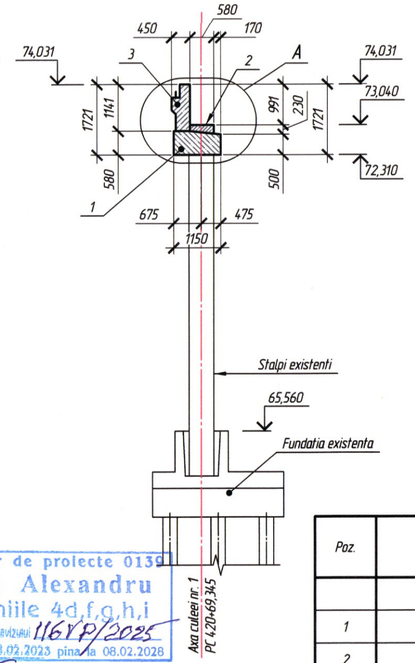

Nodul A
Sc. 1:50

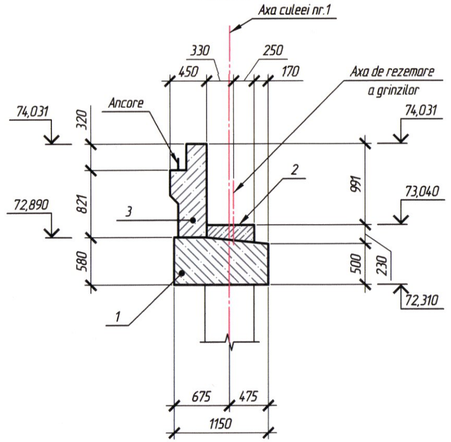

Lungimea stalpilor a fost stabilita in functie de conditiile de fundare. In cazul in care, pe parcursul executiei lucrarilor de sapatura, se va constata o lungime diferita fata de cea prevazuta in proiect, in cadrul controlului de autor vor fi introduse corectarile necesare in documentatia de proiect.

Planul culeei nr. 1
Sc. 1:100

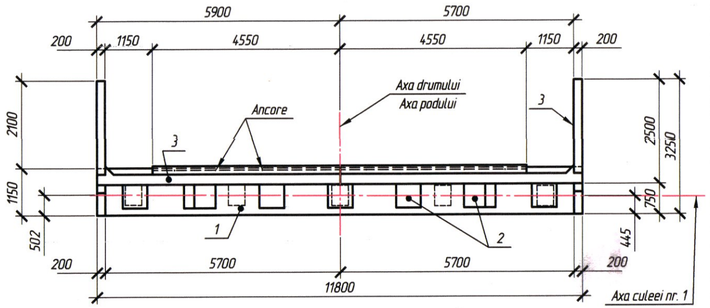

Sectiunea 2-2
Sc. 1:100

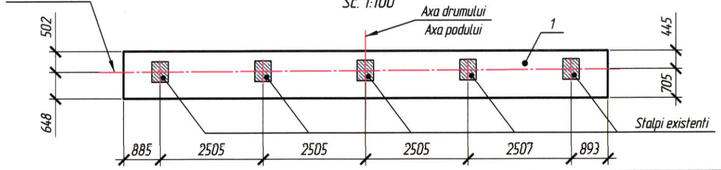

Planul axe
Sc. 1:100

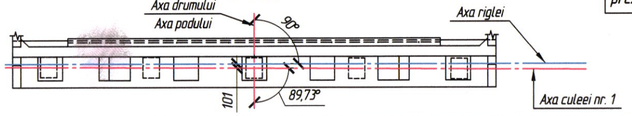

Parametrii finali ai elementelor culeelor si pilelor vor fi concretizati dupa executarea lucrarilor de demolare, in prezenta specialistilor din cadrul SRL "INTEXNAUCA".

Note:
1. Dimensiunile sunt indicate in milimetri.
2. Cotele de nivel sunt indicate in metri.
3. Schemele de amplasare a aparatelor de reazem si penelor metalice vezi pe pl. 46, 47.

Verificator de proiecte 0139
Cecan Alexandru
Domeniile 4d,f,g,h,i
Nr. de inregistrare a avizului 1167P/2025
Valabil de la 08.02.2025 pina la 08.02.2028
09.02.25

FOMICIOV DMITRII
P-2024
Nr. 1278
4c,d,e,f,g,h,i
j(porturi)
PROIECTANT

Specificatia

Poz.	Marcarea	Denumirea	Cant.	Masa unit., kg	Nota
		Elemente din beton armat monolit			
1	10/02-10/457-LA - 23	Rigla din beton armat monolit Rm-1	1		7,47 m^3
2	10/02-10/457-LA - 24	Cuzinetii Cz-1	7		0,56 m^3
3	10/02-10/457-LA - 25	Zidul de garda Zgm-1	1		5,66 m^3
		Altele			
	SM EN 13808:2014	Protectia elementelor cu mastic bituminos	55,17 m^2		1 strat
	SM SR EN 1504-2:2010	Vopsea de polimer-ciment (analog Sikagard-680S)	33,84 m^2		1 strat

Mod.	N°sec.	Plansa	N°doc.	Semnatura	Data
ISP			Fomiciov D.		05.25
Verificat			Omelco A.		05.25
Elaborat			Turcan E.	Turcan	05.25

10/02-10/457-LA

Servicii de proiectare privind actualizarea raportului de expertiză tehnică şi elaborarea soluţiilor de proiect pentru reparaţia podului de şosea poziţionat pe drumul public R32 M3 - Vulcăneşti - Cahul - Taraclia, km 42,100

Podul de şosea poziţionat pe drumul public R32 M3 - Vulcăneşti - Cahul - Taraclia, km 42,100

Faza	Plansa	Planse
PE	4	

Dispozitia generala a culeei Nr. 1

ITN Intexnauca SRL CHISINAU

Schimb inv. N° | Semnatura si data | Inv. N°

Fatada Pilei nr. 2
Sc. 1:100

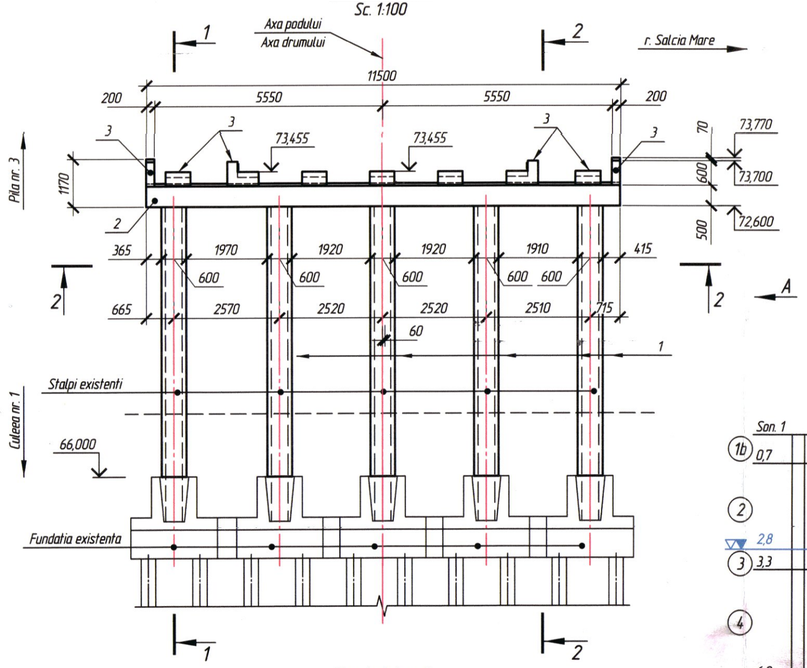

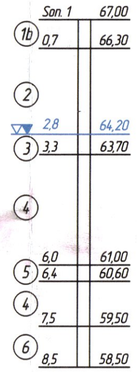

Vederea A
Sc. 1:100

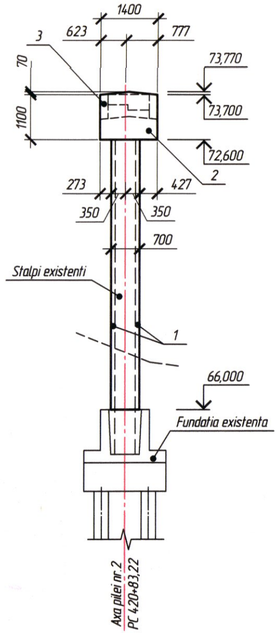

Sectiunea 1-1
Sc. 1:100

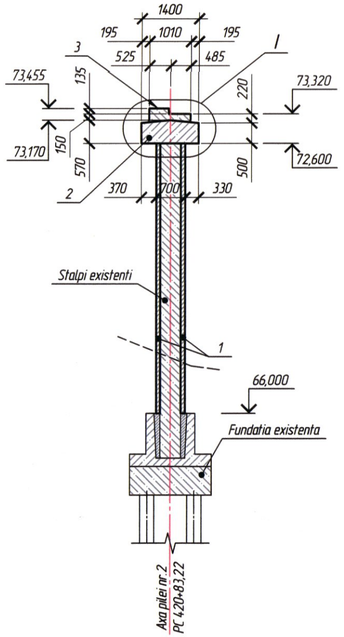

Specificatia

Poz.	Marcarea	Denumirea	Cant.	Masa unit., kg	Nota
		Elemente din beton armat monolit			
1	10/02-10/457-LA - 20	Consolidarea stalpilor existenti la Pila nr. 2	5		7,41 m^3
2	10/02-10/457-LA - 26	Rigla din beton armat monolit Rm-2	1		8,79 m^3
3	10/02-10/457-LA - 27	Cuzinetii si zidul de protectie a cuzinetilor Cz-2	9		1,28 m^3
		Altele			
	SM EN 13808:2014	Protectia elementelor cu mastic bituminos	36,02 m^2		1 strat
	SM SR EN 1504-2:2010	Vopsea de polimer-ciment (analog Sikagard-680S)	118,57 m^2		1 strat

Nodul I
Sc. 1:50

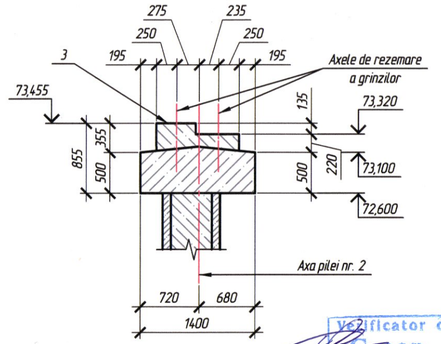

Sectiunea 2-2
Sc. 1:50

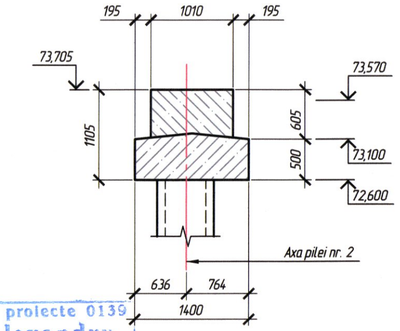

Note:
1. Dimensiunile sunt indicate in milimetri.
2. Cotele de nivel sunt indicate in metri.
3. Schemele de amplasare a aparatelor de reazem si penelor metalice vezi pe pl. 46, 47.

Verificator de proiecte 0139
Cecan Alexandru
Domeniile 4d,f,g,h,i
Nr. de inregistrare a certificatului 116 VP/2025
Valabil de la 06.02.2025 pina la 06.02.2028
09.12.25

Planul pilei nr. 2
Sc. 1:100

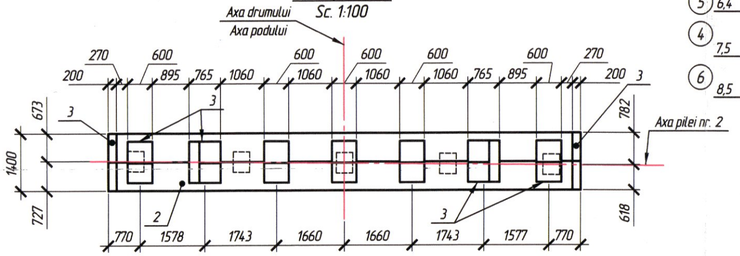

Sectiunea 2-2
Sc. 1:100

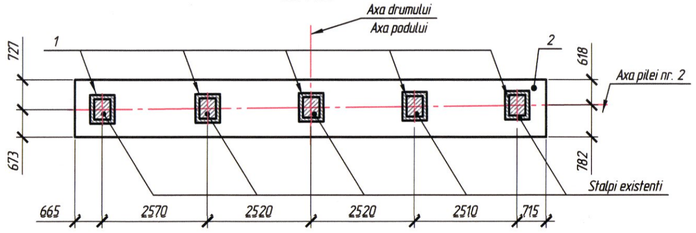

Plan axe
Sc. 1:100

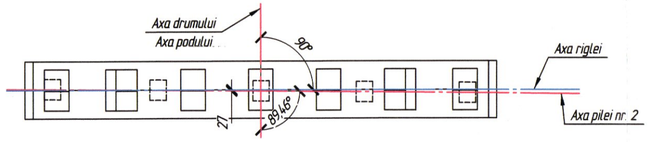

Legenda sondei geologice:
1b - argila, argila nisipoase, nisip. p.24a, p.27a, p.8g, p.33v, EGC-I EGC-II, I_L=0,18.
2 - Argila nisipoase, p.33v, EGC-III, I_L=0,23.
3 - Argila nisipoase, p.33a, EGC-IV, I_L=0,58.
4 - Argila profoase p.8g. EGC-V, I_L=0,18.
5 - Argila nisipoase p.33a. EGC-VI, I_L=0,27.
6 - Nisip argilos p.34a, EGC-VII, I_L=0,83.

Parametrii finali ai elementelor culeelor si pilelor vor fi concretizati dupa executarea lucrarilor de demolare, in prezenta specialistilor din cadrul SRL "INTEXNAUCA".

FOMICIOV DMITRII
P-2024
Nr.1278
4c,d,e,f,g,h,i
J/portori
PROIECTANT

Lungimea stalpilor a fost stabilita in functie de conditiile de fundare. In cazul in care, pe parcursul executiei lucrarilor de sapatura, se va constata o lungime diferita fata de cea prevazuta in proiect, in cadrul controlului de autor vor fi introduse corectarile necesare in documentatia de proiect.

Mod.	N°sec.	Plansa	N°doc.	Semnatura	Data
ISP		Fomiciov D.			05.25
Verificat		Omelco A.			05.25
Elaborat		Turcan E.			05.25

10/02-10/457-LA

Servicii de proiectare privind actualizarea raportului de expertiză tehnică și elaborarea soluțiilor de proiect pentru reparația podului de șosea poziționat pe drumul public R32 M3 - Vulcănești - Cahul - Taraclia, km 42,100

Podul de şosea poziţionat pe drumul public R32 M3 - Vulcănești - Cahul - Taraclia, km 42,100

Faza	Plansa	Planse
PE	5	

Dispozitia generala a pilei Nr. 2

ITN Intexnauca SRL CHISINAU

Schimb inv. N°
Semnatura si data
Inv. N°

Fatada Pilei nr. 3
Sc. 1:100

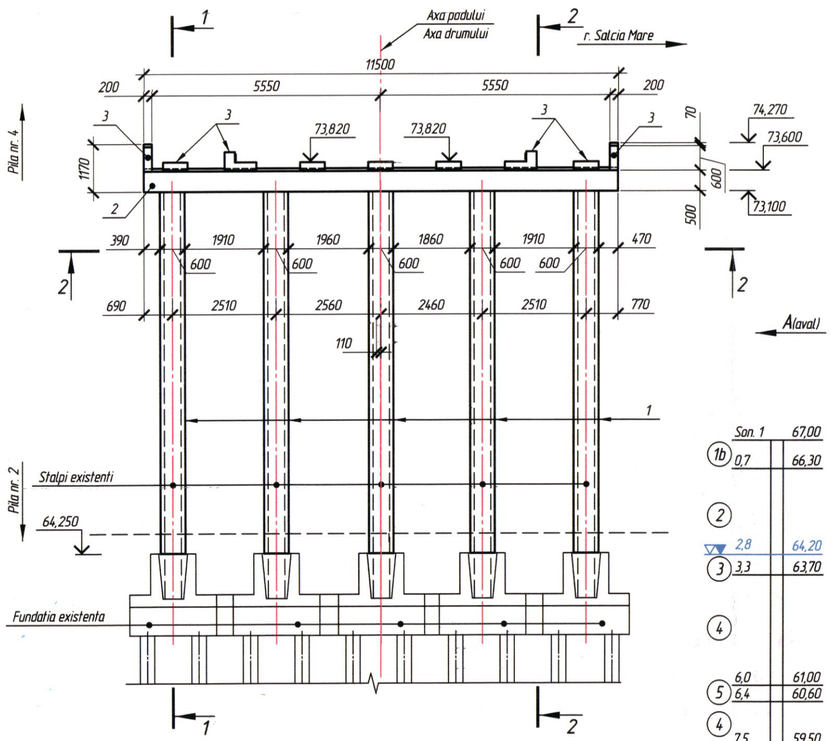

Vederea A
Sc. 1:100

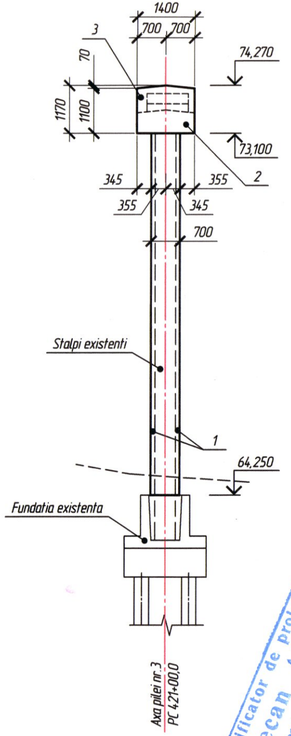

Sectiunea 1-1
Sc. 1:100

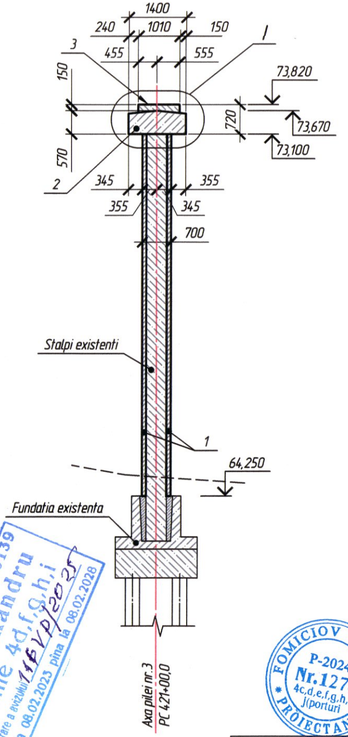

Nodul I
Sc. 1:50

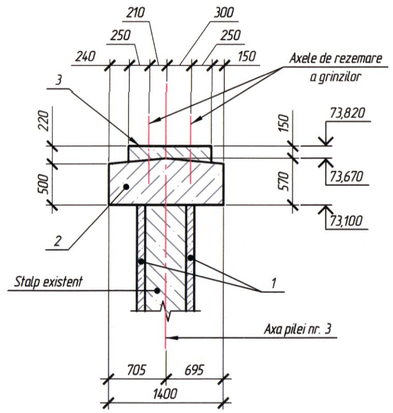

Sectiunea 2-2
Sc. 1:50

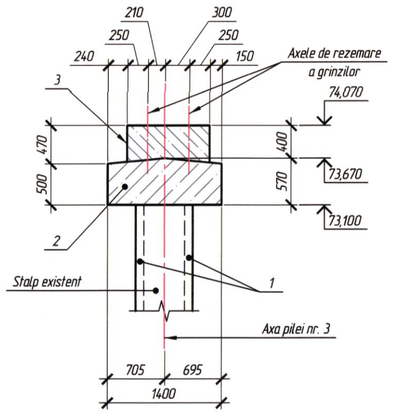

Specificatia

Poz.	Marcarea	Denumirea	Cant.	Masa unit., kg	Nota
		Elemente din beton armat monolit			
1	10/02-10/457-LA - 21	Consolidarea stalpilor existenti la Pila nr. 3	5		9,93 m^3
2	10/02-10/457-LA - 28	Rigla din beton armat monolit Rm-3	1		8,79 m^3
3	10/02-10/457-LA - 29	Cuzinetii si zidul de protectie a cuzinetilor Cz-3	9		1,29 m^3
		Altele			
	SM EN 13808:2014	Protectia elementelor cu mastic bituminos	22,31 m^2		1 strat
	SM SR EN 1504-2:2010	Vopsea de polimer-ciment (analog Sikagard-680S)	158,61 m^2		1 strat

Verificator de proiecte 0139
Cecan Alexandru
Domeniile 4d,f,g,h,i
Valabil de la 08.02.2025 pînă la 08.02.2028
116VP/2025
08.12.25

FOMICIOV DMITRII
P-2024
Nr. 1278
a,c,d,e,f,g,h,i,j,l,porturi
PROIECTANT

Parametrii finali ai elementelor culeelor si pilelor vor fi concretizati dupa executarea lucrarilor de demolare, in prezenta specialistilor din cadrul SRL "INTEXNAUCA".

Lungimea stalpilor a fost stabilita in functie de conditiile de fundare. In cazul in care, pe parcursul executiei lucrarilor de sapatura, se va constata o lungime diferita fata de cea prevazuta in proiect, in cadrul controlului de autor vor fi introduse corectarile necesare in documentatia de proiect.

Planul pilei nr. 3
Sc. 1:100

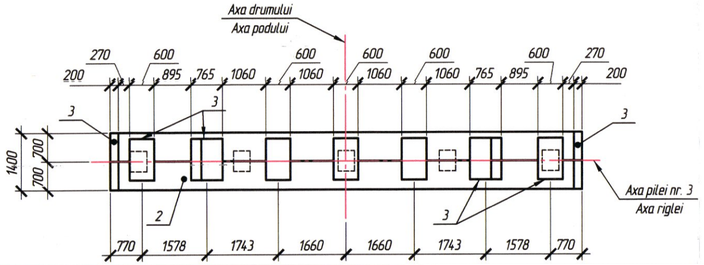

Legenda sondei geologice:
1b - argila, argila nisipoase, nisip. p.24a, p.27a, p.8g, p.33v, EGC-I EGC-II, I_L=0,18.
2 - Argila nisipoase, p.33v, EGC-III, I_L=0,23.
3 - Argila nisipoase, p.33a, EGC-IV, I_L=0,58.
4 - Argila prafoase p.8g. EGC-V, I_L=0,18.
5 - Argila nisipoase p.33a. EGC-VI, I_L=0,27.
6 - Nisip argilos p.34a, EGC-VII, I_L=0,83.

Note:
1. Dimensiunile sunt indicate in milimetri.
2. Cotele de nivel sunt indicate in metri.
3. Schemele de amplasare a aparatelor de reazem si penelor metalice vezi pe pl. 46, 47.

Sectiunea 2-2
Sc. 1:100

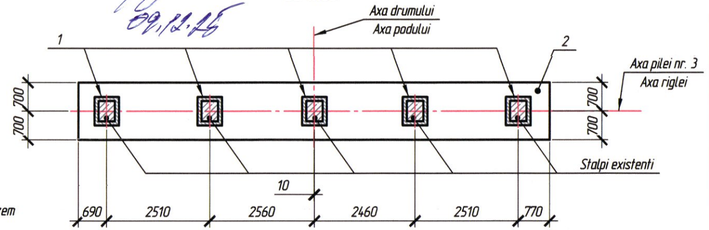

Mod.	N°sec.	Plansa	N°doc.	Semnatura	Data
ISP		Fomiciov D.			05.25
Verificat		Omelco A.			05.25
Elaborat		Turcan E.			05.25

10/02-10/457-LA

Servicii de proiectare privind actualizarea raportului de expertiză tehnică şi elaborarea soluţiilor de proiect pentru reparaţia podului de şosea poziţionat pe drumul public R32 M3 - Vulcăneşti - Cahul - Taraclia, km 42,100

Podul de şosea poziţionat pe drumul public R32 M3 - Vulcăneşti - Cahul - Taraclia, km 42,100

Faza	Plansa	Planse
PE	6	

Dispozitia generala a pilei Nr. 3

ITN Intexnauca SRL CHISINAU

Schimb inv. N°
Semnatura si data
Inv. N°

Fatada Pilei nr. 4
Sc. 1:100

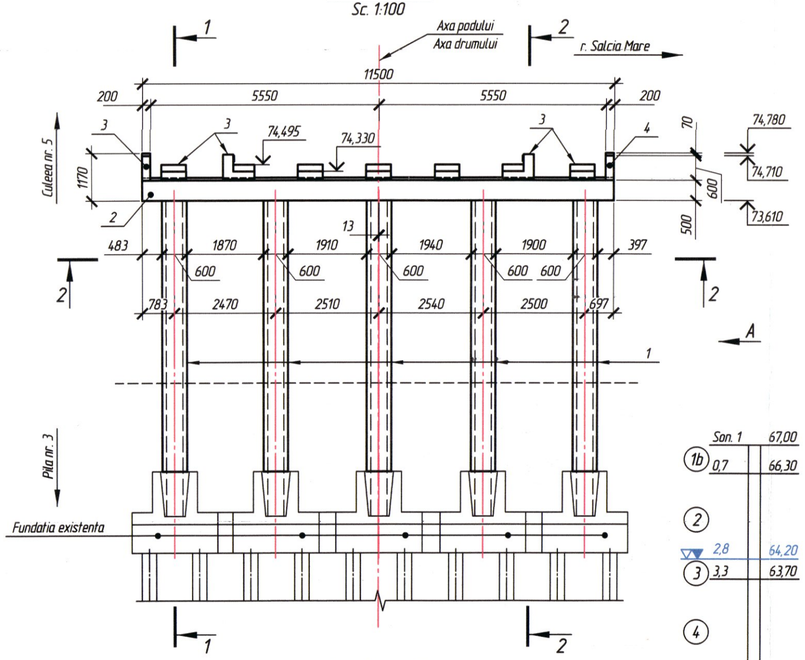

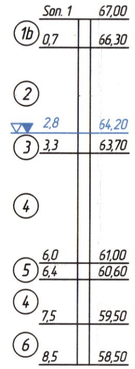

Vederea A
Sc. 1:100

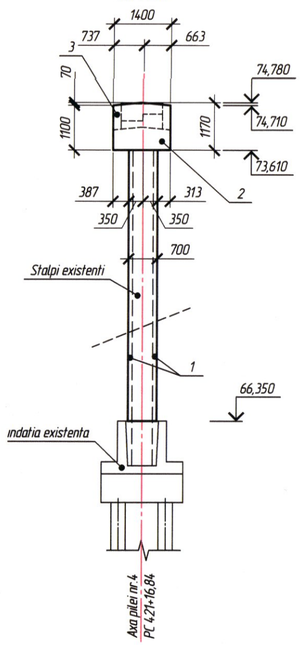

Sectiunea 1-1
Sc. 1:100

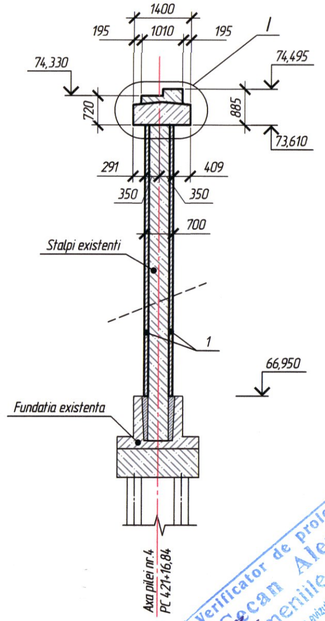

Nodul I
Sc. 1:50

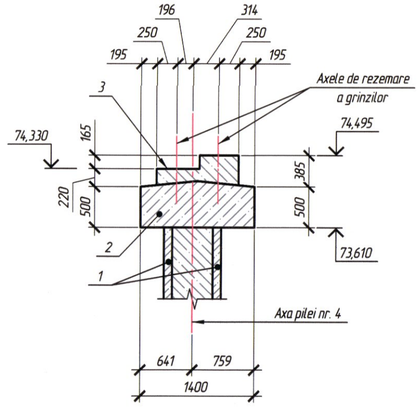

Sectiunea 2-2
Sc. 1:50

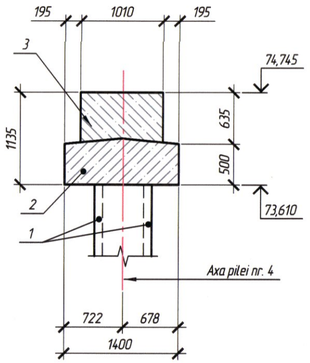

Planul pilei nr. 4
Sc. 1:100

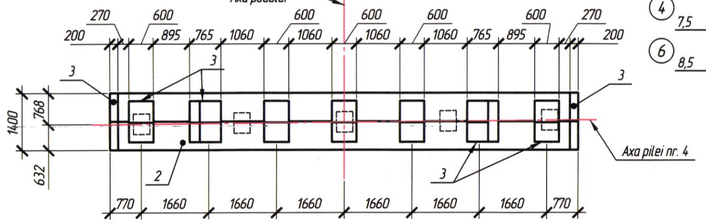

Legenda sondei geologice:

1b – argila, argila nisipoase, nisip. p.24a, p.27a, p.8g, p.33v, EGC-I EGC-II, I_L=0,18.
2 – Argila nisipoase, p.33v, EGC-III, I_L=0,23.
3 – Argila nisipoase, p.33a, EGC-IV, I_L=0,58.
4 – Argila profoase p.8g. EGC-V, I_L=0,18.
5 – Argila nisipoase p.33a. EGC-VI, I_L=0,27.
6 – Nisip argilos p.34a, EGC-VII, I_L=0,83.

Specificatia

Poz.	Marcarea	Denumirea	Cant.	Masa unit., kg	Nota
		Elemente din beton armat monolit			
1	10/02-10/457-LA - 22	Consolidarea stalpilor existenti la Pila nr. 4	5		7,47 m^3
2	10/02-10/457-LA - 30	Rigla din beton armat monolit Rm-4	1		8,79 m^3
3	10/02-10/457-LA - 31	Cuzinetii si zidul de protectie a cuzinetilor Cz-4	9		1,70 m^3
		Altele			
	SM EN 13808:2014	Protectia elementelor cu mastic bituminos	47,98 m2		1 strat
	SM SR EN 1504-2:2010	Vopsea de polimer-ciment (analog Sikagard-680S)	107,39 m^2		1 strat

Verificator de proiecte 0139 Cocan Alexandru Domeniile 4d,f,g,h,i Nr. de înregistrare a atestatului 116VP/2025 Valabil pe la 06.02.2025, prima la 06.02.2020

09.12.25

Parametrii finali ai elementelor culeelor si pilelor vor fi concretizati dupa executarea lucrarilor de demolare, in prezenta specialistilor din cadrul SRL "INTEXNAUCA".

Lungimea stalpilor a fost stabilita in functie de conditiile de fundare. In cazul in care, pe parcursul executiei lucrarilor de sapatura, se va constata o lungime diferita fata de cea prevazuta in proiect, in cadrul controlului de autor vor fi introduse corectarile necesare in documentatia de proiect.

Plan axe
Sc. 1:100

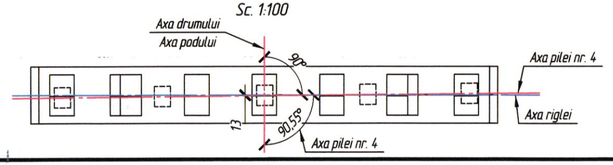

Sectiunea 2-2
Sc. 1:100

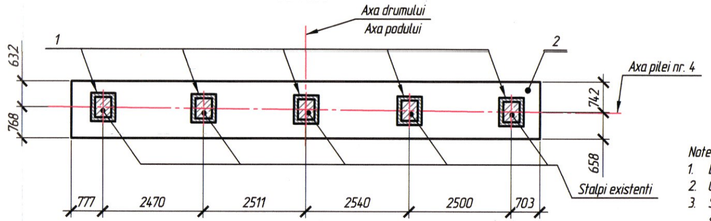

Note:
1. Dimensiunile sunt indicate in milimetri.
2. Cotele de nivel sunt indicate in metri.
3. Schemele de amplasare a aparatelor de reazem si penelor metalice vezi pe pl. 46, 47.

FOMICIOV DMITRII P-2024 Nr.1278 4c,d,e,f,g,h,i, j(porturi) PROIECTANT

Mod.	N°sec.	Plansa	N°doc.	Semnatura	Data
ISP		Fomiciov D.			05.25
Verificat		Omelco A.			05.25
Elaborat		Turcan E.			05.25

10/02-10/457-LA

Servicii de proiectare privind actualizarea raportului de expertiză tehnică şi elaborarea soluţiilor de proiect pentru reparaţia podului de şosea poziţionat pe drumul public R32 M3 - Vulcăneşti - Cahul - Taraclia, km 42,100

Podul de şosea poziţionat pe drumul public R32 M3 - Vulcăneşti - Cahul - Taraclia, km 42,100

Faza	Plansa	Planse
PE	7	

Dispozitia generala a pilei Nr. 4

ITN Intexnauca SRL CHISINAU

Schimb inv. N°

Semnatura si data

Inv. N°

Fatada Culeei nr. 5
Sc. 1:100

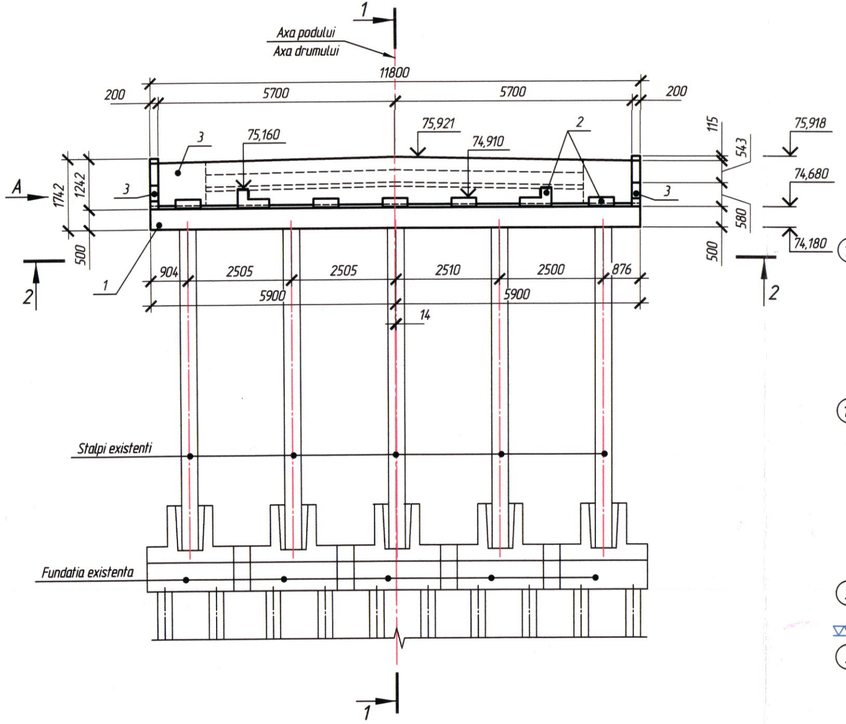

Vederea A
Sc. 1:100

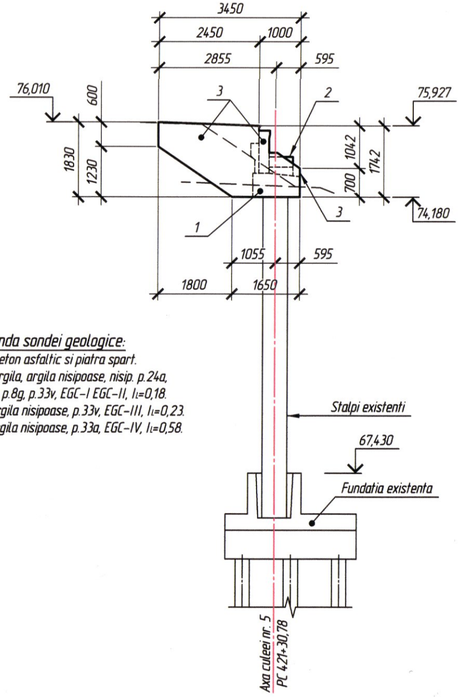

Sectiunea 1-1
Sc. 1:100

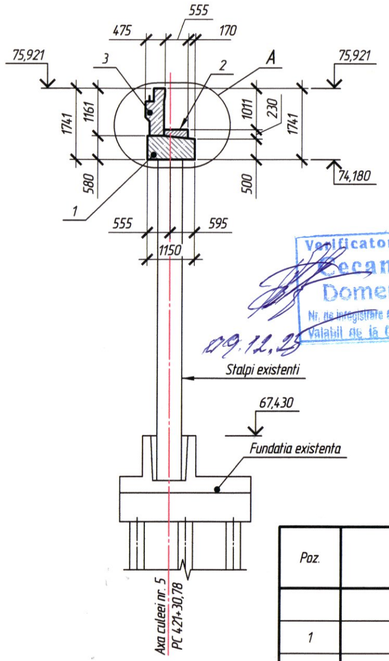

Nodul A
Sc. 1:50

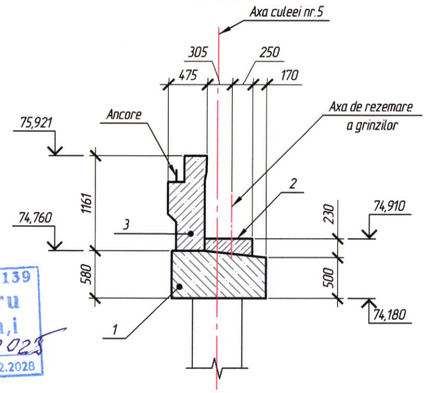

Legenda sondei geologice:
1a – Beton asfaltic si piatra spart.
1b – argila, argila nisipoase, nisip. p.24a, p.27a, p.8g, p.33v, EGC-I EGC-II, I_L=0,18.
2 – Argila nisipoase, p.33v, EGC-III, I_L=0,23.
3 – Argila nisipoase, p.33a, EGC-IV, I_L=0,58.

Verificator de proiecte 0139
Tecan Alexandru
Domeniile 4d,f,g,h,i
Nr. de înregistrare a avizului 116 VP/2025
Valabil de la 08.02.2025 pina la 08.02.2028
09.12.25

Lungimea stalpilor a fost stabilita in functie de conditiile de fundare. In cazul in care, pe parcursul executiei lucrarilor de sapatura, se va constata o lungime diferita fata de cea prevazuta in proiect, in cadrul controlului de autor vor fi introduse corectarile necesare in documentatia de proiect.

Specificatia

Poz.	Marcarea	Denumirea	Cant.	Masa unit., kg	Nota
		Elemente din beton armat monolit			
1	10/02-10/457-LA - 23	Rigla din beton armat monolit Rm-1	1		7,47 m^3
2	10/02-10/457-LA - 24	Cuzinetii Cz-1	7		0,59 m^3
3	10/02-10/457-LA - 32	Zidul de garda Zgm-2	1		5,9 m^3
		Altele			
	SM EN 13808:2014	Protectia elementelor cu mastic bituminos	48,83 m2		1 strat
	SM SR EN 1504-2:2010	Vopsea de polimer-ciment (analog Sikagard-680S)	35,57 m^2		1 strat

Planul culeei nr. 5
Sc. 1:100

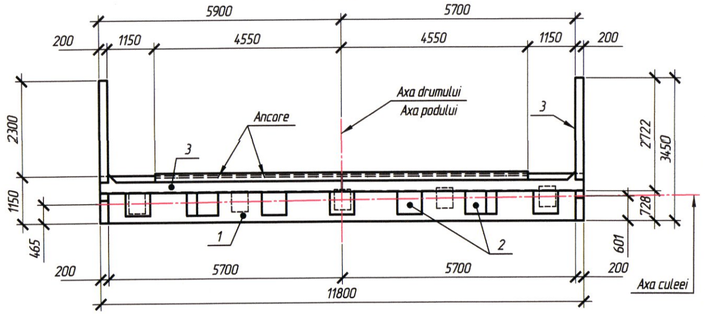

Sectiunea 2-2
Sc. 1:100

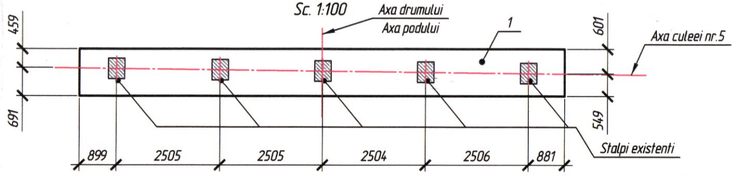

Plan axe
Sc. 1:100

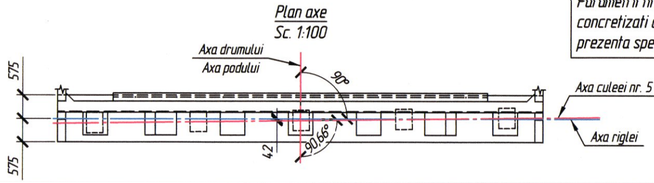

Parametrii finali ai elementelor culeelor si pilelor vor fi concretizati dupa executarea lucrarilor de demolare, in prezenta specialistilor din cadrul SRL "INTEXNAUCA".

Note:
1. Dimensiunile sunt indicate in milimetri.
2. Cotele de nivel sunt indicate in metri.
3. Schemele de amplasare a aparatelor de reazem si penelor metalice vezi pe pl. 46, 47.

FOMICIOV DMITRII
P-2024
Nr.1278
4c,d,e,f,g,h,i,j(porturi)
PROIECTANT

Mod.	N°sec.	Plansa	N°doc.	Semnatura	Data
ISP		Fomiciov D.			05.25
Verificat		Omelco A.			05.25
Elaborat		Turcan E.			05.25

10/02-10/457-LA

Servicii de proiectare privind actualizarea raportului de expertiză tehnică și elaborarea soluțiilor de proiect pentru reparația podului de șosea poziționat pe drumul public R32 M3 - Vulcănești - Cahul - Taraclia, km 42,100

Podul de şosea poziţionat pe drumul public R32 M3 - Vulcănești - Cahul - Taraclia, km 42,100

Faza	Plansa	Planse
PE	8	

Dispozitia generala a culeei Nr. 5

Intexnauca SRL CHISINAU

Schimb inv. N° | Semnatura si data | Inv. N°

Sectiunea 2-2
Sc. 1:100

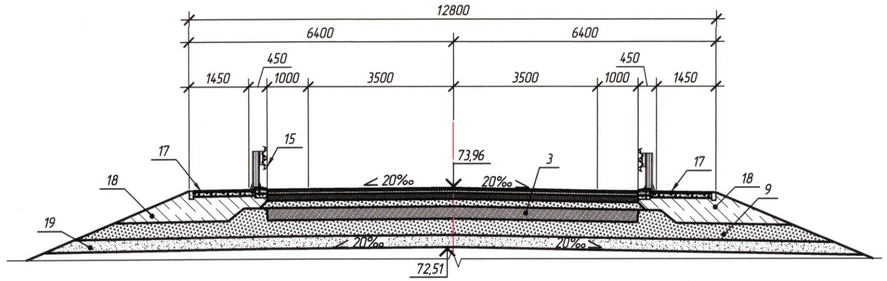

Plan
Sc. 1:100

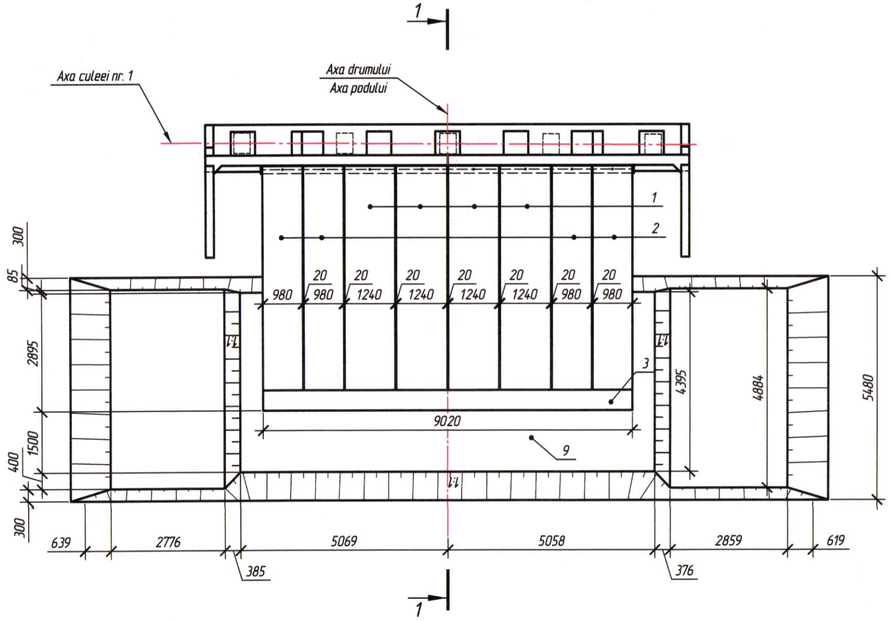

Strat de rulare din mixtura asfaltica stabilizata MAS 16 rul, SM EN 13108-5:2016, bitum modificat clasa 4, SM SR EN 14023 (poz.11)	- 0,05m
Strat de legatura din beton asfaltic deschis cu pietris concasat BAD 22.4 leg., SM SR EN 13108-1:2016, bitum 50/70 SM SR EN 12591 (poz.12) - 0,07m;-h_{med}=0,092m;-h_{med}=0,21m	
Materiale granulare conform CP D.02.12-2014 stabilizate cu 4% ciment, cu adaugarea cu piatra sparta LA30, (poz.13)	- 0,15m
Piatra sparta fr. 22.4-45 conform SM SR EN 13242+A1:2010 din pietris concasat LA30(poz.14)	- 0,25m
Strat drenant din amestec de nisip si prundis, SM SR EN 13242+A1:2010 (poz.15)	- 0,15m

Sectiunea 1-1
Sc. 1:100

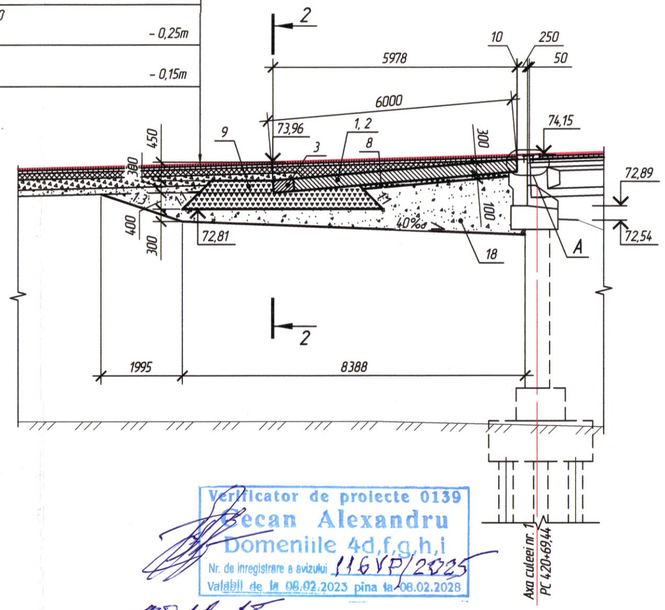

Verificator de proiecte 0139
Secan Alexandru
Domeniile 4d,f,g,h,i
Nr. de inregistrare a avizului 1168P/2025
Valabil de la 06.02.2023 pina la 06.02.2028

09.12.25

A
Sc. 1:20

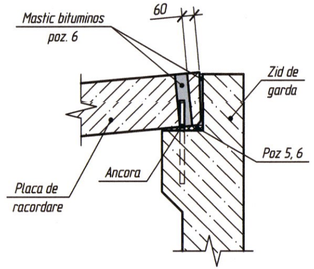

Note:
1. Specificatia vezi pe plasa nr. 9-2.
2. Cotele de nivel sunt indicate in metri.

FOMICIOV DMITRII
P-2024
Nr.1278
4c,d,e,f,g,h,i
proiectant
CERTIFICAT

Mod.	Nºsec.	Plansa	Nºdoc.	Semnatura	Data	10/02-10/457-LA			
						Servicii de proiectare privind actualizarea raportului de expertiză tehnică și elaborarea soluțiilor de proiect pentru reparația podului de șosea poziționat pe drumul public R32 M3 - Vulcănești - Cahul - Taraclia, km 42,100			
ISP		Fomiciov D.			11.25	Podul de șosea poziționat pe drumul public R32 M3 - Vulcănești - Cahul - Taraclia, km 42,100	Faza	Plansa	Planse
Verificat		Fomiciov D.			11.25		PE	9	2
Elaborat		Ianioglo N.			11.25	Racordarea la culeea Nr. 1	ITN Intexnauca SRL CHISINAU		

Format A4x3

Schimb inv. Nº
Semnatura si data
Inv. Nº

Specificatie

Poz.	Marcare	Denumire	Cant.	Masa unit., kg	Nota
		Elemente prefabricate din beton armat			
1	10/02-10/457 - L.A.-40	Placa de racordare P600.124.30-500C	4	5100	2,0 m^3
2	10/02-10/457 - L.A.-41	Placa de racordare P600.98.30-500C	4	4000	1,6 m^3
		Elemente din beton armat monolit			
3	10/02-10/457 - L.A.-39	Nodul monolit de imbinare a dalelor de racordare Nm-5	1		1,35 m^3
4	10/02-10/457 - L.A.-49	Fundatia parapetului de siguranta la racordare FP-1	12		0,28 m^3
		Alte			
		Aparat de reazem:			
5	SM EN 998-2:2017	- Mortar de ciment M20, h=20mm	1,92 m^2		0,04 m^3
6	SM EN 14695:2014	- Hidroizolatie prin lipire, analog "Эластмостм С", 3 strat x1,92m^2	5,40 m^2		
7	NCM E.04.04:2016, SM SR EN 14188-1:2010	Umplere cu mastic „AM-05K„		37,60	
*	SM SR EN 13242+A1:2010/C91:2022	Piatra sparta LA 20 fr. 16-32:			
8*		- sub placi de racordare, h=100mm			3,3 m^3
9*		- sub nodul monolit, h=400-700mm			31,6 m^3
10	SM SR EN 13808:2014	Protectia elementelor de racordare cu mastica bituminoasa	60,5 m^2		
		Imbracamintea pe partea carosabila			
11	SM EN 13108-5:2016, bitum modificat clasa 4, SM SR EN 14023	Strat de rulare din mixtura asfaltica stabilizata MAS 16 rul, h=50mm	700,8 m^2	82,86 t	35,14 m^3
	SM SR EN 12591	Turnarea bitumului 0,3l/m² pe stratul din BAD 22.4 leg., bitum 50/70	700,8 m^2		210,24 l
12	SM SR EN 13108-1:2016, bitum 50/70	Strat de legatura din beton asfaltic deschis cu pietris concasat BAD 22.4 leg.	598,1 m^2	22,52 t	24,88 m^3
		-h=70 mm	257,6 m^2	42,44 t	18,0 m^3
0		-h_{med}=92 mm	291 m^2	24,38 t	26,74 m^3
		-h_{med}=210 mm	49,5 m^2	24,52 t	10,40 m^3
	SM SR EN 12591	Turnarea bitumului 0,8l/m² pe stratul din material granulat, bitum 50/70	589,1 m^2		160,5 l
13	CP D.02.12-2014	Materiale granulare stabilizate cu 4% ciment, cu adaugarea cu piatra sparta LA30,h=150mm	200 m^2		30,0 m^3
14*	SM SR EN 13242+A1:2010/C91:2022	Piatra sparta fr. 22.4-45 conform din pietris concasat LA30, H=250mm	200 m^2		50,50 m^3
15*	SM SR EN 13242+A1:2010/C91:2022	Strat drenant din amestec de nisip si prundis, h=150mm	230 m^2		17,4 m^3
16	10/02-10/457 - L.A.-12	Parapet de siguranta rutiera			
17	10/02-10/457 - L.A.-2	Consolidarea cu beton monolit			
		Umplutura			
18*	SM SR EN 13242+A1:2010/C91:2022	Amestec de nisip si prundis, fr. 0-63 GA 75			290,0 m^3
19		Umplutura acostamentelor			58,0 m^3

Verificator de proiecte 0139
Cecan Alexandru
Domeniile 4d,f,g,h,i
Nr. de inregistrare a avizului 116VP/2025
Valabil de la 08.02.2023 pînă la 08.02.2028
09.12.25

Note:
* - volumele sunt indicate fara coeficientul de compactare.
Volumele pentru imbracamintea rutiera includ si volumele pentru caseta de supralargire.

FOMICIOV DMITRII
P-2024
Nr.1278
4c,d,e,f,g,h,i,
j(porturi
PROIECTANT

Mod.	Cant.	Plansa	N°doc.	Semnatura	Data		
					11.25	10/02-10/457- L.A.-9	Plansa
					11.25		2

Schimb inv. N° | Semnatura si data | Inv. N°

Specificatie

Poz.	Marcare	Denumire	Cant.	Masa unit., kg	Nota
		Elemente prefabricate din beton armat			
1	10/02-10/457 - L.A.-40	Placa de racordare P600.124.30-500C	4	5100	2,0 m^3
2	10/02-10/457 - L.A.-41	Placa de racordare P600.98.30-500C	4	4000	1,6 m^3
		Elemente din beton armat monolit			
3	10/02-10/457 - L.A.-39	Nodul monolit de imbinare a dalelor de racordare Nm-5	1		1,35 m^3
4	10/02-10/457 - L.A.-49	Fundatia parapetului de siguranta la racordare FP-1	12		0,28 m^3
		Alte			
		Aparat de reazem:			
5	SM EN 998-2:2017	- Mortar de ciment M20, h=20mm	1,92 m^2		0,04 m^3
6	SM EN 14695:2014	- Hidroizolatie prin lipire, analog "Эластмостм С", 3 strat x1,92m^2	5,76 m^2		
7	NCM E.04.04:2016, SM SR EN 14188-1:2010	Umplere cu mastic „AM-05K„		38,36	
*	SM SR EN 13242+A1:2010/C91:2022	Piatra sparta LA 20 fr. 16-32:			
8*		- sub placi de racordare, h=100mm			3,3 m^3
9*		- sub nodul monolit, h=400-700mm			57,0 m^3
10	SM SR EN 13808:2014	Protectia elementelor de racordare cu mastica bituminoasa	87,05 m^2		
		Imbracamintea pe partea carosabila			
11	SM EN 13108-5:2016, bitum modificat clasa 4, SM SR EN 14023	Strat de rulare din mixtura asfaltica stabilizata MAS 16 rul, h=50mm	543,0 m^2	63,99 t	27,14 m^3
	SM SR EN 12591	Turnarea bitumului 0,3l/m^2 pe stratul din BAD 22.4 leg., bitum 50/70	543,0 m^2		162,9 l
12	SM SR EN 13108-1:2016, bitum 50/70	Strat de legatura din beton asfaltic deschis cu pietris concasat BAD 22.4 leg.	392,7 m^2	58,66 t	24,88 m^3
		-h=70mm	200,5 m^2	33,01 t	14,0 m^3
0		-h_{med}=65 mm	142,7 m^2	21,79 t	9,24 m^3
		-h_{med}=210mm	49,5 m^2	24,52 t	10,4 m^3
	SM SR EN 12591	Turnarea bitumului 0,8l/m^2 pe stratul din material granulat, bitum 50/70	200,6 m^2		160,5 l
13	CP D.02.12-2014	Materiale granulare stabilizate cu 4% ciment, cu adaugarea cu piatra sparta LA30,h=150mm	228,4 m^2		34,24 m^3
14*	SM SR EN 13242+A1:2010/C91:2022	Piatra sparta fr. 22.4-45 conform din pietris concasat LA30, H=250mm	230,0 m^2		57,50 m^3
15*	SM SR EN 13242+A1:2010/C91:2022	Strat drenant din amestec de nisip si prundis, h=150mm	267,3 m^2		40,1 m^3
16	10/02-10/457 - L.A.-12	Parapet de siguranta rutiera			
17	10/02-10/457 - L.A.-2	Consolidarea cu beton monolit			
		Umplutura			
18*	SM SR EN 13242+A1:2010/C91:2022	Amestec de nisip si prundis, fr. 0-63 GA 75			260,0 m^3
19		Umplutura acostamentelor			52,0 m^3

Verificator de proiecte 0139
Secan Alexandru
Domeniile 4d,f,g,h,i
Nr. de inregistrare a avizului 1167/2025
Valabil de la 08.02.2023 pina la 08.02.2028

07.12.25

Note:
* - volumele sunt indicate fara coeficientul de compactare.
Volumele pentru imbracamintea rutiera includ si volumele pentru caseta de supralargire.

FOMICIOV DMITRII
P-2024
Nr.1278
4c,d,e,f,g,h,i,j,l
PROIECTANT

Mod.	Cant.	Plansa	N°doc.	Semnatura	Data
					11.25
					11.25

10/02-10/457- L.A.-10

Plansa 2

Schimb inv. N°

Semnatura si data

Inv. N°

Sectiunea 2-2
Sc. 1:100

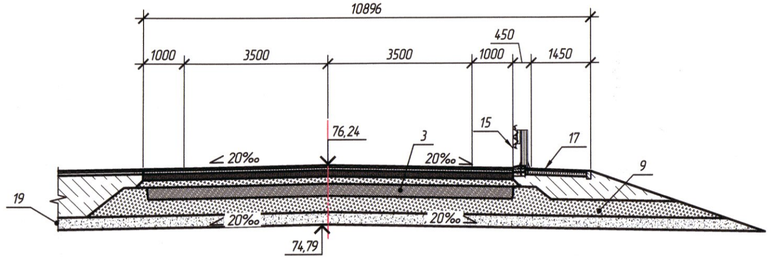

Plan
Sc. 1:100

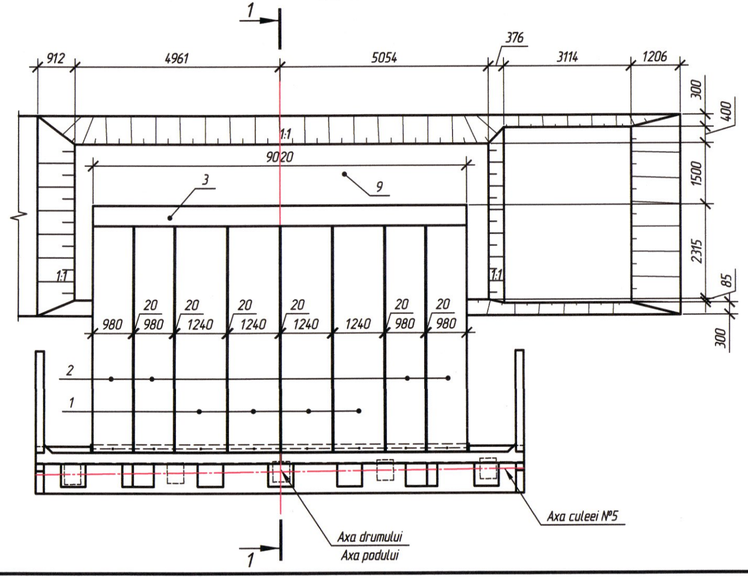

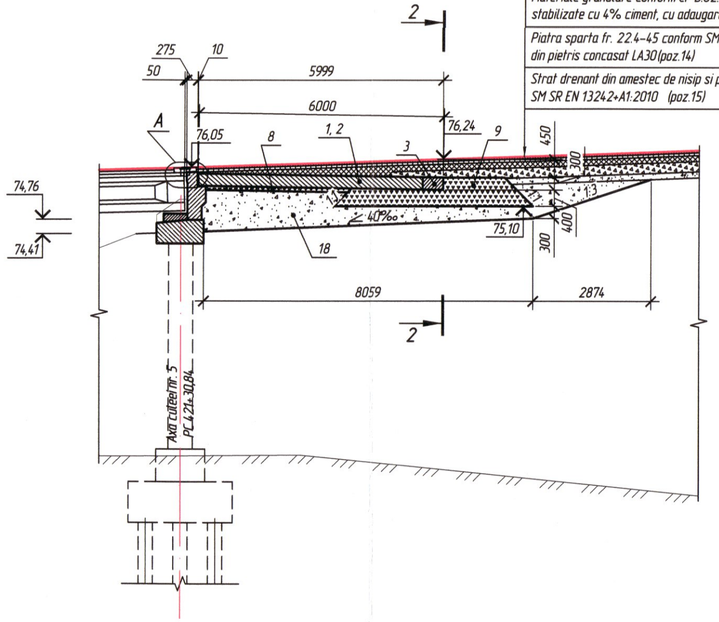

A

Sc. 1:20

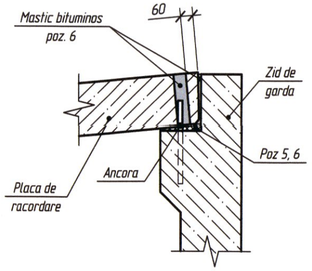

Strat de rulare din mixtura asfaltica stabilizata MAS 16 rul, SM EN 13108-5:2016, bitum modificat clasa 4, SM SR EN 14023 (poz.11)	- 0,05m
Strat de legatura din beton asfaltic deschis cu pietris concasat BAD 22.4 leg., SM SR EN 13108-1:2016, bitum 50/70 SM SR EN 12591 (poz.12) - 0,07m;-h_{med}=0,065m;-h_{med}=0,21m	
Materiale granulare conform CP D.02.12-2014 stabilizate cu 4% ciment, cu adaugarea cu piatra sparta LA30, (poz.13)	- 0,15m
Piatra sparta fr. 22.4-45 conform SM SR EN 13242+A1:2010 din pietris concasat LA30(poz.14)	- 0,25m
Strat drenant din amestec de nisip si prundis, SM SR EN 13242+A1:2010 (poz.15)	- 0,15m

Note:
1. Specificatia vezi pe plasa nr. 10-2.
2. Cotele de nivel sunt indicate in metri.

Verificator de proiecte 0139
Ocean Alexandru
Domeniile 4d,f,g,h,i
Nr. de inregistrare a avizului 116YP/2025
Valabil de la 08.02.2023 pina la 08.02.2028
09.12.25

FOMICIOV DMITRII
P-2024
Nr.1278
4c,d,e,f,g,h,i
1(podturi)
PROIECTANT

Mod.	№sec.	Plansa	№doc.	Semnatura	Data
ISP		Fomiciov D.			11.25
Verificat		Fomiciov D.			11.25
Elaborat		Ianioglo N.			11.25

10/02-10/457-LA

Servicii de proiectare privind actualizarea raportului de expertiză tehnică și elaborarea soluțiilor de proiect pentru reparația podului de șosea poziționat pe drumul public R32 M3 - Vulcănești - Cahul - Taraclia, km 42,100

Podul de şosea poziţionat pe drumul public R32 M3 - Vulcănești - Cahul - Taraclia, km 42,100

Faza	Plansa	Planse
PE	10	2

Racordarea la culeea Nr. 5

Intexnauca SRL CHISINAU

Format A4x3

Schimb inv. №
Semnatura si data
Inv. №

Plan trasare axe
Sc. 1:200

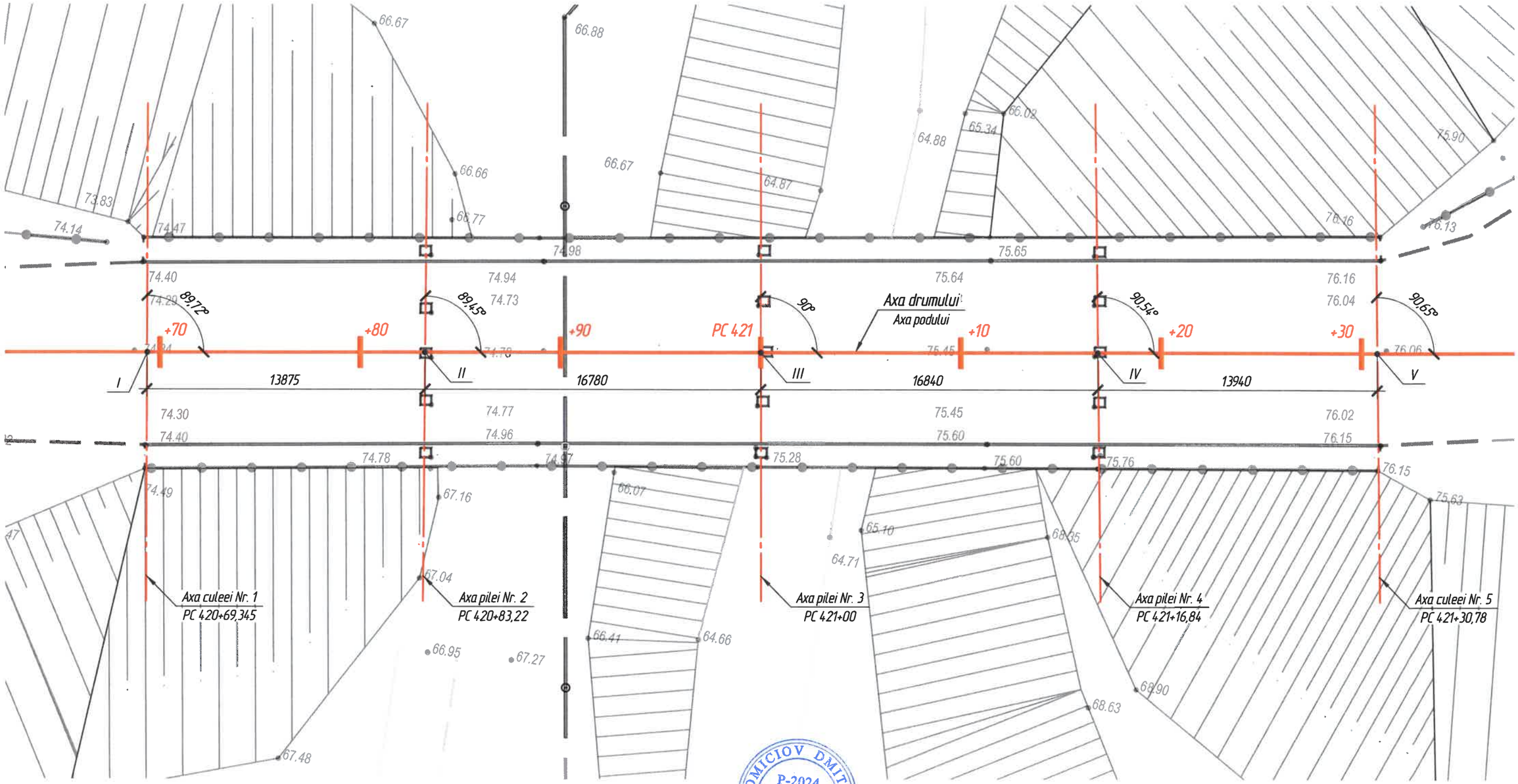

Lista de coordonate

Nr. punctelor de intersectie	X	Y
I	90790.148	195953.832
II	90792.549	195967.498
III (Axa podului)	90795.453	195984.025
IV	90798.368	196000.610
V	90800.780	196014.340

FOMICIOV DMITRII P-2024 Nr.1278 4c,d,e,f,g,h,i, j(porturi) PROIECTANT

Trasarea axelor se va executa dupa finalizarea lucrarilor de demolare a riglelor culeelor si pilelor, in prezenta reprezentantului intreprinderii S.R.L. "INTEXNAUCA".

Verificator de proiecte 0139 Cecan Alexandru Domeniile 4d,f,g,h,i Nr. de inregistrare a avizului 116/0/2025 Valabil din la 08.02.2023 pina la 08.02.2028

09.04.25

Nota:
1. Trasarea axelor riglelor in raport cu axele culeelor vezi pe plansele dispozitiilor generale a culeelor si pilelor (pl. 4–8).
2. Pichetajul axelor este calculat in punctul de intersectie cu axa drumului.

Mod.	N°sec.	Plansa	N°doc.	Semnatura	Data
ISP		Fomiciov D.			05.25
Verificat		Omelco A.			05.25
Elaborat		Turcan E.			05.25

10/02-10/457-LA

Servicii de proiectare privind actualizarea raportului de expertiză tehnică și elaborarea soluțiilor de proiect pentru reparația podului de șosea poziționat pe drumul public R32 M3 – Vulcănești – Cahul – Taraclia, km 42,100

Podul de șosea poziționat pe drumul public R32 M3 – Vulcănești – Cahul – Taraclia, km 42,100

Faza	Plansa	Planse
PE	11	

Plan trasare axe pod

ITN Intexnauca SRL CHISINAU

Schimb inv. N° | Semnatura si data | Inv. N°

1 – 1 (desfasurata)

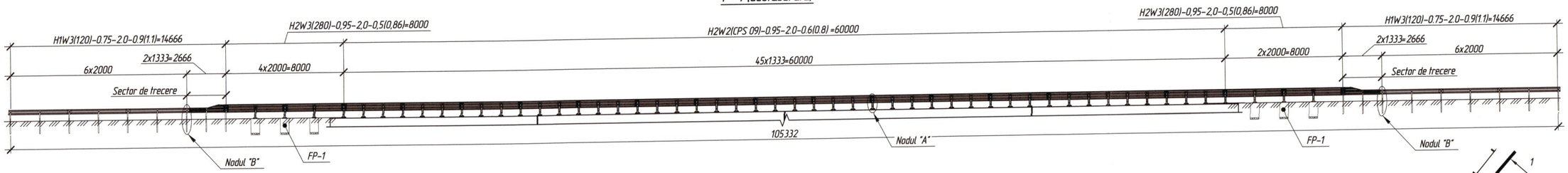

Schema de montarea a parapetului de siguranta a circulatiei vehiculelor. Plan

Sc 1:200

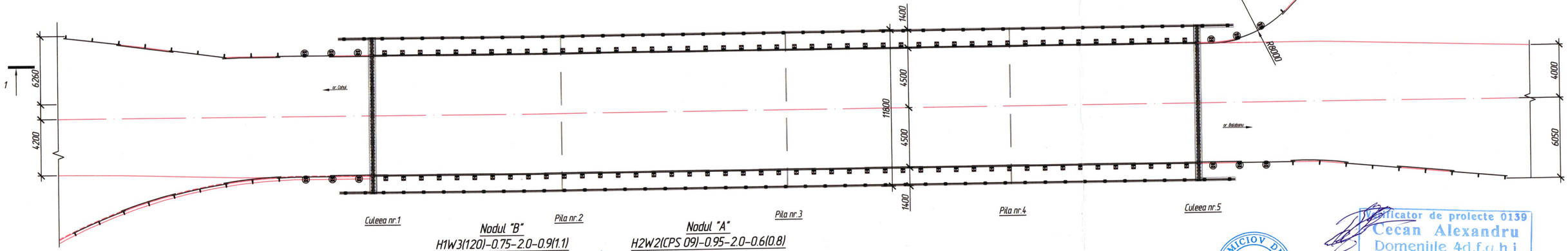

Nodul "B"

H1W3(120)-0.75-2.0-0.9(1.1)

Sc 1:20

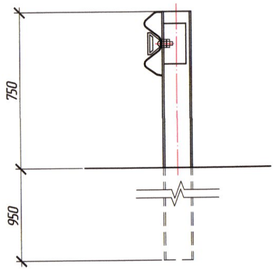

Nodul "A"

H2W2(CPS 09)-0.95-2.0-0.6(0.8)

Sc 1:20

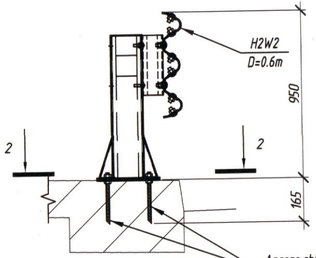

2-2

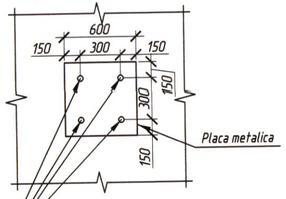

Note:

1. H2W2-ASI B (280)-0.95-2.0-0.6(0.8) – 60,0 m.l.
2. H2W3-ASI A (280)-0.95-2.0-0.5(0.86) – 32,0 m.l.
3. H1W3-ASI A (120)-0.75-2.0-0.9(1.1) – 58,66 m.l. (sector de trecere).
4. Nivelurile de performanta a parapetelor de siguranta sunt adoptate conform SM SR EN 1317-2:2014.

Verificator de proiecte 0139
Cecan Alexandru
Domeniile 4d,f,g,h,i
Nr. de inregistrare a atestatului 1168P/2025
Valabil de la 08.02.2023 pina la 08.02.2028

FOMICIOV DMITRII
P-2024
Nr.1278
4c,d,e,f,g,h,i
3(portiuri)
PROIECTANT

09.12.25

Mod.	Nr.sec.	Plansa	Nr.doc.	Semnatura	Data
ISP		Fomiciov D.			09.25
Verificat		Fomiciov D.			09.25
Elaborat		Ianioglo N.			09.25

10/02-10/457-LA

Servicii de proiectare privind actualizarea raportului de expertiză tehnică și elaborarea soluțiilor de proiect pentru reparația podului de șosea poziționat pe drumul public R32 M3 – Vulcănești – Cahul – Taraclia, km 42,100

Podul de șosea poziționat pe drumul public R32 M3 – Vulcănești – Cahul – Taraclia, km 42,100

Faza	Plansa	Planse
PE	12	

Schema de montarea a parapetului de siguranta

Intexnauca SRL CHISINAU

Schimb inv. Nº

Semnatura si data

Inv. Nº

B

Sc 1:10

(Imbinarea sectiunii pietonale deasupra pilei)

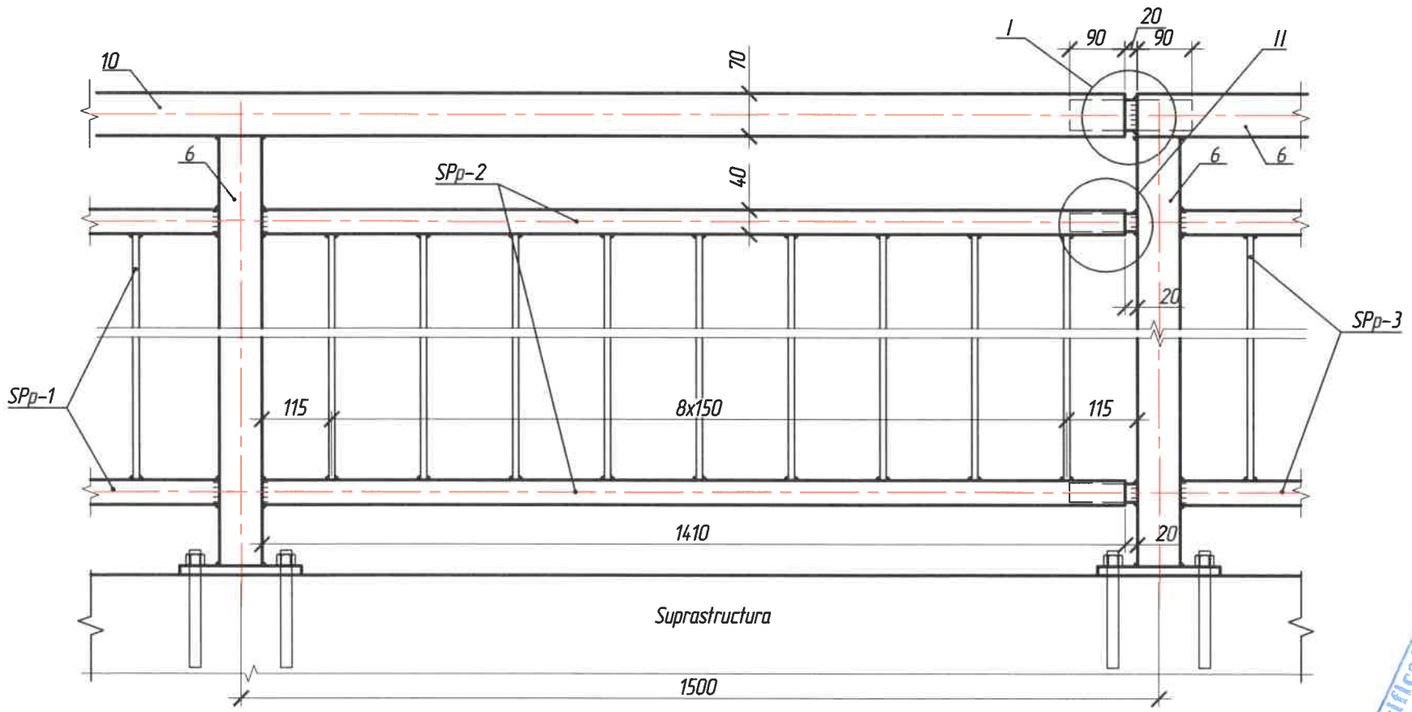

C

Sc 1:10

(Element de capat)

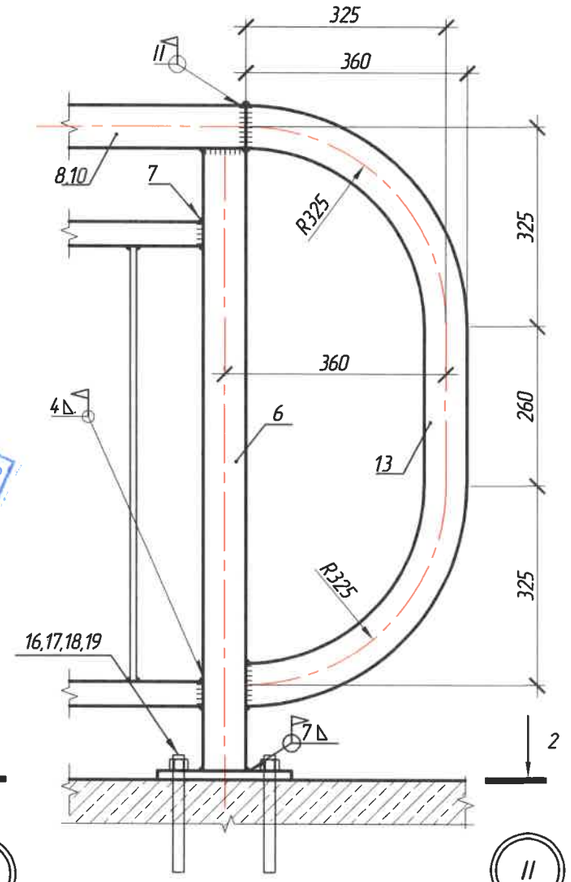

I

M 1:5

II

M 1:5

Sectiunele parapetului pietonale SPp-1-SPp-4

Sc 1:10

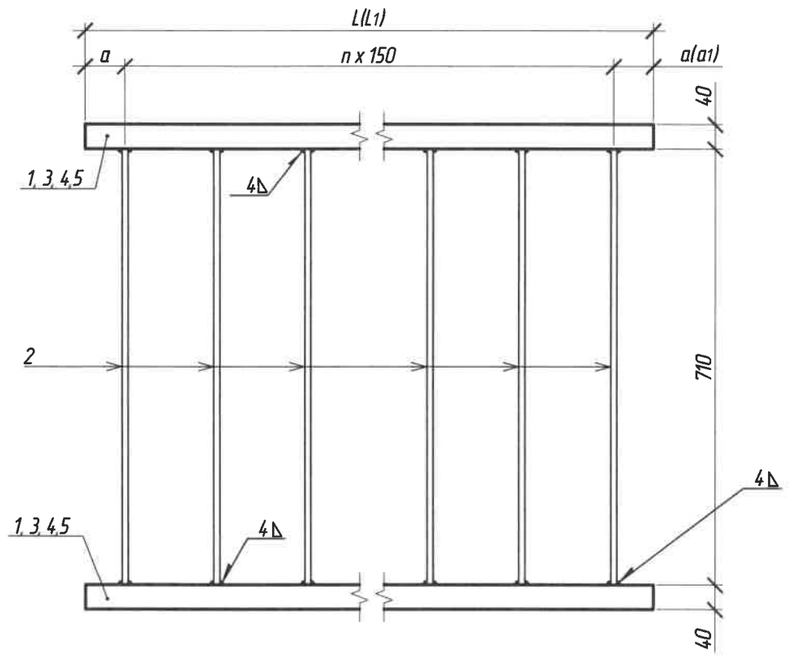

Dimensiuni, mm

	L	L1	a	a1	n
SPp-1	1430	0	115	0	8
SPp-2		1410	115	95	8
SPp-3		1270	120	100	7
SPp-4	1830	0	90	0	11

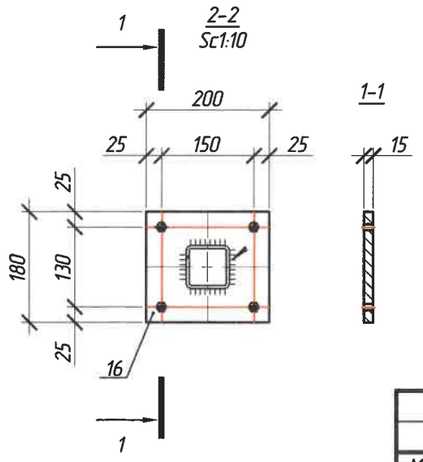

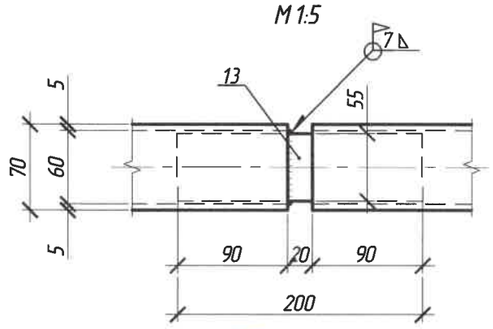

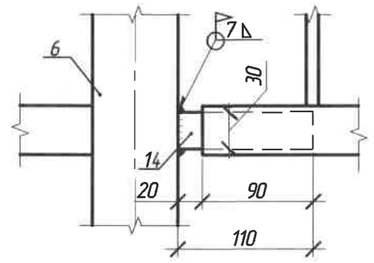

1. Specificatia pe pl. 13-3

Verificator de proiecte 0139 Cecan Alexandru domeniile A.d.f.g.h.i de înregistrare a drepturilor valabil pe ... 116/P/2023 ... 09.02.2028

09.10.23

FOMICIOV DMITRII P-2024 Nr.1278 4c,d,e,f,g,h,i, j(porturi) PROIECTANT

Mod.	Cant.	Plansa	N°doc.	Semnatura	Data
					03.25
					03.25

10/02-10/457 - LA - 13

Plansa 2

Schimb inv. N°

Semnatura si data

Inv. N°

Vederea "A"
Sc1:50

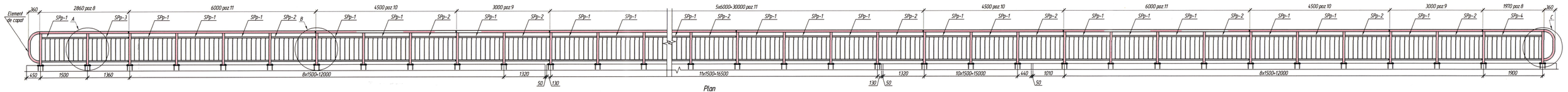

Plan
Sc 1:100

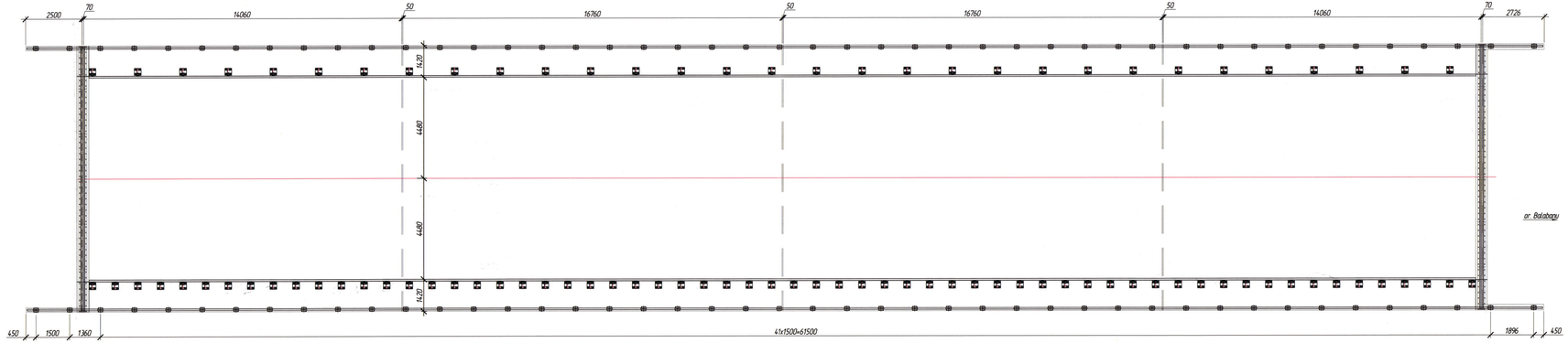

ar. Balabagu

A
Sc 1:20

(Fixarea stâlpului (poz.6) cu soclul Sp-1 si sechiunilor parapetului pietonal cu stâlp)

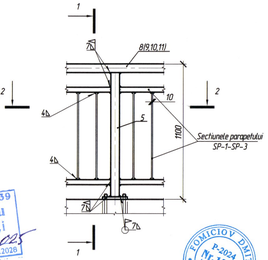

1-1
Sc 1:10

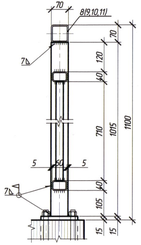

2-2
Sc 1:20

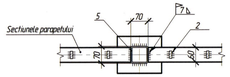

Vederea "A"

1. Noduri "B","C" pe pl. 13-2
2. Specificatia pe pl. 13-3
3. Nodul "C" este oglindit Nodul "C"

Verificator de proiecte 0139
Ciocan Alexandru
Domeniile A,d,f,g,h,i
Nr. de înregistrare a avizului 116VP/2025
Valabil de la 08.02.2025 pînă la 08.02.2028

09.12.25

FOMICIOV DMITRII
P-2024
Nr.1770
Certificat de calificare
PROIECTANT

						10/02-10/457-LA
						Servicii de proiectare privind actualizarea raportului de expertiză tehnică și elaborarea soluțiilor de proiect pentru reparația podului de șosea poziționat pe drumul public R32 M3 – Vulcănești – Cahul – Taraclia, km 42,100
Mod.	N°sec.	Pl.nrsa	N°doc.	Semnatura	Data	
						Podul de șosea poziționat pe drumul public R32 M3 – Vulcănești – Cahul – Taraclia, km 42,100
ISP		Fomiciov D.			09.25	
Verificat		Fomiciov D.			09.25	
Elaborat		Ianioglo N.			09.25	Schema de montarea a parapetului de siguranta pietonala

Faza	Pl.nrsa	Pl.nrse
PE	13	3

ITN Intreprinderea SRL CHISINAU

Inv. N°	Semnatura si data	Schimb. Inv. N°	

Specificatie

Poz.	Marcare	Denumire	Cont.	Masa unit. kg	Nota
		Unitati de asamblare			
		Sectiunea parapetului pietonal SPp-1	60	30,95	
1	SM EN 10219-2:2019	Teava 60x40x4 L=1430,	2	7,95	
2	SM EN 10058:2019	Otel plat—10x30 L=710, S235J2	9	1,67	
		Sectiunea parapetului pietonal SPp-2	12	30,73	
3	SM EN 10219-2:2019	Teava 60x40x4 L=1410,	2	7,84	
2	SM EN 10058:2019	Otel plat—10x30 L=710, S235J2	9	1,67	
		Sectiunea parapetului pietonal SPp-3	2	27,50	
4	SM EN 10219-2:2019	Teava 60x40x4 L=1270,	2	7,06	
2	SM EN 10058:2019	Otel plat—10x30 L=710, S235J2	8	1,67	
		Sectiunea parapetului pietonal SPp-4	2	40.41	
5	SM EN 10219-2:2019	Teava 60x40x4 L=1830,	2	10,17	
2	SM EN 10058:2019	Otel plat—10x30 L=710, S235J2	12	1,67	
		Elemente separate			
6	SM EN 10219-2:2019	Stilp parapetului Teava 70x70x5 L=1015	90	10,02	
		Balustrada parapetilor			
7	SM EN 10219-2:2019	-Teava 70x70x5 L=1970	2	19,44	
8	SM EN 10219-2:2019	-Teava 70x70x5 L=2860	2	28,23	
9	SM EN 10219-2:2019	-Teava 70x70x5 L=3000	4	29,61	
10	SM EN 10219-2:2019	-Teava 70x70x5 L=4500	6	44,42	
11	SM EN 10219-2:2019	-Teava 70x70x5 L=6000	14	59.2200	

Specificatie

Poz.	Marcare	Denumire	Cont.	Masa unit. kg	Nota
		Element de capat parapetului			
12	SM EN 10219-2:2019	Teava 70x70x5 L=1320,	4	13,03	
		Elemente imbinarii parapetului			
13	SM EN 10219-2:2019	Teava 60x60x5 L=200	13	1,66	
14	SM EN 10219-2:2019	Teava 50x30x4 L=110	26	0,47	
		Elemente verticale de sustinere			
15	SM EN 10058:2019	Platbanda -15x180, L=200 mm, S235J2	90	4,21	
		Accesorii			
16	DIN 976	Tija filetata M10x130 - A4-70	360	0,0750	27,0 kg
17	EN 10219	Saiba plata M10 - 300 HV-A4	360	0,0036	1.296 kg
18	SM EN ISO 4032:2023	Piulita M10 - A4-70	360	0,0105	3.78 kg
10		Ancora chimica HIT-RE 500 V3 (sau orice produs analog)	360	6.8 ml	2448.0 ml

Verificator de proiecte 0139
Cecan Alexandru
Domeniile 4d,f,g,h,i
Nr. de inregistrare a avizului 116VP/2025
Valabil de la 08.02.2023 pina la 08.02.2028
09.12.25

Consumul de metal pe pod, kg

Marca elementului	Marca metalului										Consumul total
	Tevi din otel						Table din otel				
	S275J2H						S235J2				
	SM EN 10219-2:2019			SM EN 10219-2:2019			SM EN 10025-2:2015				
	70x70x5	60x60x5	Rez.	60x40x4	50x30x4	Rez.	—10x30	Rez.	—15x180	Rez.	
Parapet pietonal	1645,0	21,6	1666,6	1211,1	12,2	1223,3	1020,5	1020,5	378.9000	378.9000	4289,3

Greutatea parapetului pietonal pentru intreg pod (inclus racordarea) este - 4289,3 kg.
Ancora chimica HIT-RE 500 V3 (sau orice produs analog) - 2,448 litre.

Nota:
1. Sudarea pieselor se executa conform SM EN ISO 9692-1:2015.
"Imbinarea de colt N°3.1.1", "Imbinarea de colt dublu N°4.1.3".

Pe parapetul pietonal se va aplica sistemul de vopsire anticoroziva - A4.15 conform SM EN ISO 12944-5:2020.
Sudarea pieselor se executa conform SM EN ISO 9692-1:2015.

FOMICIOV DMITRII
P-2024
Nr.1278
4c,d,e,f,g,h,i,
j(porturi
PROIECTANT

Mod.	Cant.	Plansa	N°doc.	Semnatura	Data		Plansa
					03.25	10/02-10/457 - LA -13	3
					03.25		

Schimb inv. N°
Semnatura si data
Inv. N°

Vedere laterala a scarii
Sc. 1:75

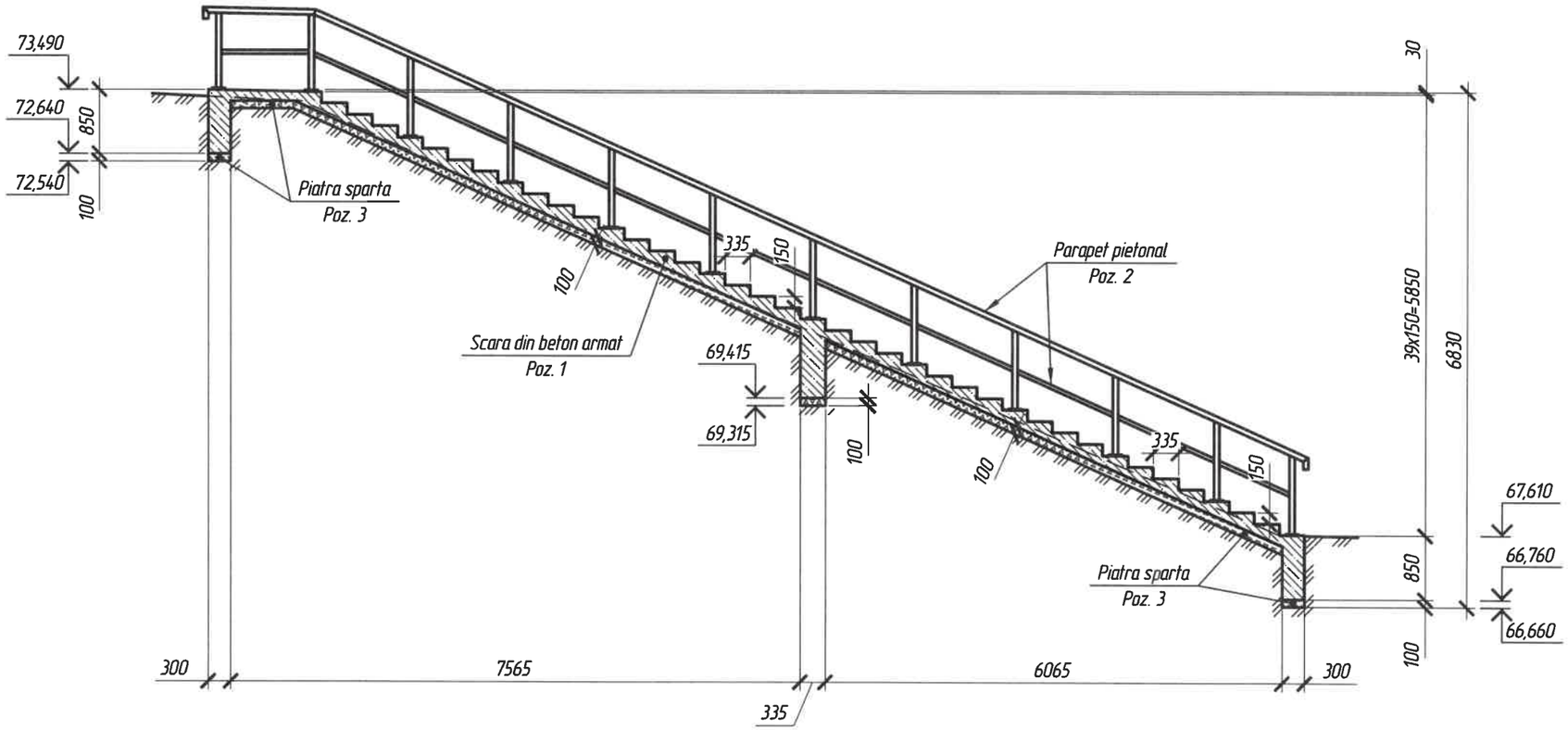

Plan scara
Sc. 1:75

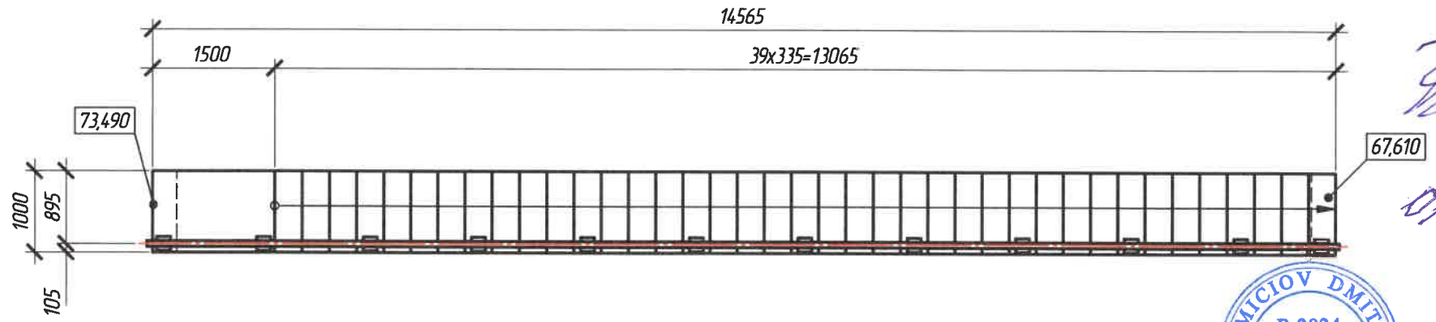

Verificator de proiecte 0139
Cecan Alexandru
Domeniile 4d,f,g,h,i
Nr. de inregistrare a avizului 116 VP/2025
Valabil de la 08.02.2023 pina la 08.02.2028
09.12.25

FOMICIOV DMITRII
P-2024
Nr.1278
4c,d,e,f,g,h,i,
j(porturi
PROIECTANT

Note:
1. Dimensiunile sunt indicate in milimetri.
2. Cotele de nivel sunt indicate in metri.

Specificatie

Poz.	Marcarea	Denumirea	Cant.	Masa unit., kg	Note
		Elemente			
1	10/02-10/457-LA - 37	Scara din beton monolit			3,6 m^3
2	10/02-10/457-LA - 15	Parapet pietonal metalic			
		Materiale			
3	SM SR EN 13242+A1:2010/C91:2022	Piatra sparta LA20, fr.16-32mm, H=100mm	15,8 m^2		1,58 m^3

Mod.	N°sec.	Plansa	N°doc.	Semnatura	Data
ISP		Fomiciov D.			09.25
Verificat		Omelco A.			09.25
Elaborat		Turcan E.			09.25

10/02-10/457-LA

Servicii de proiectare privind actualizarea raportului de expertiză tehnică și elaborarea soluțiilor de proiect pentru reparația podului de șosea poziționat pe drumul public R32 M3 - Vulcănești - Cahul - Taraclia, km 42,100

Podul de șosea poziționat pe drumul public R32 M3 - Vulcănești - Cahul - Taraclia, km 42,100

Faza	Plansa	Planse
PE	14	

Scara de acces de la PC 420+64,5 (stinga). Vedere generala

Intexnauca SRL CHISINAU

Schimb inv. N°

Semnatura si data

Inv. N°

Vedere laterala a parapetului pietonal

Sc. 1:50

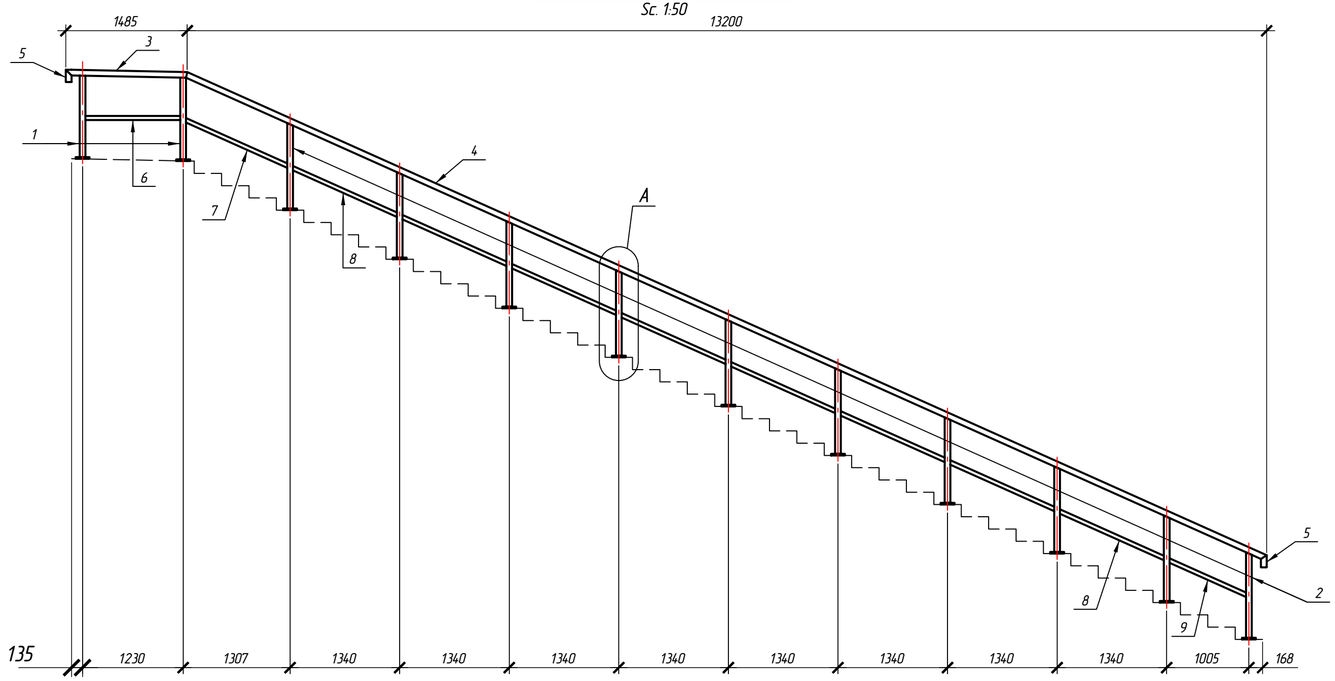

Specificatie

Poz.	Marcarea	Denumirea	Cant.	Masa unit., kg	Note
		Elemente de asamblare			411,06
1	SM EN 10219-2:2019	Teava 70x70x5, L=1000mm, S275J2H	2	9,7	19,4
2	SM EN 10219-2:2019	Teava 70x70x5, L=1045mm, S275J2H	10	10,14	101,4
3	SM EN 10219-2:2019	Teava 70x70x5, L=1485mm, S275J2H	1	14,4	14,4
4	SM EN 10219-2:2019	Teava 70x70x5, L=14470mm, S275J2H (nr. de elemente depinde de lungimea de livrare)	1	140,36	140,36
5	SM EN 10219-2:2019	Teava 70x70x5, L=150mm, S275J2H	2	1,46	2,92
6	SM EN 10219-2:2019	Teava 70x50x5, L=1160mm, S275J2H	1	9,44	9,44
7	SM EN 10219-2:2019	Teava 70x50x5, L=1340mm, S275J2H	1	10,91	10,91
8	SM EN 10219-2:2019	Teava 70x50x5, L=1415mm, S275J2H	9	11,52	103,68
9	SM EN 10219-2:2019	Teava 70x50x5, L=1050mm, S275J2H	1	8,55	8,55
		Accesorii			
Pa-1	10/02-10/457-LA - 59	Piesa de ancorare a stalpilor parapetului	12	4,35	52,2
		Forarea gaurilor cu H=95mm	48		
	SM SR EN 1504-4:2010	Clei epoxidic	48	8,2 ml	395 ml/0,85kg

A

Sc. 1:20

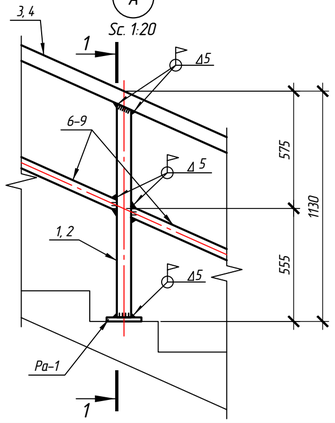

Sectiunea 1-1

Sc. 1:20

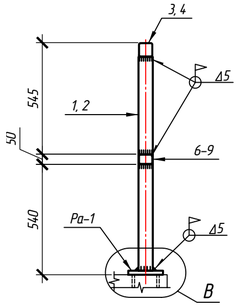

B

Sc. 1:5

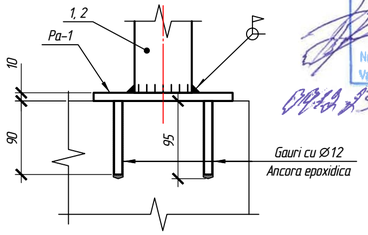

Verificator de proiecte 0139
Secan Alexandru
Domeniile 4d,f,g,h,i
Nr. de inregistrare a avizului 116VP/2025
Valabil de la 08.02.2025 pina la 08.02.2028

FOMICIOV DMITRII
P-2024
Nr.1278
4c,d,e,f,g,h,i
1(portiuni)
PROIECTANT

Note:

1. Dimensiunile sunt indicate in milimetri.
2. Sudarea pieselor se executa conform SM EN ISO 9692-1:2015.
3. Clasa de corozivitate conform SM EN ISO 12944-2:2018 - C3 (moderata), durata de viata a sistemului de protectie - ridicata (15 ani - 25 ani).
4. Sistemul de vopsire C3.10 - SM EN ISO 12944-5:2020, grosime - 200μm.
5. Poz. 4 este formata din mai multe elemente sudate impreuna, lungimea cararare depinde producator.

Mod.	N°sec.	Plansa	N°doc.	Semnatura	Data
ISP		Fomiciov D.			09.25
Verificat		Omelco A.			09.25
Elaborat		Turcan E.			09.25

10/02-10/457-LA

Servicii de proiectare privind actualizarea raportului de expertiză tehnică şi elaborarea soluţiilor de proiect pentru reparaţia podului de şosea poziţionat pe drumul public R32 M3 - Vulcăneşti - Cahul - Taraclia, km 42,100

Podul de şosea poziţionat pe drumul public R32 M3 - Vulcăneşti - Cahul - Taraclia, km 42,100

Faza	Plansa	Planse
PE	15	

Parapet pietonal la scara de la PC 4.20+64,5 (stinga).

ITN Intexnauca SRL CHISINAU

Format A4x3

Schimb inv. N°

Semnatura si data

Inv. N°

Vedere laterala a scarii

Sc. 1:75

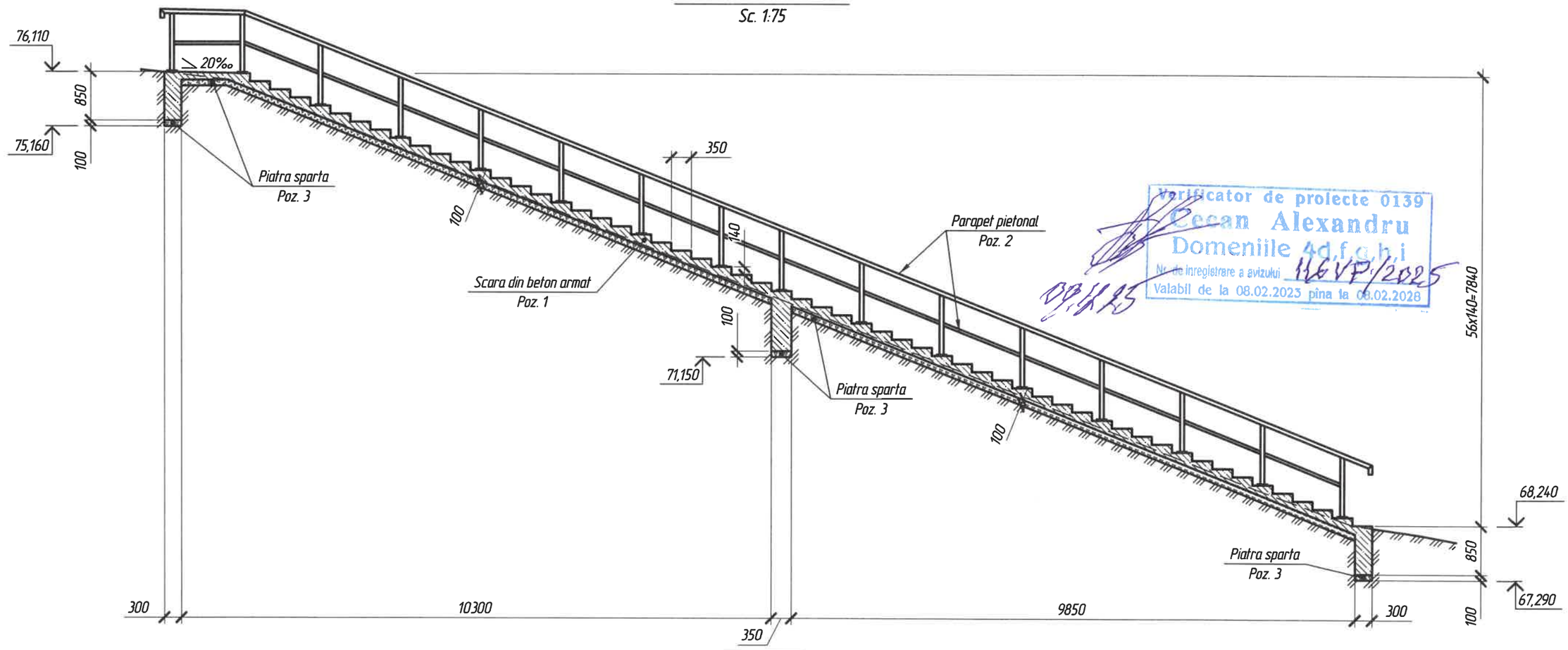

Sc. 1:75

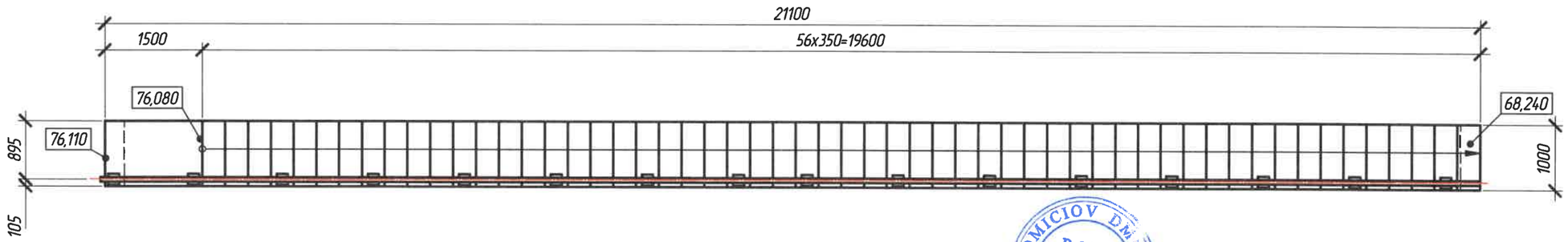

Verificator de proiecte 0139
Cecan Alexandru
Domeniile 4d,f,g,h,i
Nr. de inregistrare a avizului 116VP/2025
Valabil de la 08.02.2023 pina la 08.02.2028

FOMICIOV DMITRII
P-2024
Nr.1278
4c,d,e,f,g,h,i,
j(porturi
PROIECTANT

Specificatie

Poz.	Marcarea	Denumirea	Cant.	Masa unit., kg	Note
		Elemente			
1	10/02-10/457-LA - 38	Scara din beton monolit	1		$4,9m^3$
2	10/02-10/457-LA - 17	Parapet pietonal metalic	1	626,71	
		Materiale			
3	SM SR EN 13242+A1:2010/C91:2022	Piatra sparta LA20, fr.16-32mm, H=100mm	22,6 m^2		$2,26\ m^3$

Note:
1. Dimensiunile sunt indicate in milimetri.
2. Cotele de nivel sunt indicate in metri.

Mod.	N°sec.	Plansa	N°doc.	Semnatura	Data
ISP		Fomiciov D.			09.25
Verificat		Omelco A.			09.25
Elaborat		Turcan E.			09.25

10/02-10/457-LA

Servicii de proiectare privind actualizarea raportului de expertiză tehnică și elaborarea soluțiilor de proiect pentru reparația podului de șosea poziționat pe drumul public R32 M3 - Vulcănești - Cahul - Taraclia, km 42,100

Podul de șosea poziționat pe drumul public R32 M3 - Vulcănești - Cahul - Taraclia, km 42,100

Faza	Plansa	Planse
PE	16	

Scara de acces de la PC 421+25 (stinga). Vedere generala

Intexnauca SRL CHISINAU

Schimb inv. N° | Semnatura si data | Inv. N°

Vedere laterala a parapetului pietonal

Sc. 1:75

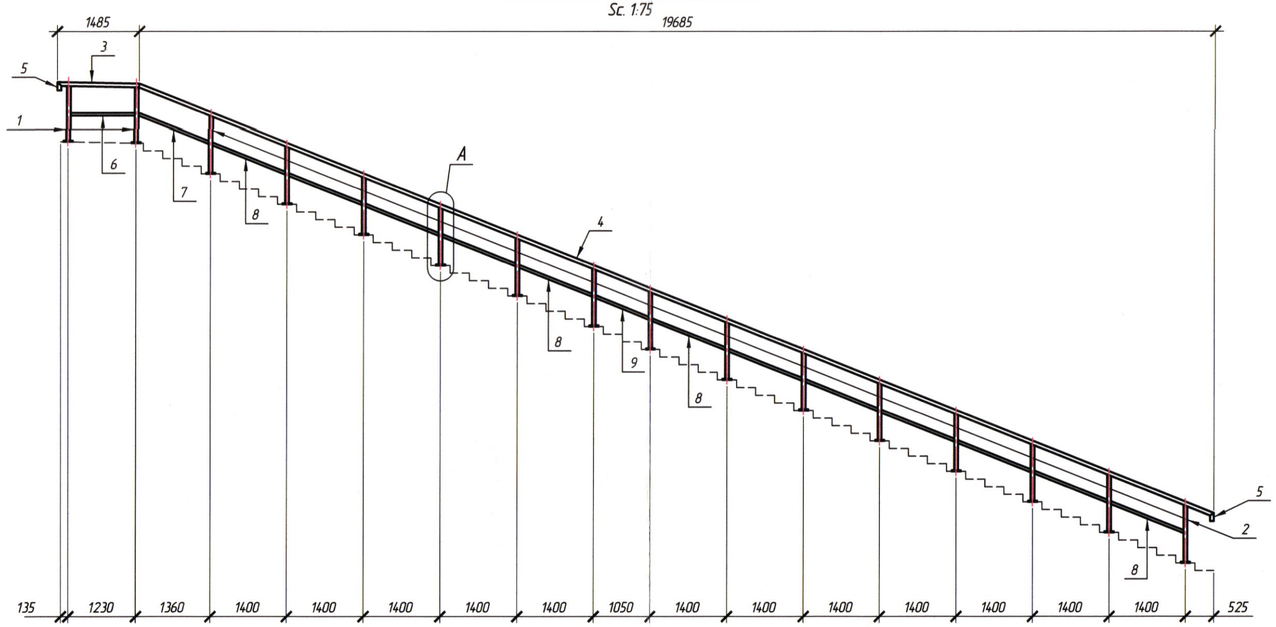

Specificatie

Poz.	Marcarea	Denumirea	Cant.	Masa unit., kg	Note
		Elemente de asamblare			557,11
1	SM EN 10219-2:2019	Teava 70x70x5, L=1000mm, S275J2H	2	9,7	19,4
2	SM EN 10219-2:2019	Teava 70x70x5, L=1045mm, S275J2H	14	10,14	141,96
3	SM EN 10219-2:2019	Teava 70x70x5, L=1485mm, S275J2H	1	14,4	14,4
4	SM EN 10219-2:2019	Teava 70x70x5, L=21200mm, S275J2H (nr. de elemente depinde de lungimea de livrare)	1	205,64	205,64
5	SM EN 10219-2:2019	Teava 70x70x5, L=150mm, S275J2H	2	1,46	2,92
6	SM EN 10219-2:2019	Teava 70x50x5, L=1160mm, S275J2H	1	9,44	9,44
7	SM EN 10219-2:2019	Teava 70x50x5, L=1410mm, S275J2H	1	11,48	11,48
8	SM EN 10219-2:2019	Teava 70x50x5, L=1455mm, S275J2H	12	11,85	142,2
9	SM EN 10219-2:2019	Teava 70x50x5, L=1190mm, S275J2H	1	9,67	9,67
		Accesorii			
Pa-1	10/02-10/457-LA - 59	Piesa de ancorare a stalpilor parapetului	16	4,35	69,6
		Forarea gaurilor cu H=95mm	64		
	SM SR EN 1504-4:2010	Clei epoxidic	64	8,2 ml	525 ml/1,13kg

Verificator de proiecte 0139
Cecan Alexandru
Domeniile 4d,f,g,h,i
Nr. de inregistrare a avizului 116 VT/2025
Valabil de la 08.02.2025 pina la 08.02.2028
09.2025

A

Sc. 1:20

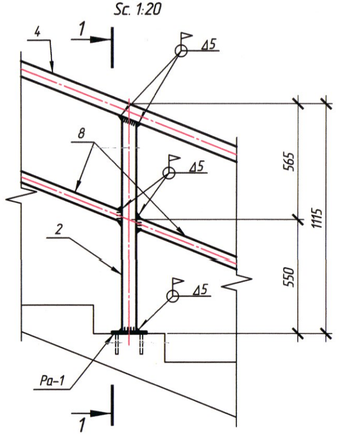

Sectiunea 1-1

Sc. 1:20

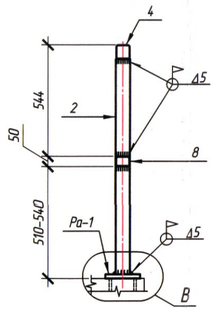

B

Sc. 1:5

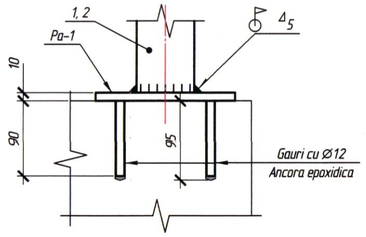

Note:
1. Dimensiunile sunt indicate in milimetri.
2. Sudarea pieselor se executa conform SM EN ISO 9692-1:2015.
3. Clasa de corozivitate conform SM EN ISO 12944-2:2018 - C3 (moderata), durata de viata a sistemului de protectie - ridicata (15 ani - 25 ani).
4. Sistemul de vopsire C3.10 - SM EN ISO 12944-5:2020, grosime - 200µm.
5. Poz. 4 este formata din mai multe elemente sudate impreuna, lungimea cararare depinde producator.

FOMICIOV DMITRII P-2024 Nr.1278 a.c.d.e.f.g.h.i. (importul) PROIECTANT

Mod.	N°sec.	Plansa	N°doc.	Semnatura	Data
ISP		Fomiciov D.			09.25
Verificat		Omelco A.			09.25
Elaborat		Turcan E.			09.25

10/02-10/457-LA

Servicii de proiectare privind actualizarea raportului de expertiză tehnică şi elaborarea soluţiilor de proiect pentru reparaţia podului de şosea poziţionat pe drumul public R32 M3 - Vulcăneşti - Cahul - Taraclia, km 42,100

Podul de şosea poziţionat pe drumul public R32 M3 - Vulcăneşti - Cahul - Taraclia, km 42,100

Faza	Plansa	Planse
PE	17	

Parapet pietonal la scara de la PC 4+21+25 (stinga)

Intexnauca SRL CHISINAU

Schimb inv. N° | Semnatura si data | Inv. N°

Plan
Sc 1:100

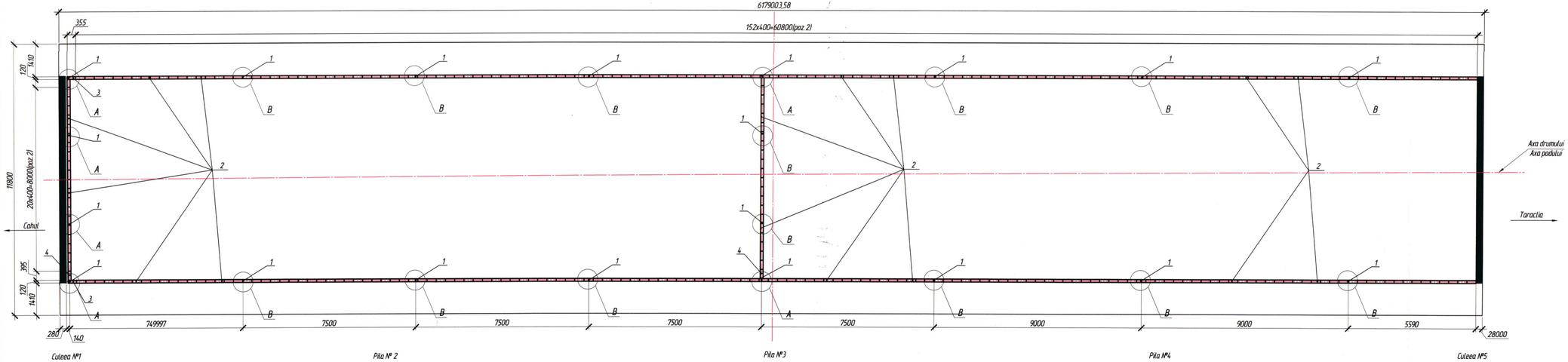

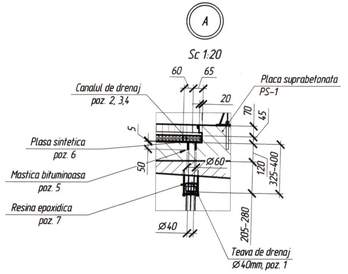

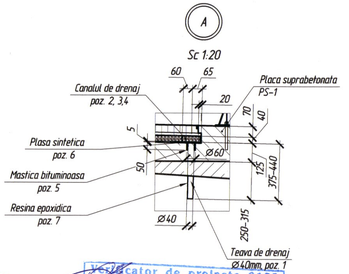

Specificatie

Poz.	Marcare	Denumire	Canf.	Masa unit. kg	Nota
		Executarea drenajului			
1	SM SR ISO 4427-1:2011	Teava de drenaj ПЭ 32 SDR 21 – 40x2, Lmed=38.2	20	0,10	
2	TУ 5714-001-18819798-2009	Mixtura de drenaj din piatra de granit fr. 3-10mm, 400x120x40	346		138,4 m.l
3	TУ 5714-001-18819798-2009	Mixtura de drenaj din piatra de granit fr. 3-10mm, 355x120x40	2		0,71m.l
4	TУ 5714-001-18819798-2009	Mixtura de drenaj din piatra de granit fr. 3-10mm, 395x120x40	2		0,79m.l
5	NCM E.04.04-2016, SM SR EN 14188-1:2010, BCH 32-81	Umplute cu mastic bituminos		7,0	
6	SM SR EN 1504-4:2010	Rascina epoxidica	20	5,7	
7	SM SR EN 50363-0:2013	Plasa sintetica 100x100 (cu ochiul 2x2mm)	20		0,2m²

1. Sistema de drenaj se executa peste placa supra betonata dupa executarea hidroizolatiei.
2. Teaza este polimerica cu diametru 40mm. Gaurile pentru teava se executa in doua deametre la primele 50mm deametru de 60mm, iar portiunea ramasa cu deametrul de 42mm.
3. Partea de sus a tevei de drenaj trebuie sa fie la nivelul de sus a hidroizolatiei iar partea inferioara mai jos cu cel putin 50mm de la partea inferioara a placii grinzii din beton. Spatiul dintre teava si beton se va umple cu mastica bituminoasa.
4. La amplasarea tevei deasupra pilei sau in nemijlocita apropiere de ea se va folosi teava flexibila cu diametru mai mare care se va prinde de capatul tevei de drenaj. Lungimea tevei flexibile va fi in asa fel incit sa asigure nepatrunderea apei pe pila.
5. Canalul de drenaj se executa din brichetele de drenaj. Brichetele de drenaj se amplaseaza una de alta – fara a fi incleiate intre ele sau de baza si se amplaseaza in oriacare fel dupa lungime (400, 600, 400 etc.).
6. Dupa formarea canalului de drenaj nu se permite turnarea peste el a betonului. Daca este nevoie de turanat beton peste canal se prevede amplasarea materialelor geocompozite groase pentru a nu permite scurgerea in canal a laptelui de ciment.
7. La asternerea betonului asfaltic peste canalul de drenaj nu se permite turnarea bitumului.

Note:
1. Dimensiunile sunt indicate in milimetri.
2. Cotele de nivel sunt indicate in metri.

Verificator de proiecte 0139
Cecan Alexandru
Domeniile 4d,f,g,h,i
Valabil de la 08.02.2025 pînă la 08.02.2028
Certificat de înregistrare a actului de proiectare
16VP/2025

FOMICIOV DMITRII
P-2024
Nr.1278
a,c,d,e,f,g,h,i
1/portiuni
PROIECTANT

Mod	N°sec.	Planșa	N°doc.	Semnatura	Data
ISP		Fomiciov D.			09.25
Verificat		Omelca A.			09.25
Elaborat		Postica S.			09.25

10/02-10/457-LA

Servicii de proiectare privind actualizarea raportului de expertiză tehnică și elaborarea soluțiilor de proiect pentru reparația podului de șosea poziționat pe drumul public R32 M3 – Vulcănești – Cahul – Taraclia, km 42,100

Podul de șosea poziționat pe drumul public R32 M3 – Vulcănești – Cahul – Taraclia, km 42,100

Faza	Planșa	Foaie
PE	18	

Drenaj pe partea carosabila

ITN Intexnauca SLI CHISINAU

Format A3

Schița nr. N°
Semnătura și data
Inv. N°

Fatada la iesirea podului
Sc 1:200

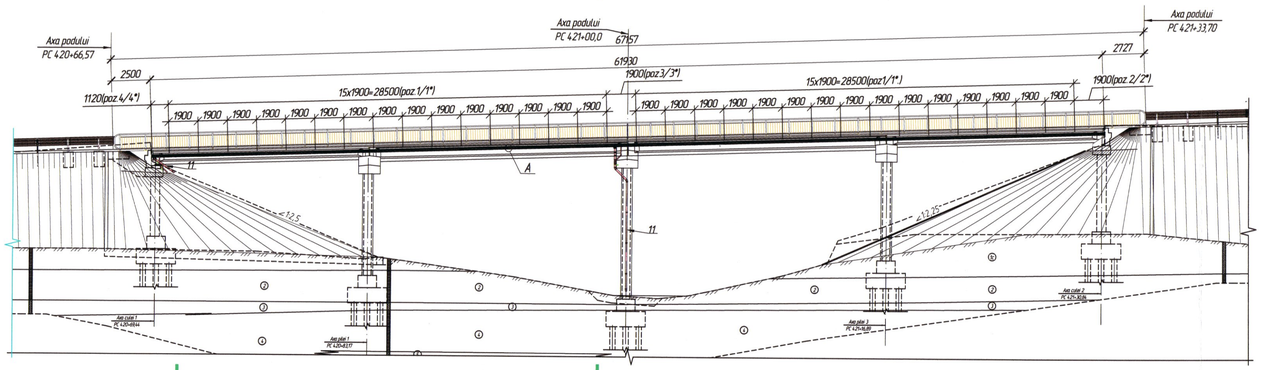

Sectiunea transversala 2-2(Culeea nr.1)
Sc 1:100

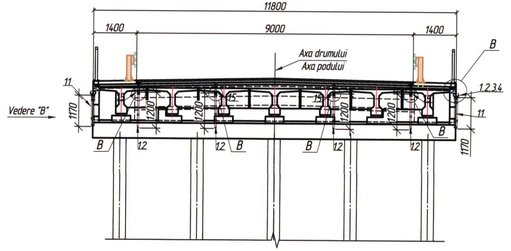

Vederea "A"
Sc 1:100

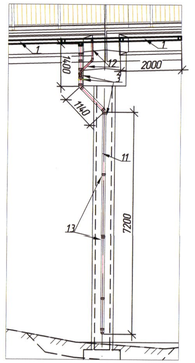

Vederea "B"
Sc 1:20

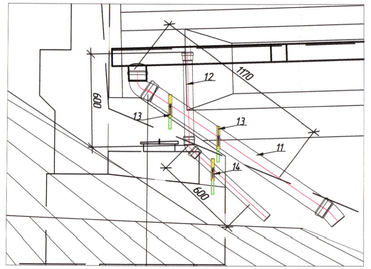

Sectiunea transversala 1-1 (Pila nr.3)
Sc 1:100

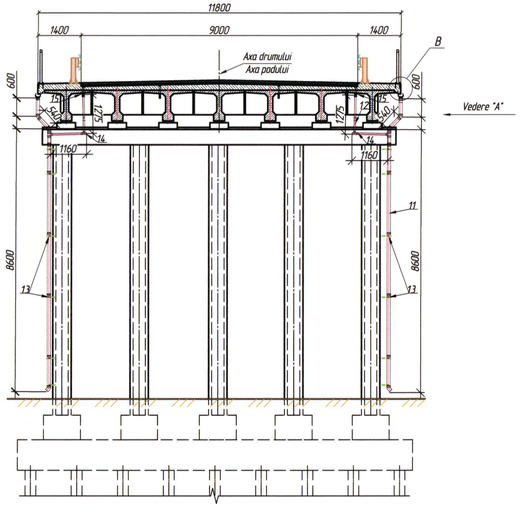

Dupa montarea sistemului de evacuare a apei, Proiectantul si Antreprenorul vor examina la fata locului necesitatea fixarii tuburilor PE cu tiranti (poz. 12).

Note:
1. Nodurile A,B si C vezi pe plansa 9-2.
2. Consolidarea suprafetelor sferturilor de con si albiei vezi pe pl. 2.

Specificatie

Poz.	Marcare	Denumire	Cant.	Masa unit. kg	Nota
		Sistem de evacuare a apei			
1	10/02-10/133 - L.A. - pl. 44	Jgheab N*1/1*	60	7,6	
2	10/02-10/133 - L.A. - pl. 45	Jgheab N*2/2*	2	7,8	
3	10/02-10/133 - L.A. - pl. 46	Jgheab N*3/3*	2	9,7	
4	10/02-10/133 - L.A. - pl. 46	Jgheab N*4/4*	2	6,4	
5	10/02-10/133 - L.A. - pl. 43	Element de fixare a jgheaburilor	124	0,82	
6	ISO 10642	Surub M10x65	248		
7		Ancora (analog - Fisher (Heavy-duty anchor) SLM 10 N A4 (Art. No - 050527))	248	-	
8	SM EN ISO 4014:2022	Buton M10x25 - 8.8 - A4-70	248	0,0278	
9	SM EN ISO 4032:2023	Piulita M10 - A4-70	248	0,0107	
10	SM EN ISO 7089:2015	Saiba plata M10 - 300 HV-A4	248	0,004	
11	SM EN 1401-1:2019	Teavă PVC SN 8 DN 160x4,7	23,0 m.l.		
12	SM EN 1401-1:2019	Teavă PP DN 50x1,8	11,0 m.l.		
13	SM EN 845-1+A1:2017	Elemente de fixare al tuburilor DN 160 (orizontala)	20	-	-
		brida zincata cu gaura si garnitura din cauciuc IKA 150	1	1.09	-
		tija filetata IRRT 121000, M12, L 0.3m	1	0.48	-
14	SM EN 845-1+A1:2017	Elemente de fixare al tuburilor DN 50	10	-	-
		brida zincata cu gaura si garnitura din cauciuc IKA 50	1	0.42	-
		tija filetata IRRT 121000, M12, L 0,3m	1	0.48	
15	SM EN 845-1+A1:2017	Elemente de fixare al tuburilor DN 50 (verticala)	6	-	
		brida zincata cu gaura si garnitura din cauciuc IKA 50	1	0.42	
		tija filetata IRRT 121000, M12, L 0.3m	2	0.48	

Verificator de proiecte 0139
Cecan Alexandru
Domeniile 4d,f,g,h,i
Nr. de înregistrare a evidenței 1167P/2025
Valabil din la 18.02.2023 pînă la 06.02.2026
09.12.25

FOMICIOV DMITRII
P-2024
Nr.1278
4c,d,e,f,g,h,i
1(portul)
PROIECTANT

Mod.	N*sec.	Plansa	N*doc.	Semnatura	Data
ISP		Fomiciov D.			09.25
Verificat		Fomiciov D.			09.25
Elaborat		Postica S.			09.25

10/02-10/457-LA

Servicii de proiectare privind actualizarea raportului de expertiză tehnică și elaborarea soluțiilor de proiect pentru reparația podului de șosea poziționat pe drumul public R32 M3 - Vulcănești - Cahul - Taraclia, km 42,100

Podul de șosea poziționat pe drumul public R32 M3 - Vulcănești - Cahul - Taraclia, km 42,100

Schema de evacuare a apei

Faza	Plansa	Planse
PE	19	

ITN Intexnauca SRL CHISINAU

Format A3

Schimb inv. N*

Semnatura si data

Inv. N*

A

Sc. 1:10

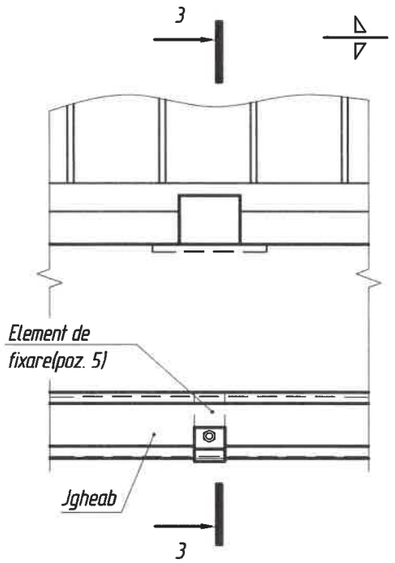

3 – 3

Sc. 1:10

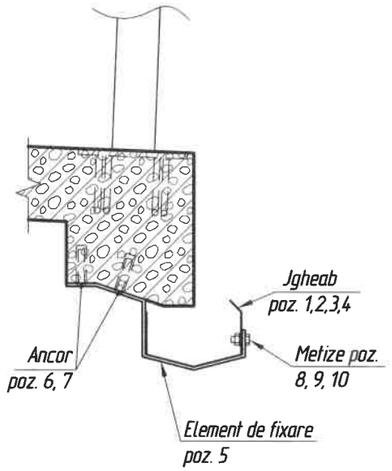

B

Sc. 1:10

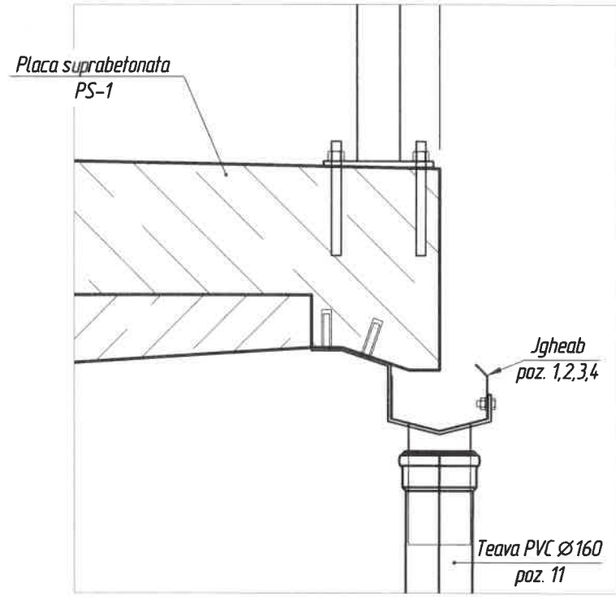

C

Sc. 1:10

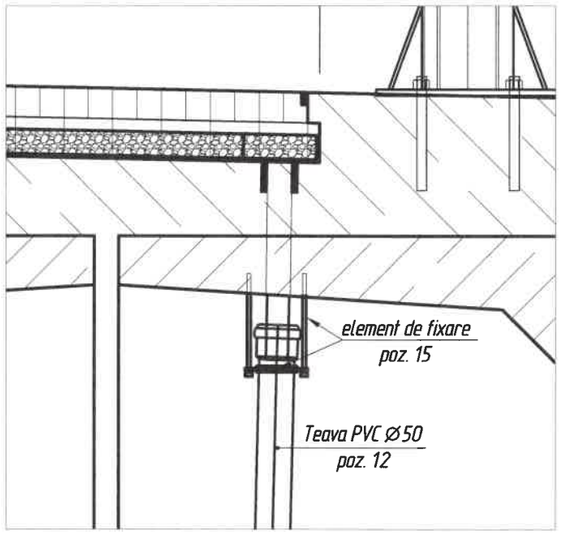

D

Sc. 1:5

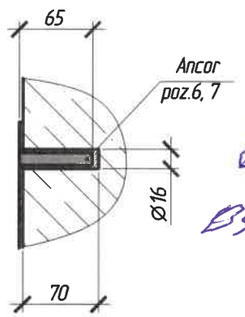

Verificator de proiecte 0139
Secan Alexandru
Domeniile 4d,f,g,h,i
Nr. de inregistrare a avizului 118VP/2025
Valabil de la 08.02.2023 pina la 08.02.2028
09.12.25

FOMICIOV DMITRII
P-2024
Nr.1278
4c,d,e,f,g,h,i,
J(porturi)
PROIECTANT

Mod.	Cant.	Plansa	N° doc.	Semnatura	Data	10/02-10/457-LA - 19	Plansa 2

Schimb inv. N°

Semnatura si data

Inv. N°

Schema de cofrare
Sc. 1:75

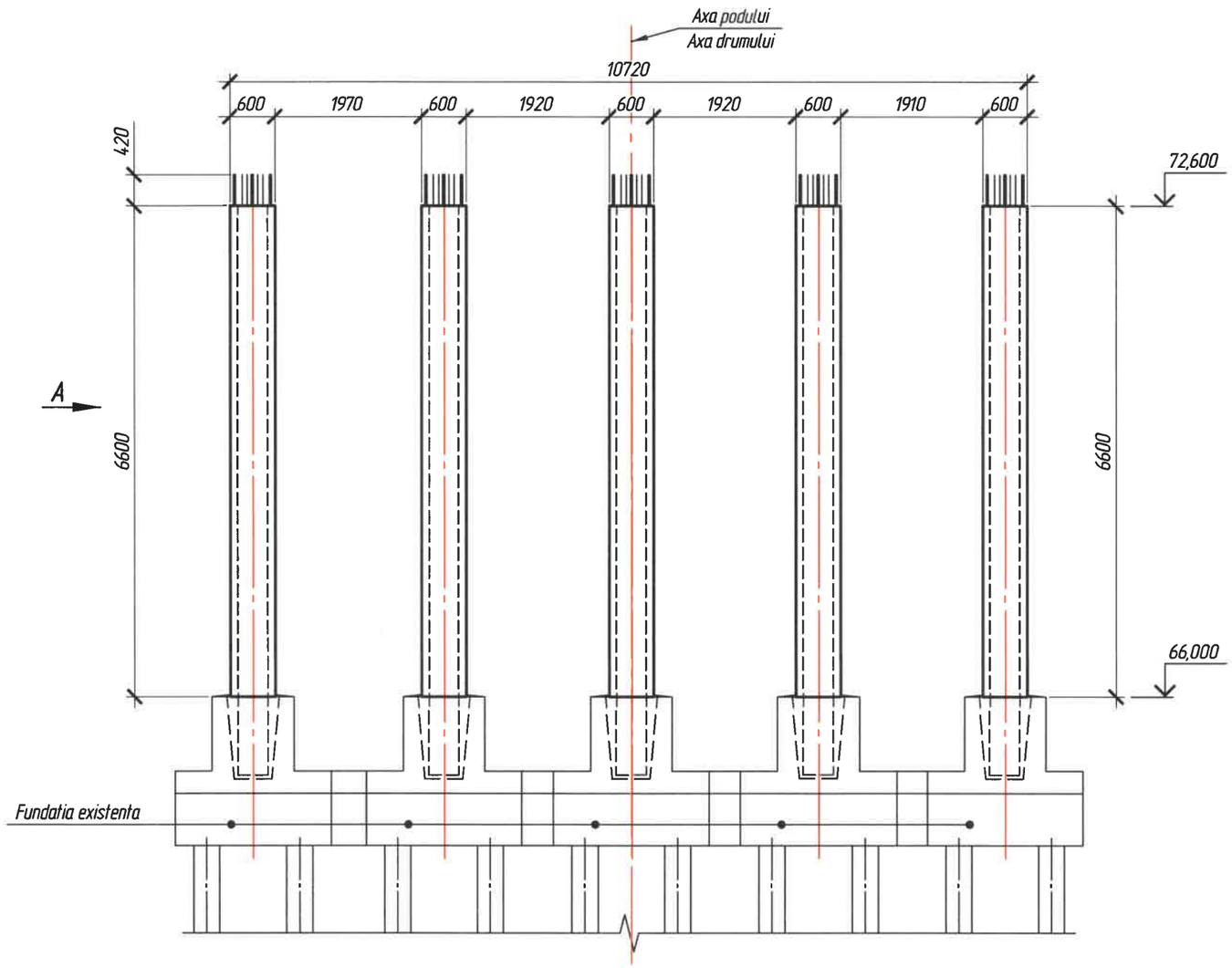

Vederea A
Sc. 1:75

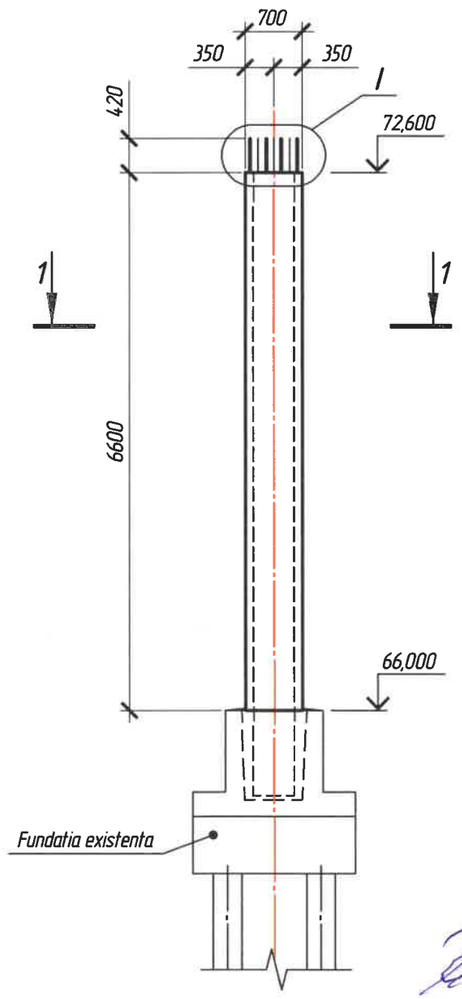

Sectiunea 1-1
Sc. 1:40

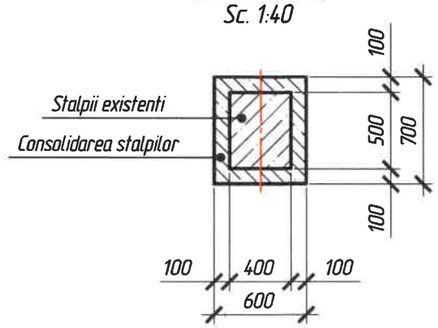

Nodul I
Sc. 1:40

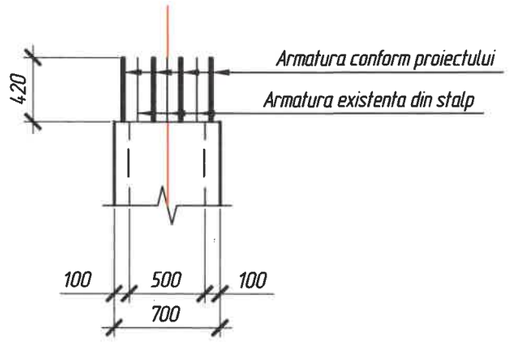

Verificator de proiecte 0139
Cecan Alexandru
Domeniile 4d,f,g,h,i
Nr. de inregistrare a avizului 1148/2025
Valabil de la 08.02.2023 pina la 08.02.2028
09.09.25

Pregatirea suprafetelor de beton vechi:
1. Pregatirea suprafetei betonului vechi (indepartarea betonului slab, curatarea);
2. Rugosirea suprafetelor (sablare sau cioplire mecanica);
3. Umidificarea betonului vechi / utilizarea adezivilor sau liantilor.

Lungimea stalpilor a fost stabilita in functie de conditiile de fundare. In cazul in care, pe parcursul executiei lucrarilor de sapatura, se va constata o lungime diferita fata de cea prevazuta in proiect, in cadrul controlului de autor vor fi introduse corectarile necesare in documentatia de proiect.

Consumul de metal pentru un element, kg

Marca elemetului	Confectii din armatura				Consumul total
	Armatura clasa				
	A240, S235J0		A500C, S355J2		
	SM EN 10025-2:2020		SM EN 10025-2:2020		
	Ø6	Total	Ø12	Total	
Consolidare stalp Pila Nr.2	88,4	88,4	326,0	326,0	414,4

Note:
1. Dimensiunile sunt indicate in milimetri.
2. Cotele de nivel sunt indicate in metri.

Mod.	N°sec.	Plansa	N°doc.	Semnatura	Data
ISP		Fomiciov D.			09.25
Verificat		Omelco A.			09.25
Elaborat		Turcan E.		Turcan	09.25

10/02-10/457-LA

Servicii de proiectare privind actualizarea raportului de expertiză tehnică și elaborarea soluțiilor de proiect pentru reparația podului de șosea poziționat pe drumul public R32 M3 - Vulcănești - Cahul - Taraclia, km 42,100

Podul de șosea poziționat pe drumul public R32 M3 - Vulcănești - Cahul - Taraclia, km 42,100

Faza	Plansa	Planse
PE	20	2

Consolidarea stalpilor la Pila Nr. 2

Intexnauca SRL CHISINAU

Schimb inv. N° | Semnatura si data | Inv. N°

Schema de armare
Sc. 1:75

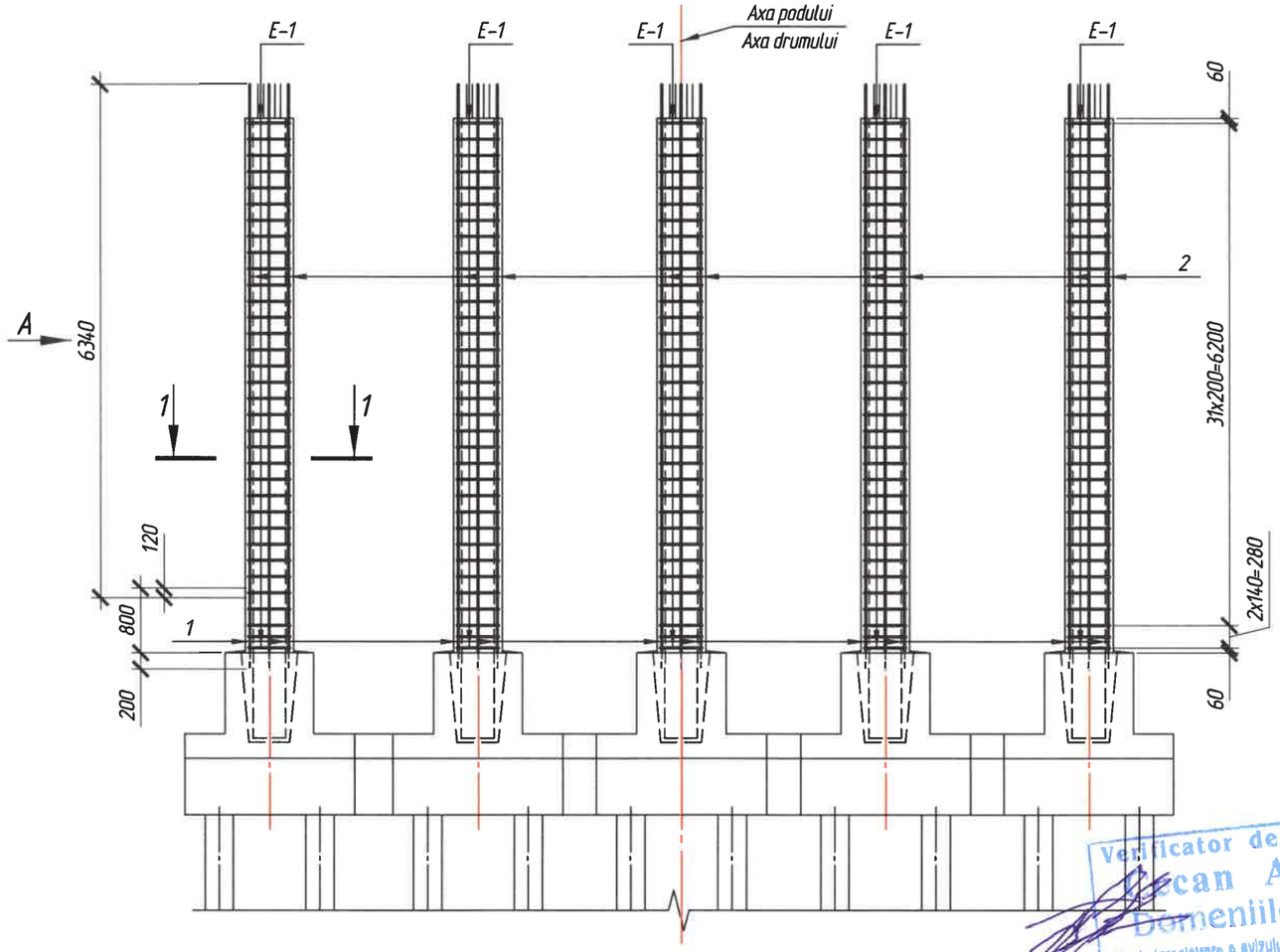

Vederea A
Sc. 1:75

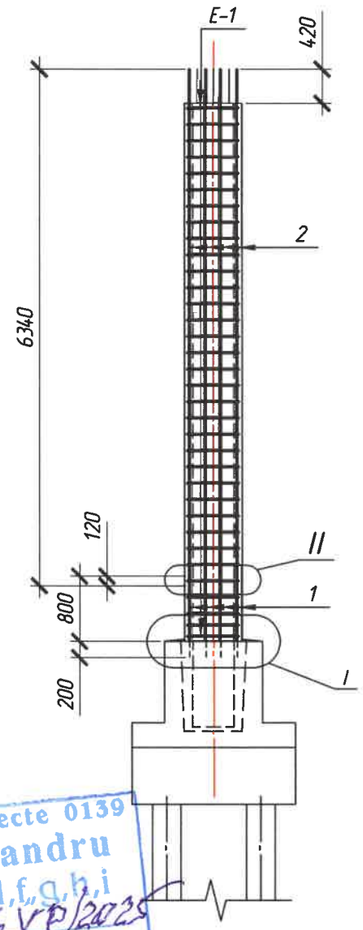

Sectiunea 1-1
(armatura existenta din stalpi nu este indicata)
Sc. 1:25

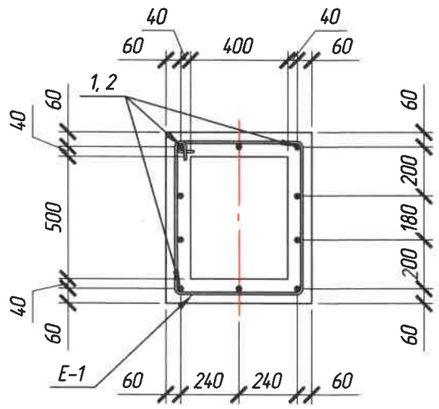

Nodul II
Sc. 1:10

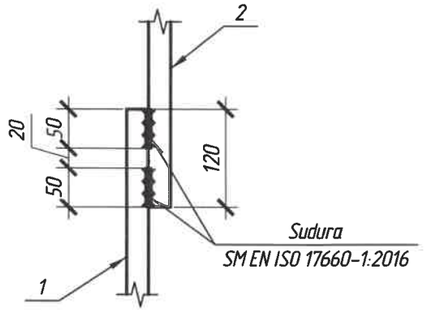

Nodul I
Sc. 1:25

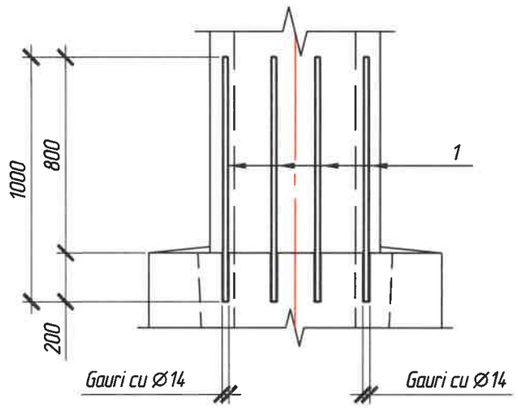

Borderoul detaliilor

Poz.	Schita
E-1	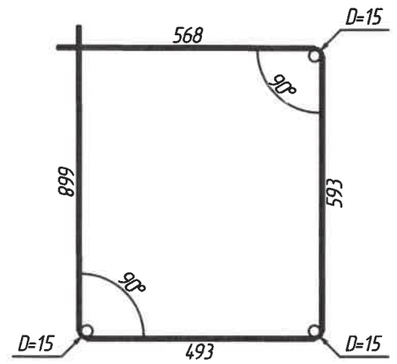

Note:
1. Dimensiunile sunt indicate in milimetri.
2. Sudarea barelor se executa conform SM EN ISO 17660-1:2016, "Imbinarea barelor prin suprapunere cu sudarea pe o singura fata".

Specificatie

Poz.	Marcarea	Denumirea	Cant.	Masa unit., kg	Nota
1	SM SR EN 10080:2014	Ø12 A500C L=1000	50	0,89	44,5
2	SM SR EN 10080:2014	Ø12 A500C L=6340	50	5,63	281,5
		Detalii de armare			
E-1	SM SR EN 10080:2014	Ø6 A240 L=2325	170	0,52	88,4
		Altele			
		Forarea gaurilor cu Ø 14mm, L=200mm	50		
		Materiale / Materials			
	SM SR EN 1504-4:2010	Clei epoxidic			2,3 kg
	SM EN 206+A1:2017	Beton C30/37, XC2, XA1, XF4			7,41 m^3

Verificator de proiecte 0139
Alecan Alexandru
Domeniile 4d,f,g,h,i
Nr. de inregistrare a avizului 116 VP/2025
Valabil de la 08.02.2025 pina la 08.02.2028

Mod.	Cant.	Plansa	N° doc.	Semnatura	Data
					09.25
					09.25

10/02-10/457-LA - 20

Plansa 2

Schimb inv. N°

Semnatura si data

Inv. N°

Schema de cofrare
Sc. 1:75

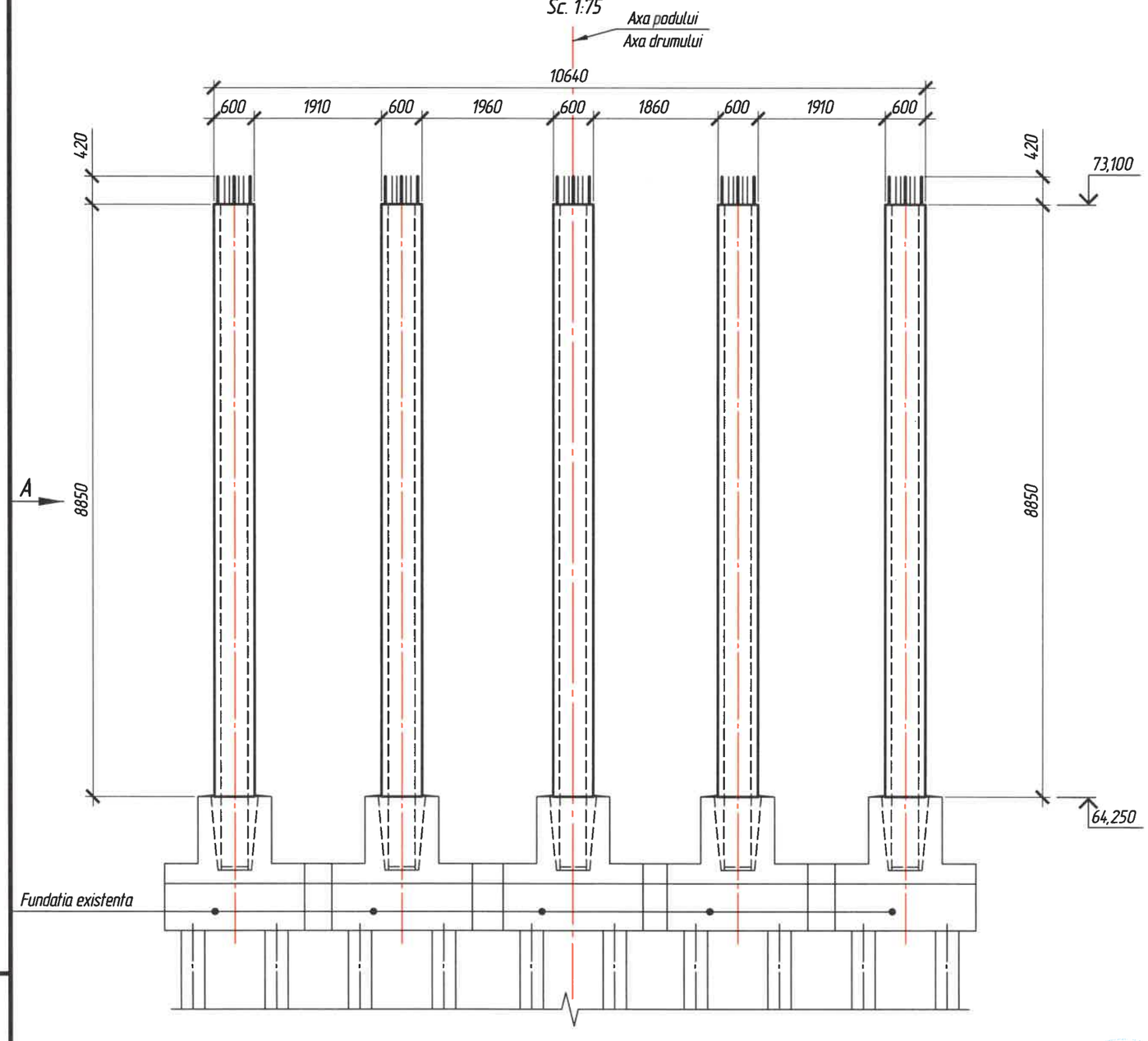

Vederea A
Sc. 1:75

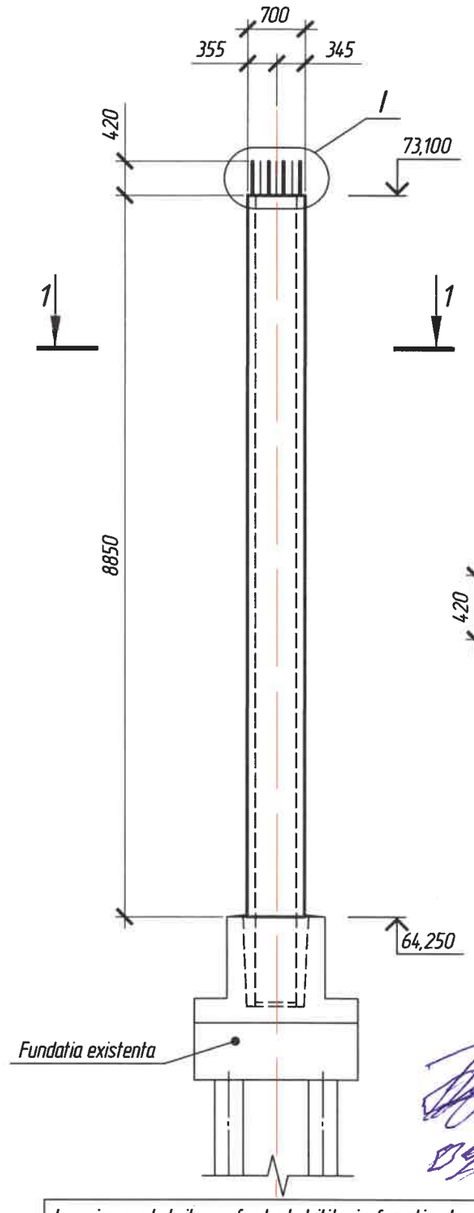

Sectiunea 1-1
Sc. 1:40

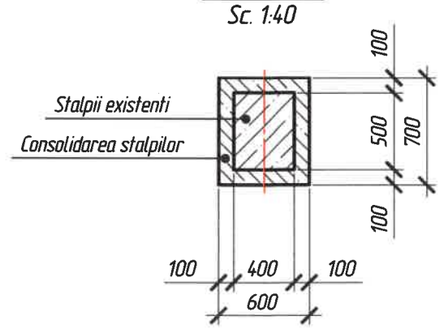

Nodul I
Sc. 1:40

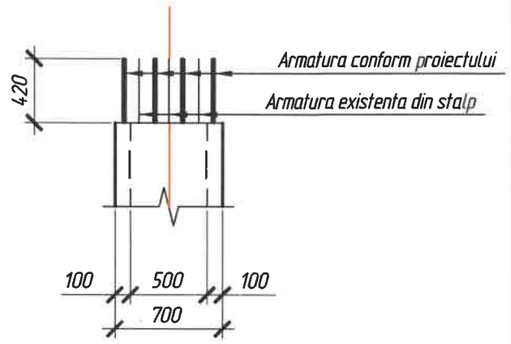

Verificator de proiecte 0139
Secan Alexandru
Domeniile 4d,f,g,h,i
Nr. de inregistrare a avizului 116VP/2025
Valabil de la 08.02.2023 pina la 08.02.2028
09.11.25

Lungimea stalpilor a fost stabilita in functie de conditiile de fundare. In cazul in care, pe parcursul executiei lucrarilor de sapatura, se va constata o lungime diferita fata de cea prevazuta in proiect, in cadrul controlului de autor vor fi introduse corectarile necesare in documentatia de proiect.

Consumul de metal pentru un element, kg

Marca elemetului	Confectii din armatura				Consumul total
	Armatura clasa				
	A240, S235J0		A500C, S355J2		
	SM EN 10025-2:2020		SM EN 10025-2:2020		
	Ø6	Total	Ø12	Total	
Consolidare stalp Pila Nr.3	117,0	117,0	426,0	426,0	543,0

Pregatirea suprafetelor de beton vechi:
1. Pregatirea suprafetei betonului vechi (indepartarea betonului slab, curatarea);
2. Rugosirea suprafetelor (sablare sau cioplire mecanica);
3. Umidificarea betonului vechi / utilizarea adezivilor sau liantilor.

Note:
1. Dimensiunile sunt indicate in milimetri.
2. Cotele de nivel sunt indicate in metri.

FOMICIOV DMITRII P-2024 Nr. 1275 Arhitect

Mod.	N°sec.	Plansa	N°doc.	Semnatura	Data
ISP		Fomiciov D.			09.25
Verificat		Omelco A.			09.25
Elaborat		Turcan E.		Turcan	09.25

10/02-10/457-LA

Servicii de proiectare privind actualizarea raportului de expertiză tehnică și elaborarea soluțiilor de proiect pentru reparația podului de șosea poziționat pe drumul public R32 M3 - Vulcănești - Cahul - Taraclia, km 42,100

Podul de șosea poziționat pe drumul public R32 M3 - Vulcănești - Cahul - Taraclia, km 42,100

Faza	Plansa	Planse
PE	21	2

Consolidarea stalpilor la Pila Nr. 3

Intexnauca SRL CHISINAU

Schimb inv. N°

Semnatura si data

Inv. N°

Schema de armare
Sc. 1:75

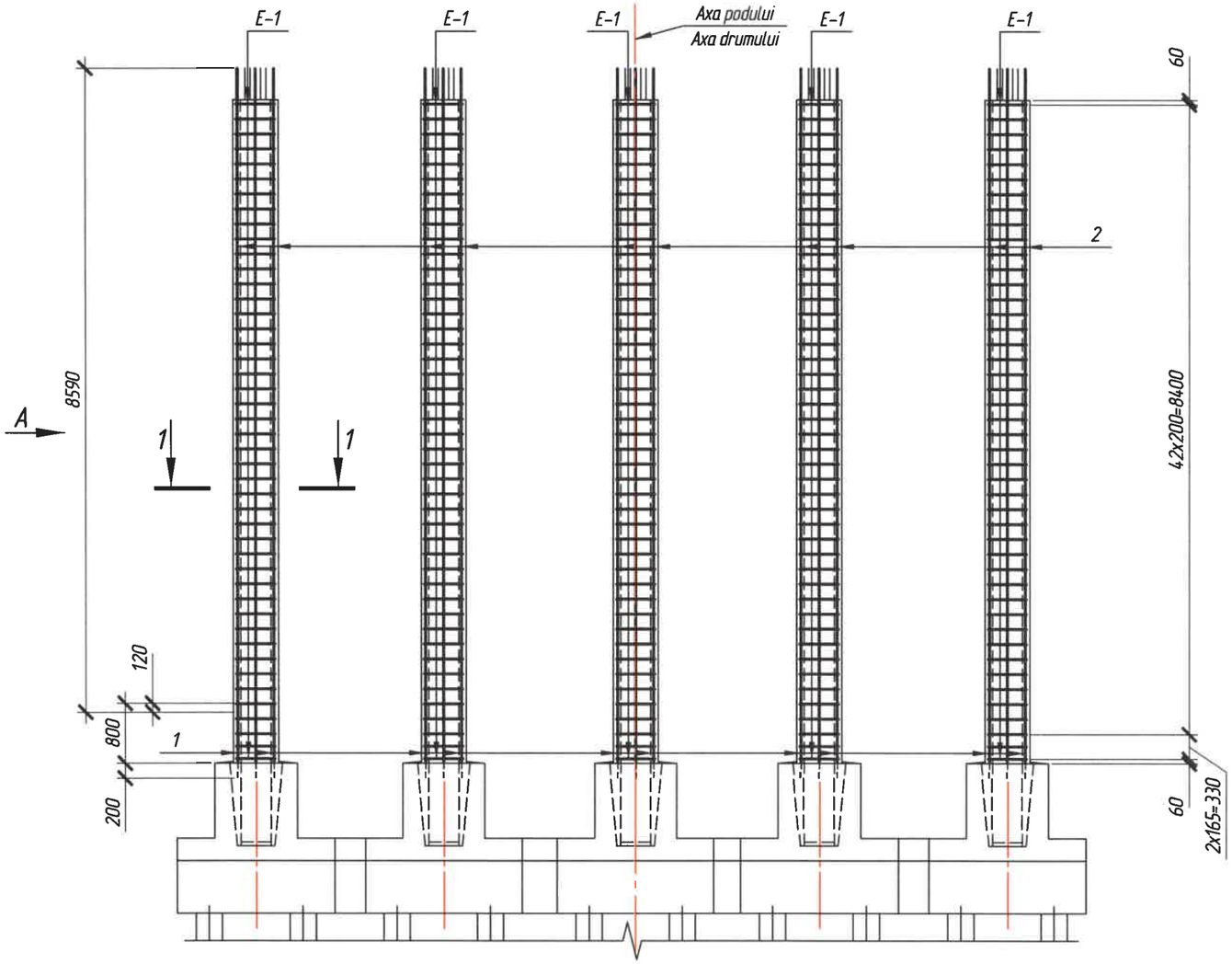

Vederea A
Sc. 1:75

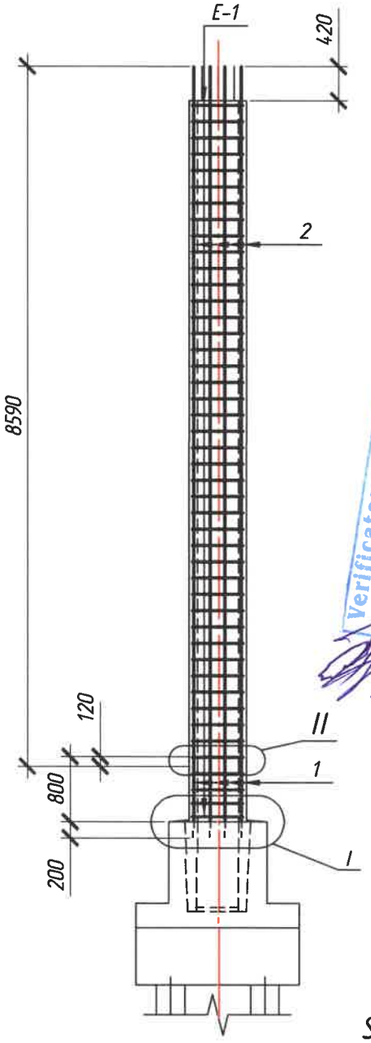

Sectiunea 1-1
(armatura existenta din stalpi nu este indicata)
Sc. 1:25

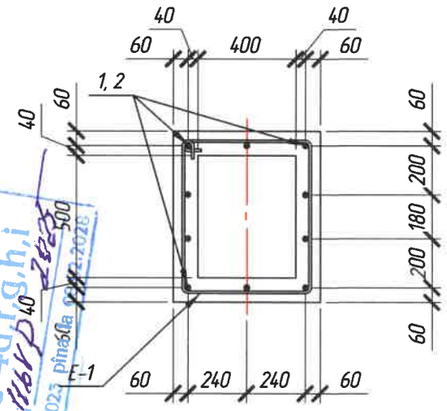

Nodul II
Sc. 1:10

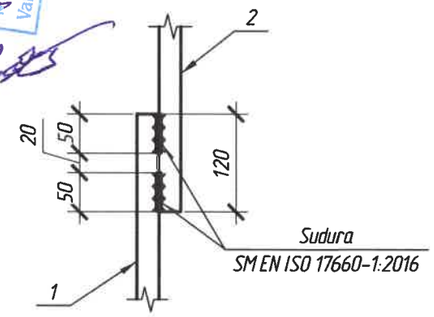

Nodul I
Sc. 1:25

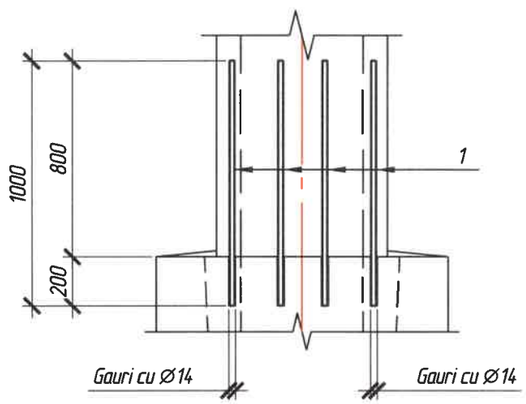

Borderoul detaliilor

Poz.	Schita
E-1	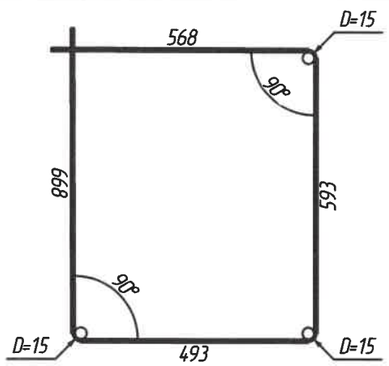

Specificatie

Poz.	Marcarea	Denumirea	Cant.	Masa unit., kg	Nota
1	SM SR EN 10080:2014	Ø12 A500C L=1000	50	0,89	44,5
2	SM SR EN 10080:2014	Ø12 A500C L=8590	50	7,63	381,5
		Detalii de armare			
E-1	SM SR EN 10080:2014	Ø6 A240 L=2325	225	0,52	117,0
		Altele			
		Forarea gaurilor cu Ø 14mm, L=200mm	50		
		Materiale / Materials			
	SM SR EN 1504-4:2010	Clei epoxidic			2,3 kg
	SM EN 206+A1:2017	Beton C30/37, XC2, XA1, XF4			9,93 m^3

Note:
1. Dimensiunile sunt indicate in milimetri.
2. Sudarea barelor se executa conform SM EN ISO 17660-1:2016, "Imbinarea barelor prin suprapunere cu sudarea pe o singura fata".

Verificator de proiecte 0139 Cecan Alexandru Domeniile 4d,f,g,h,i
Nr. de inregistrare a avizului 1161 Valabil de la 08.02.2023 pînă la 08.02.2028

Mod.	Cant.	Plansa	Nº doc.	Semnatura	Data
					09.25
					09.25

10/02-10/457-LA - 21

Plansa 2

Schimb inv. Nº | Semnatura si data | Inv. Nº

Schema de cofrare
Sc. 1:75

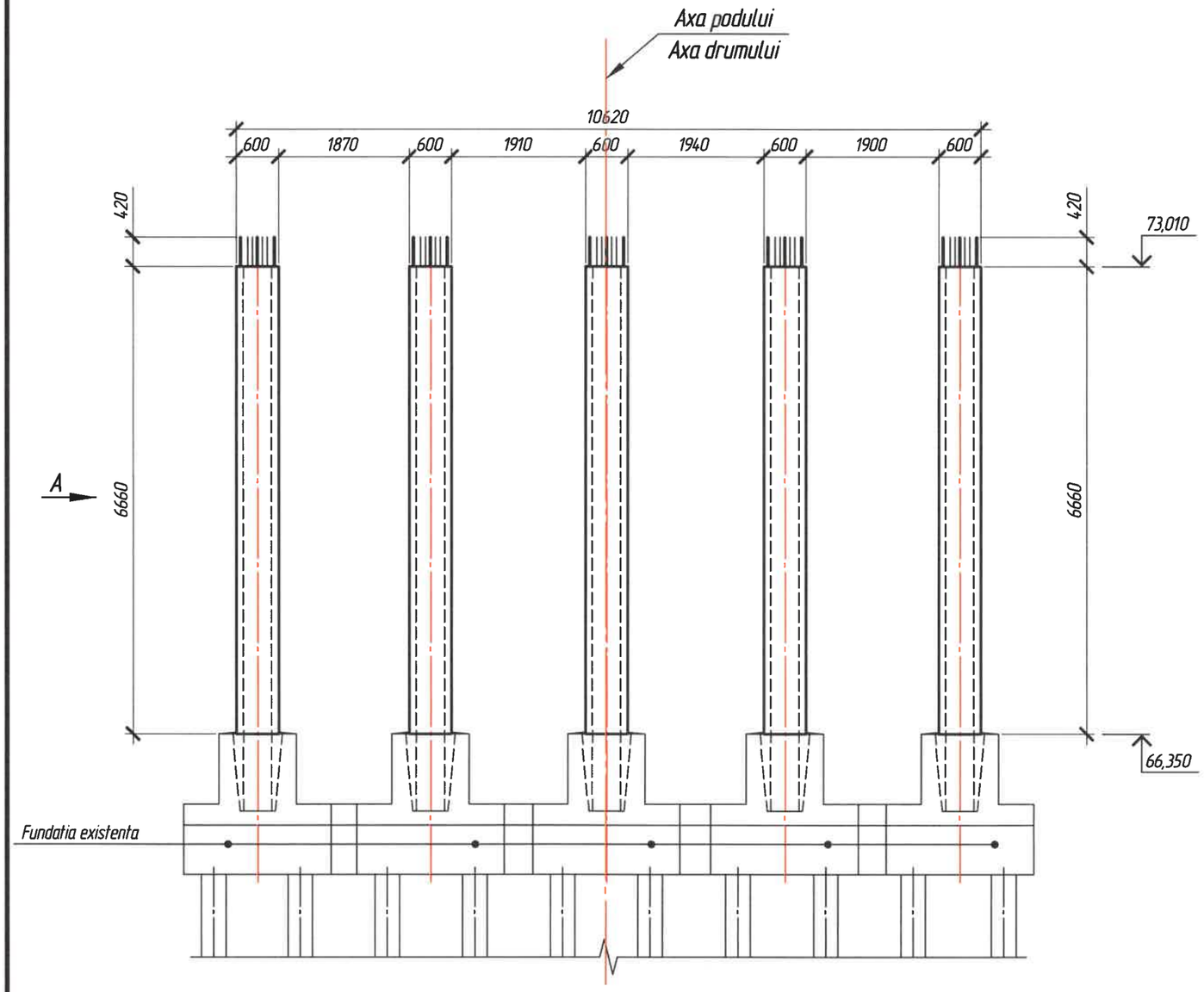

Vederea A
Sc. 1:75

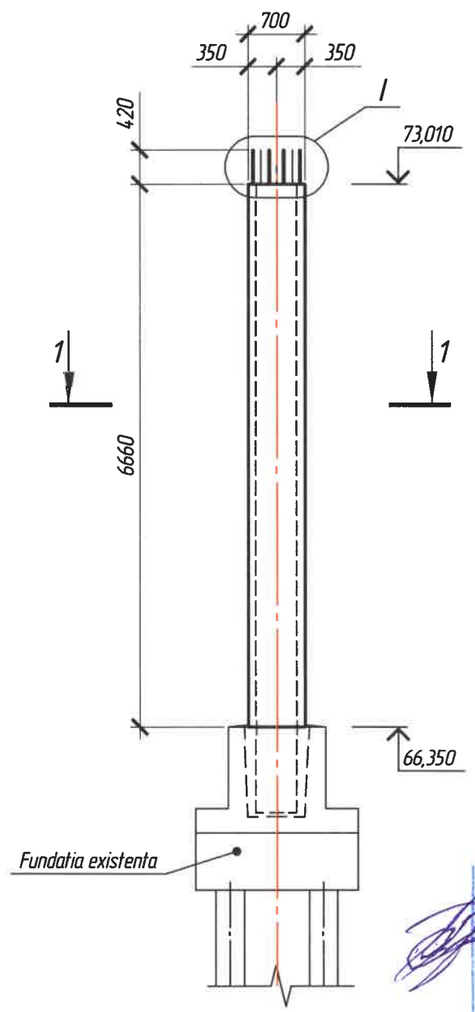

Sectiunea 1-1
Sc. 1:40

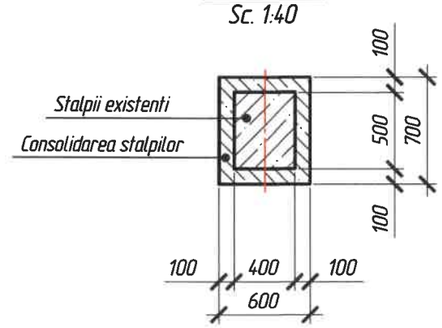

Nodul I
Sc. 1:40

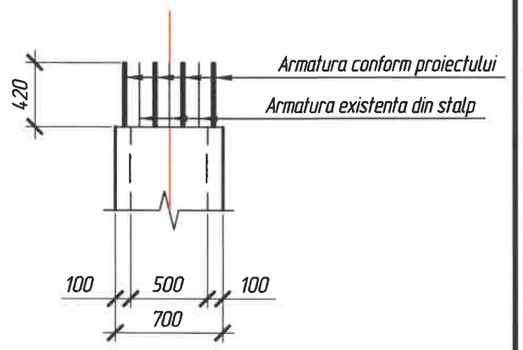

Verificator de proiecte 0139
Cecan Alexandru
Domeniile 4d,f,g,h,i
Nr. de inregistrare a avizului 116 VP/2025
Valabil de la 08.02.2025 pina la 08.02.2028
09.12.25

Pregatirea suprafetelor de beton vechi:
1. Pregatirea suprafetei betonului vechi (indepartarea betonului slab, curatarea);
2. Rugosirea suprafetelor (sablare sau cioplire mecanica);
3. Umidificarea betonului vechi / utilizarea adezivilor sau liantilor.

Lungimea stalpilor a fost stabilita in functie de conditiile de fundare. In cazul in care, pe parcursul executiei lucrarilor de sapatura, se va constata o lungime diferita fata de cea prevazuta in proiect, in cadrul controlului de autor vor fi introduse corectarile necesare in documentatia de proiect.

Consumul de metal pentru un element, kg

Marca elemetului	Confectii din armatura				Consumul total
	Armatura clasa				
	A240, S235J0		A500C, S355J2		
	SM EN 10025-2:2020		SM EN 10025-2:2020		
	Ø6	Total	Ø12	Total	
Consolidare stalp Pila Nr.4	88,4	88,4	328,5	328,5	416,9

Note:
1. Dimensiunile sunt indicate in milimetri.
2. Cotele de nivel sunt indicate in metri.

FOMICIOV DAN P-2024 Nr.1278 4c,d,e,f,g,h,i,j(portiu) PROIECT

Mod.	N°sec.	Plansa	N°doc.	Semnatura	Data
ISP		Fomiciov D.			09.25
Verificat		Omelco A.			09.25
Elaborat		Turcan E.		Turcan	09.25

10/02-10/457-LA

Servicii de proiectare privind actualizarea raportului de expertiză tehnică și elaborarea soluțiilor de proiect pentru reparația podului de șosea poziționat pe drumul public R32 M3 - Vulcănești - Cahul - Taraclia, km 42,100

Podul de șosea poziționat pe drumul public R32 M3 - Vulcănești - Cahul - Taraclia, km 42,100

Faza	Plansa	Planse
PE	22	2

Consolidarea stalpilor la Pila Nr. 4

Intexnauca SRL CHISINAU

Schimb inv. N° | Semnatura si data | Inv. N°

Schema de armare
Sc. 1:75

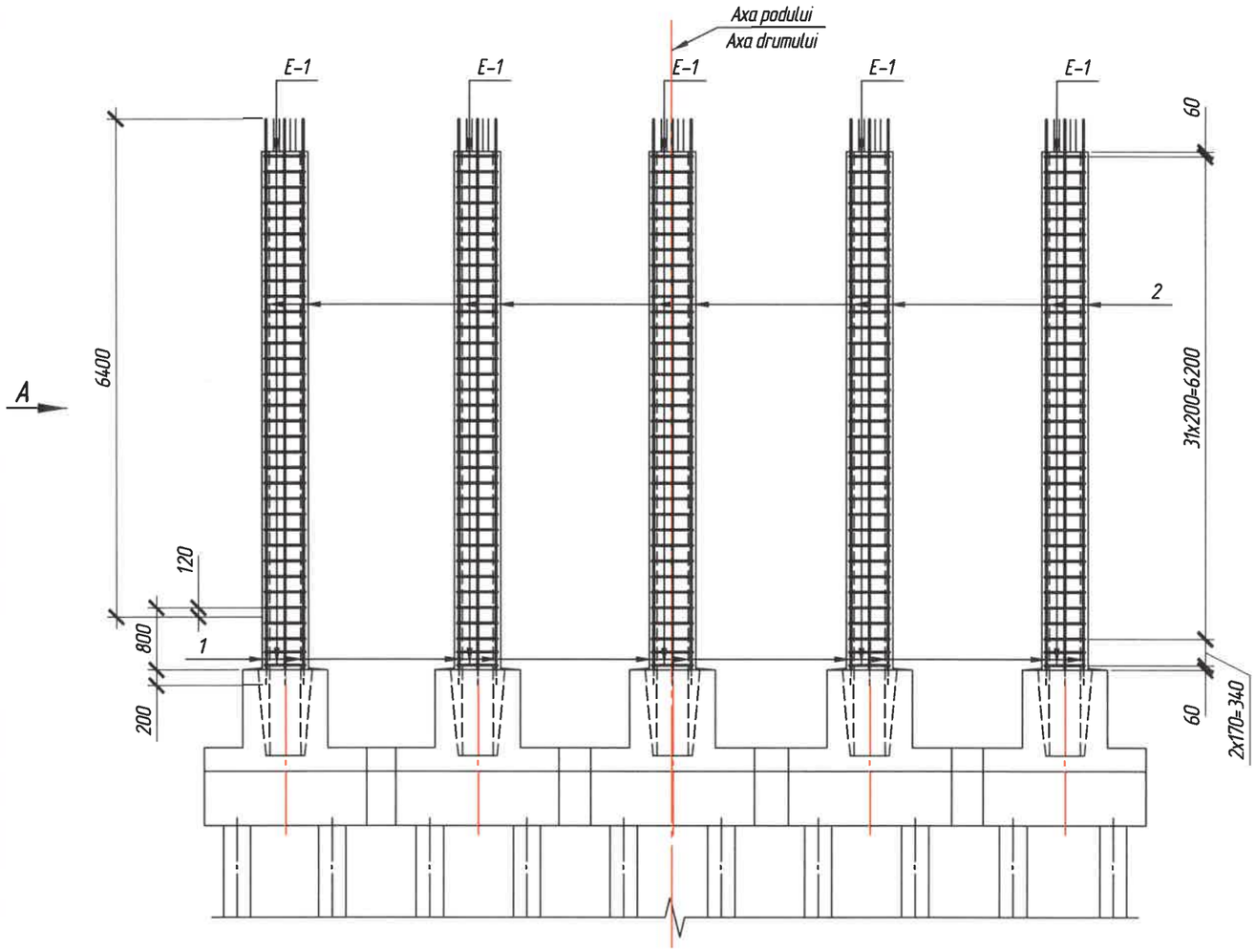

Vederea A
Sc. 1:75

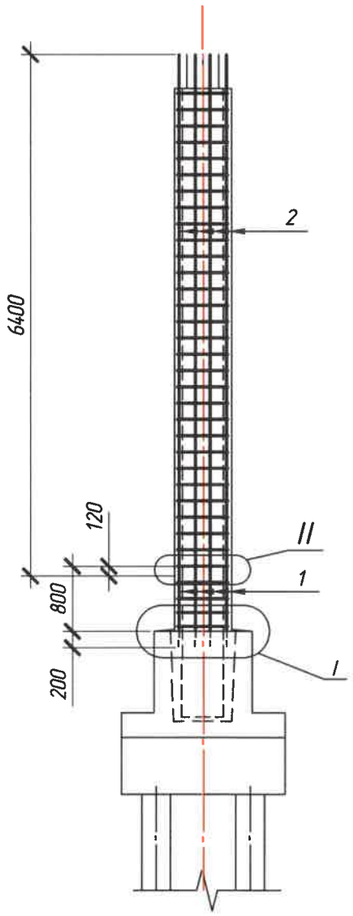

Sectiunea 1-1
(armatura existenta din stalpi nu este indicata)
Sc. 1:25

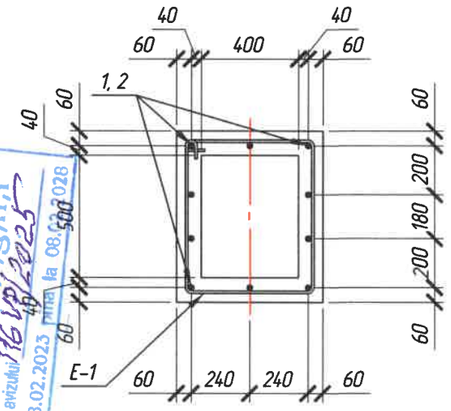

Nodul II
Sc. 1:10

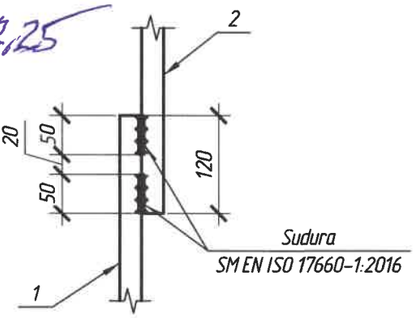

Nodul I
Sc. 1:25

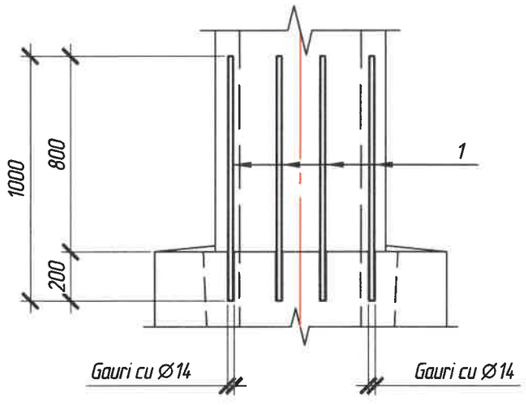

Borderoul detaliilor

Poz.	Schita
E-1	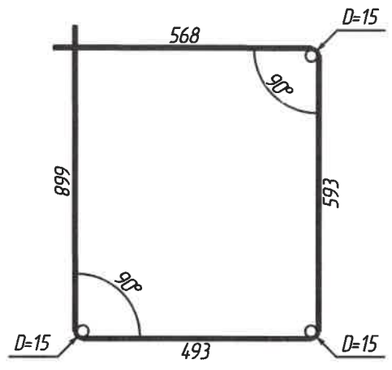

Note:
1. Dimensiunile sunt indicate in milimetri.
2. Sudarea barelor se executa conform SM EN ISO 17660-1:2016, "Imbinarea barelor prin suprapunere cu sudarea pe o singura fata".

Specificatie

Poz.	Marcarea	Denumirea	Cant.	Masa unit., kg	Nota
1	SM SR EN 10080:2014	Ø12 A500C L=1000	50	0,89	44,5
2	SM SR EN 10080:2014	Ø12 A500C L=6400	50	5,68	284
		Detalii de armare			
E-1	SM SR EN 10080:2014	Ø6 A240 L=2325	170	0,52	88,4
		Altele			
		Forarea gaurilor cu Ø 14mm, L=200mm	50		
		Materiale / Materials			
	SM SR EN 1504-4:2010	Clei epoxidic			2,3 kg
	SM EN 206+A1:2017	Beton C30/37, XC2, XA1, XF4			7,47 m³

Verificator de proiecte 0139 Cecan Alexandru domeniile 4d,f,g,h,i
Nr de înregistrare a avizului 16 UP/2025 la 08.02.2026
Valabil de la 08.02.2023 pînă
09.12.25

Mod.	Cant.	Plansa	N° doc.	Semnatura	Data
					09.25
					09.25

10/02-10/457-LA - 22

Plansa 2

Schimb inv. N°
Semnatura si data
Inv. N°

Schema de cofrare

(zidul de garda, zidurile de protectie a cuzinetilor si cuzinetii conventional nu sunt indicati)

Sc. 1:50

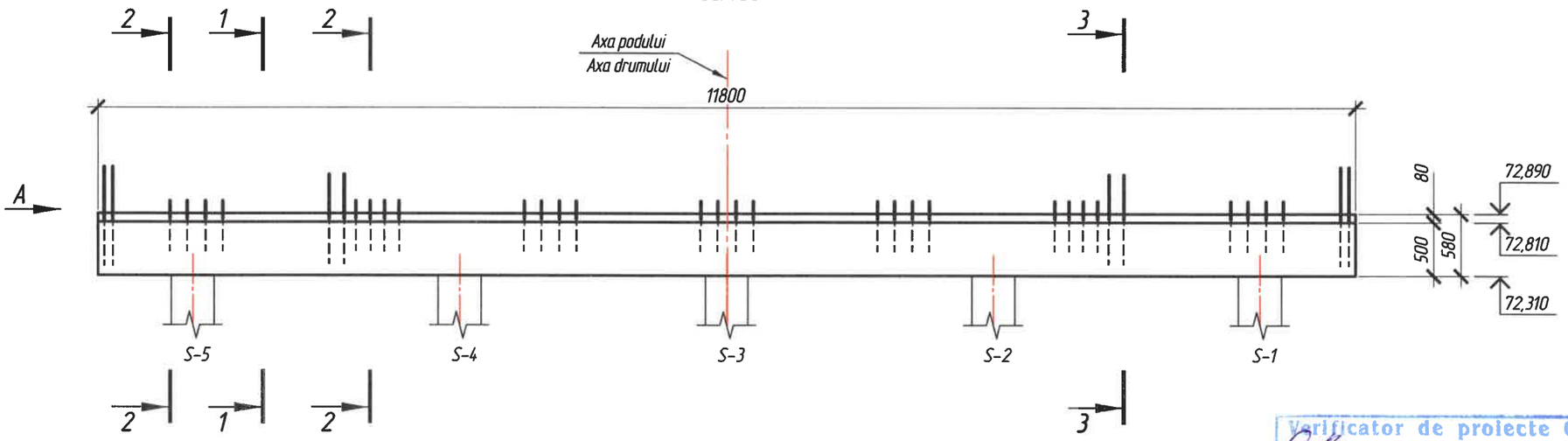

Vederea A

Sc. 1:50

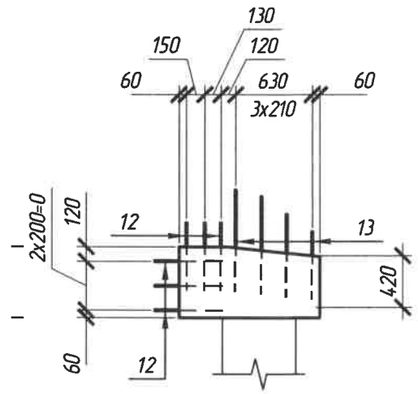

Plan

(zidul de garda, zidurile de protectie a cuzinetilor si cuzinetii conventional nu sunt indicati)

Sc. 1:50

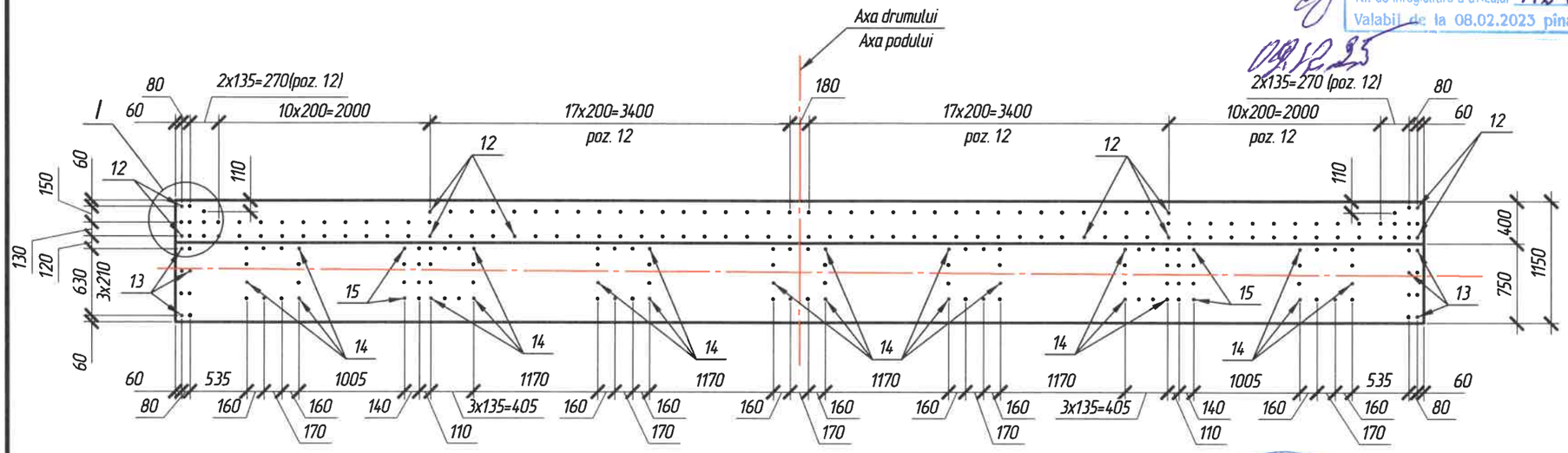

I

Sc. 1:20

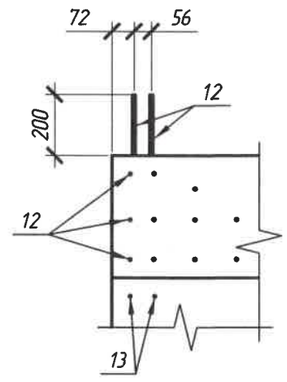

Sectiunea 1-1

Sc. 1:50

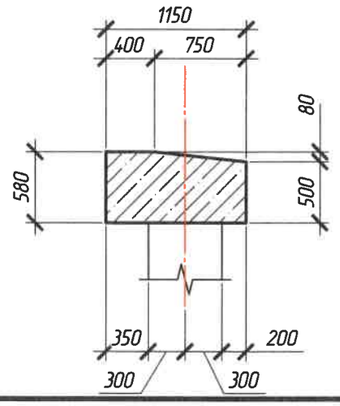

Sectiunea 2-2

Sc. 1:50

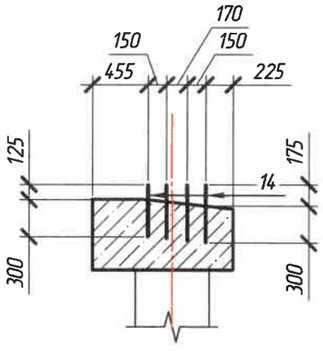

Sectiunea 3-3

Sc. 1:50

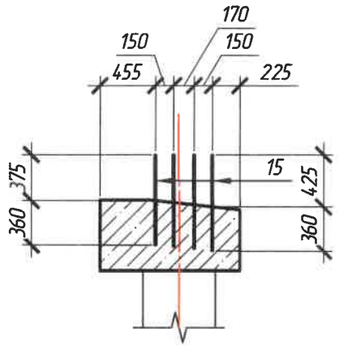

Note:

1. Dimensiunile sunt indicate in milimetri.
2. Cotele de nivel sunt indicate in metri.
3. Schema de armare vezi pe plansa 23-2.
4. Specificatia vezi pe pl. 23-3.
5. Borderoul detaliilor vezi pe pl. 23-3.
6. Detaliile barelor de ancorare vezi pe pl. 23-2.
7. Borderoul consumului de metal vezi pe pl. 23-3.

Verificator de proiecte 0139
Cecan Alexandru
Domeniile 4d,f,g,h,i
Nr. de inregistrare a avizului 116 VP/2025
Valabil de la 08.02.2023 pina la 08.02.2028

FOMICIOV DMITRII
P-2024
Nr.1278
4c,d,e,f,g,h,i,j(porturi)
PROIECTANT

Mod.	N°sec.	Plansa	N°doc.	Semnatura	Data
ISP		Fomiciov D.			09.25
Verificat		Omelco A.			09.25
Elaborat		Turcan E.			09.25

10/02-10/457-LA

Servicii de proiectare privind actualizarea raportului de expertiză tehnică și elaborarea soluțiilor de proiect pentru reparația podului de șosea poziționat pe drumul public R32 M3 - Vulcănești - Cahul - Taraclia, km 42,100

Podul de șosea poziționat pe drumul public R32 M3 - Vulcănești - Cahul - Taraclia, km 42,100

Faza	Plansa	Planse
PE	23	3

Rigla din beton armat monolit Rm-1

Intexnauca SRL CHISINAU

Schimb inv. N°

Semnatura si data

Inv. N°

Schema de armare
(armatura de incastrare din stalpi si din rigla conventional nu sunt indicate)
Sc. 1:25

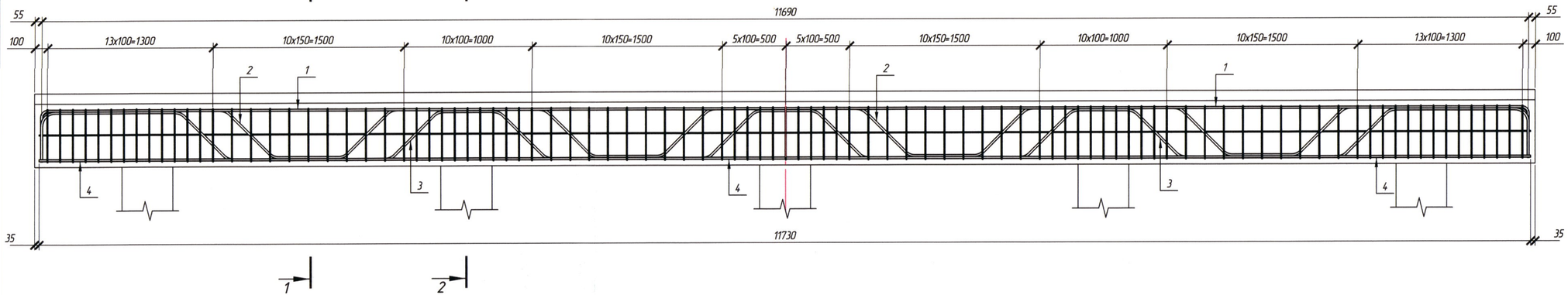

Sectiunea 1-1
Sc. 1:25

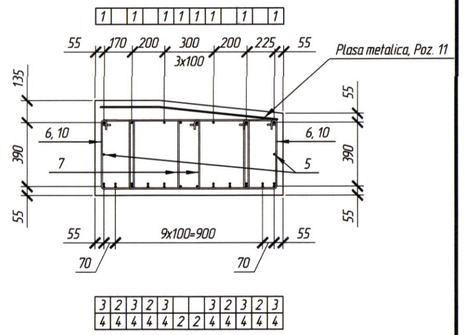

Planul de armare
(armatura de incastrare din stalpi si din rigla conventional nu sunt indicate)
Sc. 1:25

Armatura din partea superioara
(etrierele conventional nu sunt indicate)

11690/2=5845, poz. 1, 2, 3

Armatura din partea inferioara
(etrierele conventional nu sunt indicate)

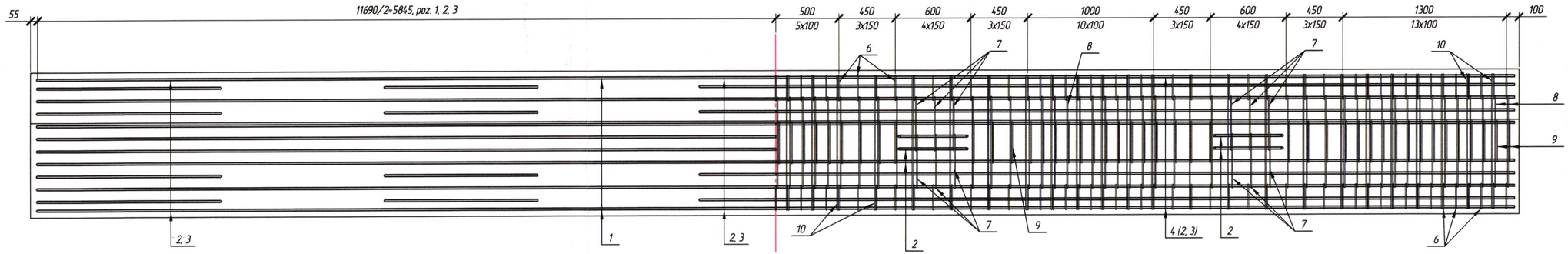

Sectiunea 2-2
Sc. 1:25

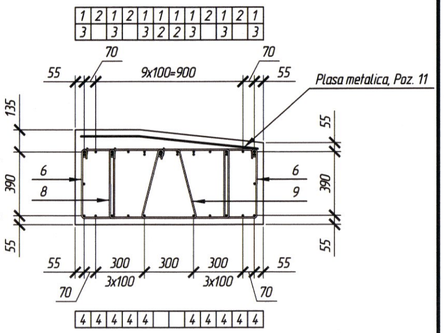

Pozitia 11
Sc. 1:25

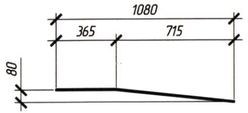

Pozitia 12
Sc. 1:25

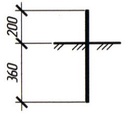

Pozitia 13
Sc. 1:25

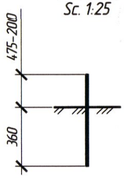

Pozitia 14
Sc. 1:25

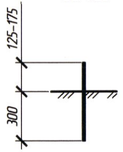

Pozitia 15
Sc. 1:25

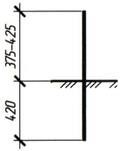

Note:
1. Dimensiunile sunt indicate in milimetri.
2. Specificatia vezi pe pl. 23-3.
3. Borderoul detaliilor vezi pe pl. 23-3.
4. Borderoul consumului de metal vezi pe pl. 23-3.

FOMICIOV DMITRII PROIECTANT P-2024 Nr.1278 4c,d,e,f,g,h,i, J(porturi)

Verificator de proiecte 0139 Cocan Alexandru Domeniile 4d,f,g,h,i Nr. de inregistrare a avizului 116/P/2025 Valabil de la 08.02.2025 pana la 08.02.2028

09.12.25

Mod.	Cant.	Pl.	Nr. doc.	Semnatura	Data		Pl.
					09.25	10/02-10/457-LA - 23	Pl. 2
					09.25		

Schimb inv. Nr.
Semnatura si data
Inv. Nr.

Specificatia

Poz.	Marcarea	Denumirea	Cant.	Masa unit., kg	Note
		Elemente de armare			971,47
1	SM SR EN 10080:2014	Ø16 A500C L=12450 (580+11290+580)	8	19,65	157,2
2	SM SR EN 10080:2014	Ø16 A500C L=13550 (775+12000+775)	6	21,38	128,28
3	SM SR EN 10080:2014	Ø16 A500C L=13490 (745+12000+745)	6	21,29	127,74
4	SM SR EN 10080:2014	Ø16 A500C L=11730	8	18,51	148,08
5	SM SR EN 10080:2014	Ø8 A240 L=11730	2	4,63	9,26
6	SM SR EN 10080:2014	Ø8 A240 L=1375	206	0,54	111,24
7	SM SR EN 10080:2014	Ø8 A240 L=1800	24	0,71	17,04
8	SM SR EN 10080:2014	Ø8 A240 L=2435	92	0,96	88,32
9	SM SR EN 10080:2014	Ø8 A240 L=1465	92	0,58	53,36
10	SM SR EN 10080:2014	Ø8 A240 L=3120	48	1,23	59,04
11	SM SR EN 10080:2014 SM EN ISO 15630-2:2019	Plasa Pl-1 $\frac{Ø5\ A240-50}{Ø5\ A240-50}$ 1085x11730mm	1	71,91	71,91
		Piese inglobate			114,48
12	SM SR EN 10080:2014	Ø12 A500C L=560	140	0,50	70
13	SM SR EN 10080:2014	Ø12 A500C L_{med}=700 (835-560)	16	0,63	10,08
14	SM SR EN 10080:2014	Ø10 A500C L_{med}=450 (425-475)	84	0,28	23,52
15	SM SR EN 10080:2014	Ø12 A500C L_{med}=760 (735-785)	16	0,68	10,88
		Materiale			
	SM EN 206:2013+A2:2021	Beton C30/37 XC4 XF2 XD1			7,47m³

Consumul de metal pentru un element, kg

Marca elemetului	Confectii din armatura					Piese inglobate			Consumul total
	Armatura clasa					Armatura clasa			
	A240, S235J0			A500C, S355J2		A500C, S355J2			
	SM EN 10025-2:2020			SM EN 10025-2:2020		SM EN 10025-2:2020			
	Ø5	Ø8	Total	Ø16	Total	Ø10	Ø12	Total	
Rm-1	71,9	338,3	410,2	561,3	561,3	23,5	91,0	114,5	1086,0

Borderoul detaliilor

Poz.	Schita
6	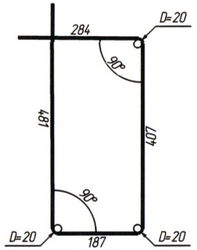
7	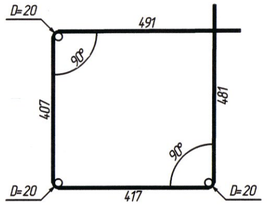
8	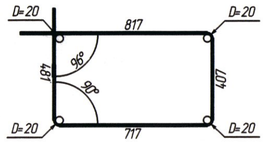
9	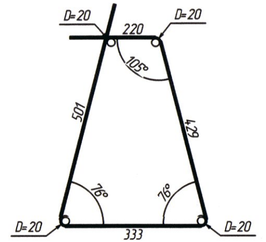
10	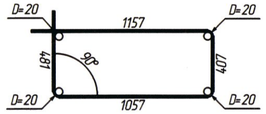

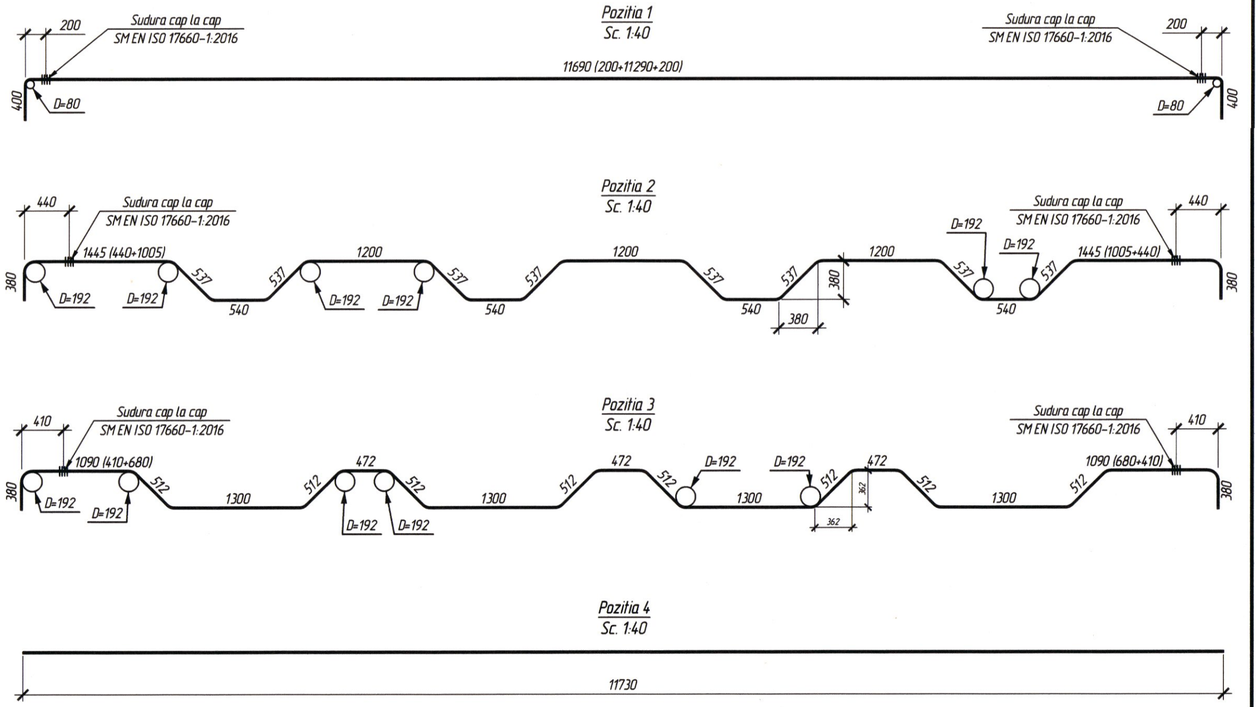

Verificator de proiecte 0139
Cecan Alexandru
Domeniile 4d,f,g,h,i
Nr. de inregistrare a avizului 116VP/2025
Valabil de la 08.02.2023 pina la 08.02.2028
09.12.25

FOMICIOV DMITRII
P-2024
Nr.1278
4c,d,e,f,g,h,i
j)porturi
PROIECTANT

Note:
1. Dimensiunile sunt indicate in milimetri.
2. Schema de armare vezi pe pl. 23-2.
3. Pozitiile 1, 2 si 3 prezinta elemente compuse din 3 bare de armatura sudate cap la cap, conform SM EN ISO 17660-1:2016.

Mod.	Cant.	Plansa	Nº doc.	Semnatura	Data		
					09.25	10/02-10/457-LA - 23	Plansa 3
					09.25		

Schimb inv. Nº | Semnatura si data | Inv. Nº

Schema de cofraj a cuzinetilor

(zidul de garda si zudurile de protectie a cuzinetilor conventional nu sunt indicate)

Sc. 1:50

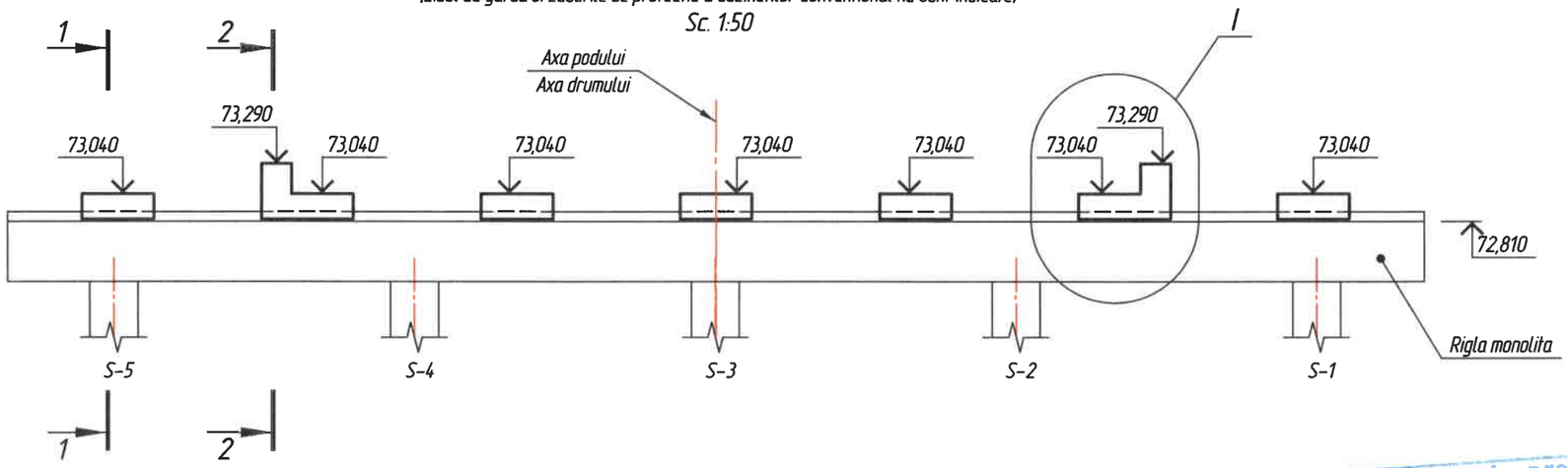

Sectiunea 1-1

Sc. 1:50

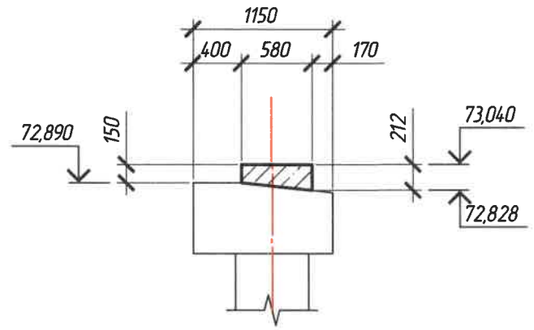

Plan

(zidul de garda si zudurile de protectie a cuzinetilor conventional nu sunt indicate)

Sc. 1:50

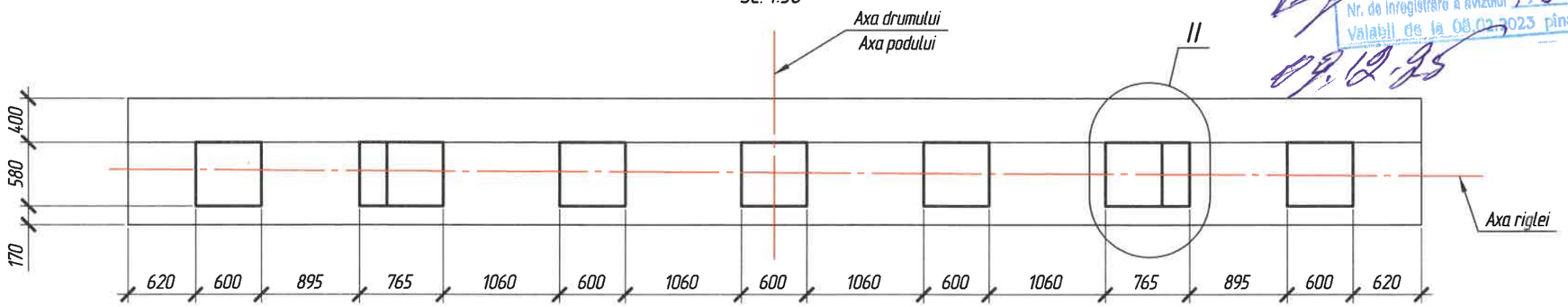

Sectiunea 2-2

Sc. 1:50

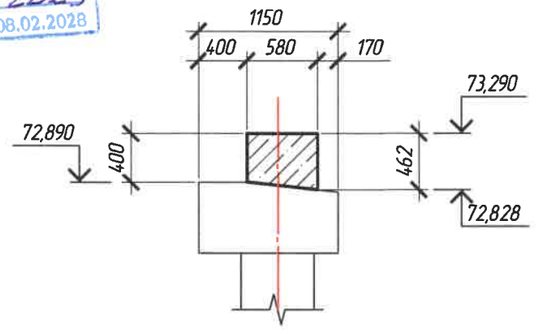

Verificator de proiecte 0139
Cecan Alexandru
Domeniile 4d,f,g,h,i
Nr. de inregistrare a avizului 116 VP/2025
Valabil de la 08.02.2023 pina la 08.02.2028
09.12.25

Nodul I

Sc. 1:50

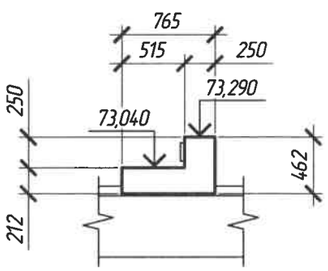

Nodul II

Sc. 1:50

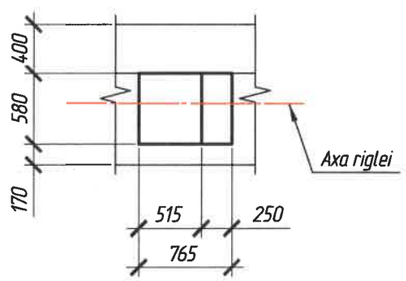

Consumul de metal pentru un element, kg

Marca elemetului	Confectii din armatura				Consumul total
	Armatura clasa			Total	
	A240, S235J0				
	SM EN 10025-2:2020				
	Ø5	Ø6	Total		
Cuzineti Cz-1	25,1	1,9	26,9	26,9	26,9

FOMICIOV DMITRII
P-2024
Nr. 1278
4c,d,e,f,g,h,i,j(porturi)
PROIECTANT

Note:

1. Dimensiunile sunt indicate in milimetri.
2. Cotele de nivel sunt indicate in metri.
3. Schema de armare vezi pe plansa 24-2.

Mod.	Nºsec.	Plansa	Nºdoc.	Semnatura	Data
ISP		Fomiciov D.			09.25
Verificat		Omelco A.			09.25
Elaborat		Turcan E.			09.25

10/02-10/457-LA

Servicii de proiectare privind actualizarea raportului de expertiză tehnică și elaborarea soluțiilor de proiect pentru reparația podului de șosea poziționat pe drumul public R32 M3 - Vulcănești - Cahul - Taraclia, km 42,100

Podul de șosea poziționat pe drumul public R32 M3 - Vulcănești - Cahul - Taraclia, km 42,100

Faza	Plansa	Planse
PE	24	2

Cuzinetii Cz-1

ITN Intexnauca SRL CHISINAU

Schimb inv. Nº

Semnatura si data

Inv. Nº

Schema de armare

(zidul de garda si zudurile de protectie a cuzinetilor conventional nu sunt indicate)

Sc. 1:50

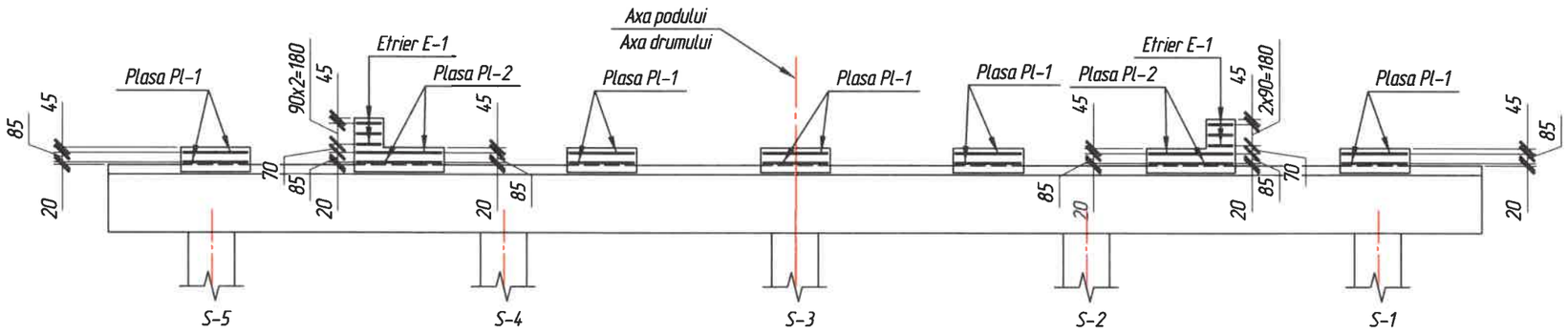

Plan

(zidul de garda si zudurile de protectie a cuzinetilor conventional nu sunt indicate)

Sc. 1:50

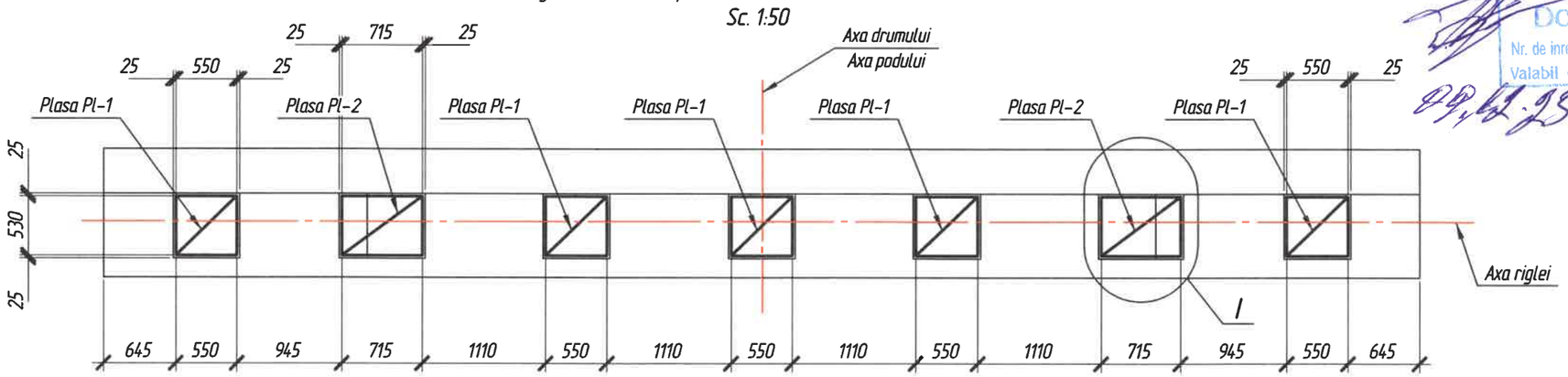

Verificator de proiecte 0139
Cecan Alexandru
Domeniile 4d,f,g,h,i
Nr. de inregistrare a avizului 1164V/2025
Valabil de la 08.02.2023 pina la 08.02.2028
09.02.25

Specificatie

Poz.	Marcarea	Denumirea	Cant.	Masa unit., kg	Nota
		Plase		25,06	
Pl-1	SM SR EN 10080:2014 SM EN ISO 15630-2:2019	Plasa Pl-1 $\frac{\varnothing 5\ A240-50}{\varnothing 5\ A240-50}$ 550x530mm	10	1,65	
Pl-2	SM SR EN 10080:2014 SM EN ISO 15630-2:2019	Plasa Pl-2 $\frac{\varnothing 5\ A240-50}{\varnothing 5\ A240-50}$ 715x530mm	4	2,14	
		Detalii de armare		1,86	
E-1	SM SR EN 10080:2014	Ø6 A240 L=1385	6	0,31	
		Materiale			
	SM EN 206+A1:2017	Beton C30/37, XC4, XF2, XD1			0,56 m^3

Nodul I

(Plasa Pl-3 nu este indicata)

Sc. 1:25

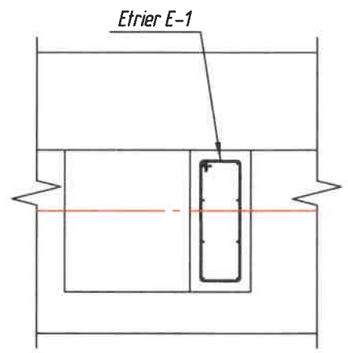

Borderoul detaliilor

Poz.	Schita
E-1	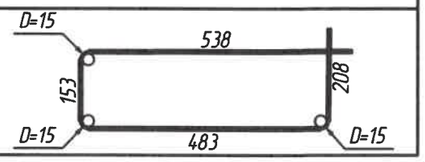

FOMICIOV DMITRII
P-2024
Nr.1278
4c,d,e,f,g,h,i,j(portur)
PROIECTANT

Mod.	Cant.	Plansa	N°doc.	Semnatura	Data
					09.25
					09.25

10/02-10/457-LA - 24

Plansa 2

Schimb inv. N° | Semnatura si data | Inv. N°

Schema de cofrare
(cuzinetii conventional nu sunt indicati)
Sc. 1:50

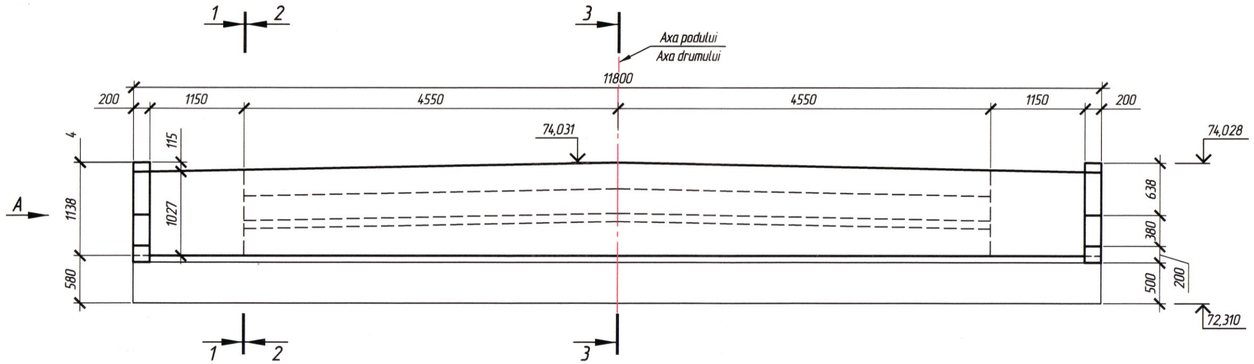

Vederea A
Sc. 1:50

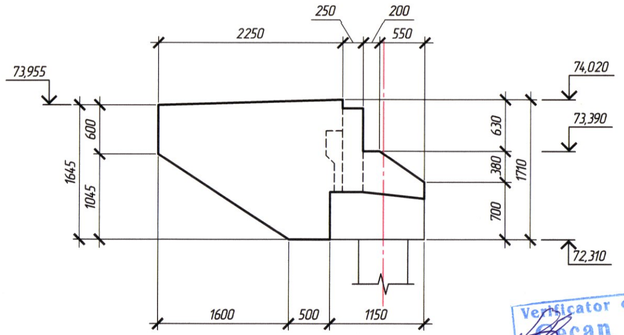

Sectiunea 1-1
Sc. 1:50

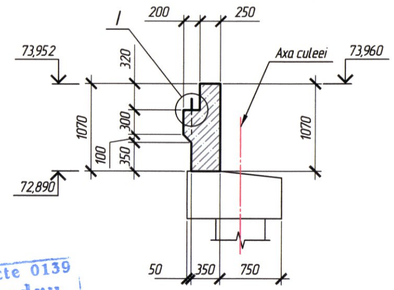

Plan de cofrare
(cuzinetii conventional nu sunt indicati)
Sc. 1:50

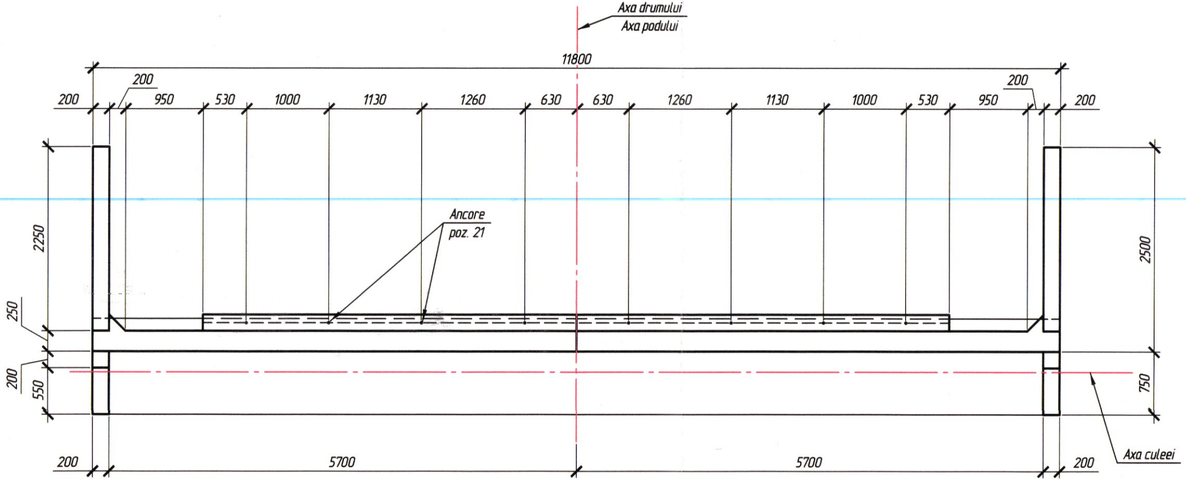

Sectiunea 2-2
Sc. 1:50

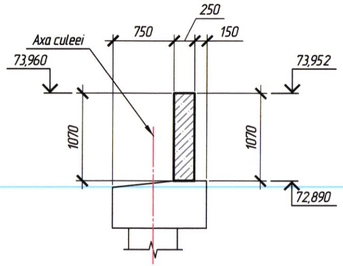

Sectiunea 3-3
Sc. 1:50

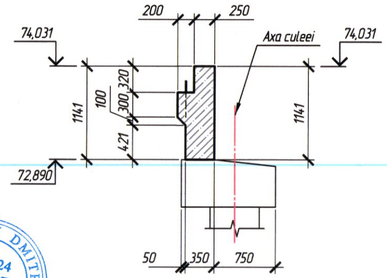

I
Sc. 1:25

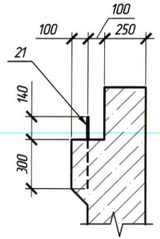

Note:
1. Dimensiunile sunt indicate in milimetri.
2. Cotele de nivel sunt indicate in metri.
3. Schema de armare vezi pe plansa 25-2.
4. Specificatia vezi pe pl. 25-3.
5. Borderoul detaliilor vezi pe pl. 25-3.
6. Borderoul consumului de metal vezi pe pl. 25-3.

Verificator de proiecte 0139
Turcan Alexandru
Domeniile 4d,f,g,h,i
Nr. de inregistrare a avizului 116VP/2025
Valabil de la 08.02.2025 pina la 08.02.2026

FOMICIOV DMITRII
P-2024
Nr.1278
4c,d,e,f,g,h,i, j(porturi)
PROIECTANT

Mod.	Nºsec.	Plansa	Nºdoc.	Semnatura	Data	10/02-10/457-LA			
						Servicii de proiectare privind actualizarea raportului de expertiză tehnică și elaborarea soluțiilor de proiect pentru reparația podului de șosea poziționat pe drumul public R32 M3 - Vulcănești - Cahul - Taraclia, km 42,100			
ISP		Fomiciov D.			09.25	Podul de șosea poziționat pe drumul public R32 M3 - Vulcănești - Cahul - Taraclia, km 42,100	Faza	Plansa	Planse
Verificat		Omelco A.			09.25		PE	25	3
Elaborat		Turcan E.			09.25	Zidul de garda Zgm-1	Intexnauca SRL CHISINAU		

Schimb inv. Nº
Semnatura si data
Inv. Nº

Schema de armare
(cuzinetii convenional nu sunt indicati)
Sc. 1:40

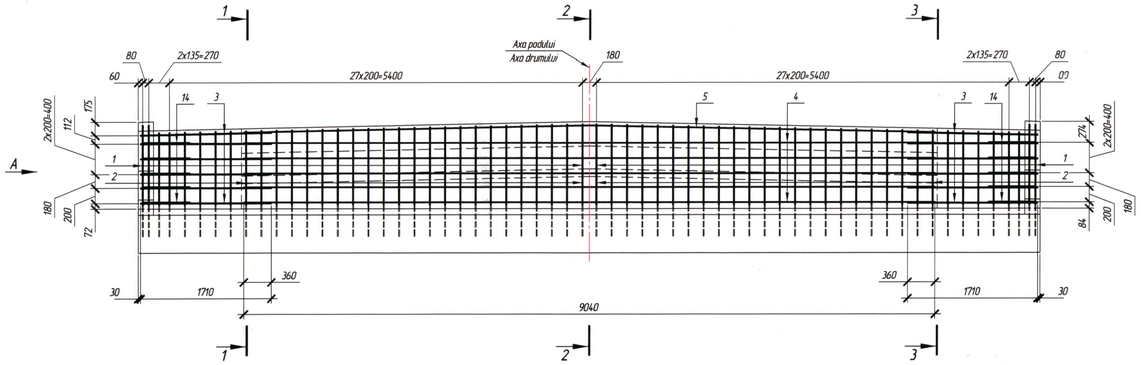

Plan
(cuzinetii convenional nu sunt indicati)
Sc. 1:40

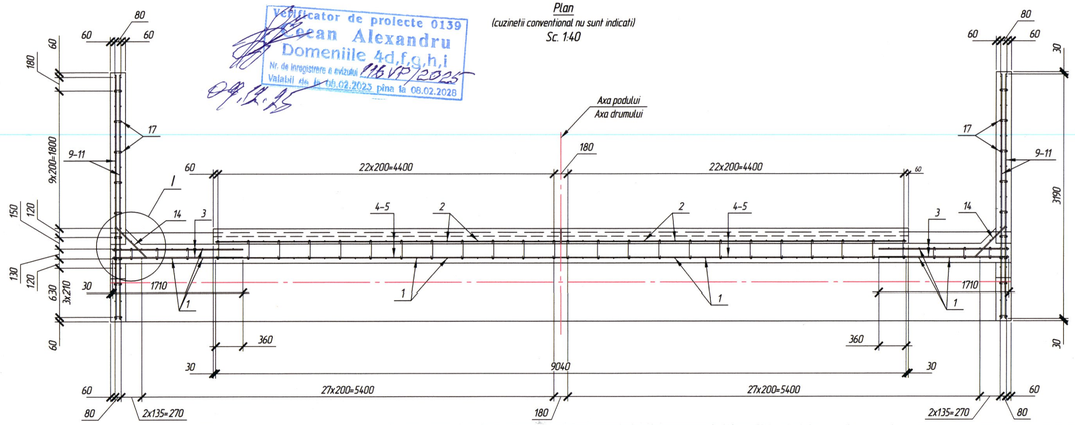

Verificator de proiecte 0139
Ocean Alexandru
Domeniile 4d,f,g,h,i
Nr. de inregistrare a evidentei 116 VP/2025
Valabil din 16.02.2023 pina la 06.02.2028
09.12.25

Vederea A
Sc. 1:25

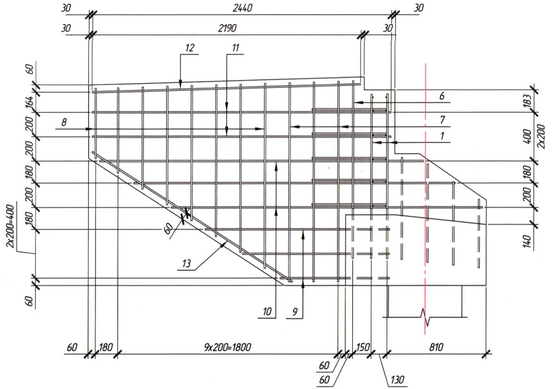

Sectiunea 1-1
Sc. 1:25

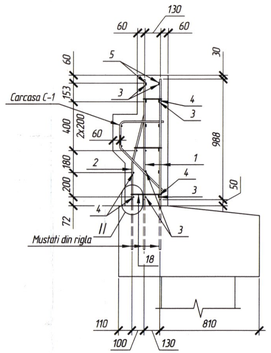

Sectiunea 2-2
Sc. 1:25

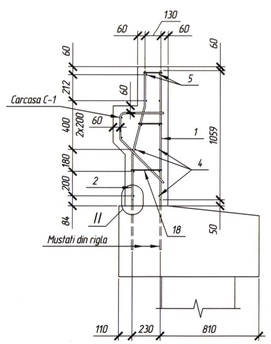

Sectiunea 3-3
Sc. 1:25

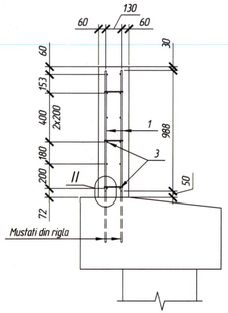

I
Sc. 1:20

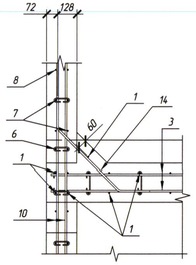

II
Sc. 1:10

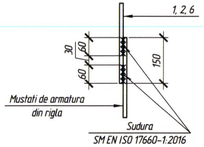

Carcasa C-1
Sc. 1:25

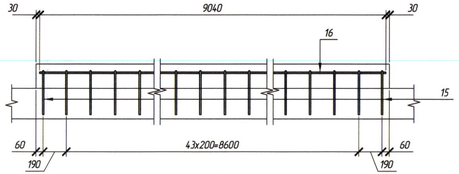

Vedere laterala carcasa C-1
Sc. 1:25

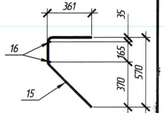

FOMICIOV DMITRII
P-2024
Nr. 1278
4c,d,e,f,g,h,i
Iporturi
PROIECTANT

Note:
1. Dimensiunile sunt indicate in milimetri
2. Armarea aripilor intoarse este identica.
3. Specificatia vezi pe pl. 25-3
4. Borderoul detaliilor vezi pe pl. 25-3
5. Borderoul consumului de metal vezi pe pl. 25-3

Mod.	Cant.	Plansa	N°doc.	Semnatura	Data		Plansa
					09.25	10/02-10/457-LA - 25	2
					09.25		

Schimb inv. N°
Semnatura si data
Inv. N°

Format A1x4

Specificatia

Poz.	Marcarea	Denumirea	Cant.	Masa unit., kg	Note
		Elemente de armare			322,04
1	SM SR EN 10080:2014	Ø12 A500C L_{med}=1005 (945–1060)	82	0,89	72,98
2	SM SR EN 10080:2014	Ø12 A500C L_{med}=1020 (975–1065)	46	0,91	41,86
3	SM SR EN 10080:2014	Ø12 A500C L=1710	24	1,52	36,48
4	SM SR EN 10080:2014	Ø8 A500C L=9040	10	3,57	35,7
5	SM SR EN 10080:2014	Ø8 A500C L=9040	2	3,57	7,14
6	SM SR EN 10080:2014	Ø12 A500C L=1050	4	0,93	3,72
7	SM SR EN 10080:2014	Ø12 A500C L_{med}=1640 (1630–1645)	12	1,46	17,52
8	SM SR EN 10080:2014	Ø12 A500C L_{med}=1045 (575–1515)	32	0,93	29,76
9	SM SR EN 10080:2014	Ø12 A500C L_{med}=1045 (485–1100)	12	0,71	8,52
10	SM SR EN 10080:2014	Ø12 A500C L_{med}=2595 (2545–2645)	12	2,31	27,72
11	SM SR EN 10080:2014	Ø12 A500C L=2440	8	2,17	17,36
12	SM SR EN 10080:2014	Ø12 A500C L=2190	4	1,94	7,76
13	SM SR EN 10080:2014	Ø12 A500C L=1950	4	1,73	6,92
14	SM SR EN 10080:2014	Ø12 A500C L=970	10	0,86	8,6
		Carcasa C-1			59,3
15	SM SR EN 10080:2014	Ø12 A500C L=1055	46	0,94	43,24
16	SM SR EN 10080:2014	Ø12 A500C L=9040	2	8,03	16,06
		Detalii de armare			16,7
17	SM SR EN 10080:2014	Ø6 A240 L=205	94	0,05	4,7
18	SM SR EN 10080:2014	Ø6 A240 L=355	48	0,08	3,84
19	SM SR EN 10080:2014	Ø6 A240 L_{med}=300 (285–315)	48	0,07	3,36
20	SM SR EN 10080:2014	Ø6 A240 L=255	80	0,06	4,8
		Piese inglobate			
21	SM SR EN 10080:2014	Ø22 A500C L=440	8	1,31	10,48
		Materiale			
	SM EN 206:2013+A2:2021	Beton C30/37 XC4 XF2 XD1			5,66 m^3

Borderoul detaliilor

Poz.	Schita
2	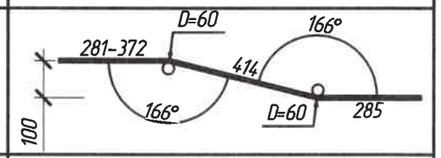
5	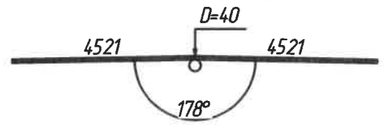
14	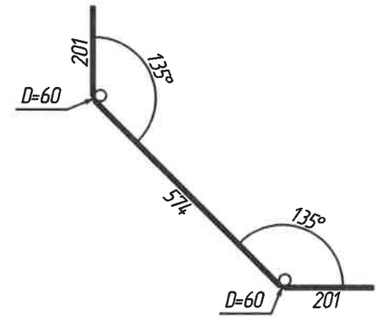
15	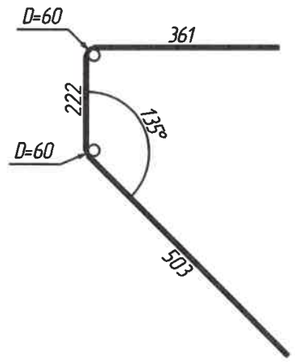
17	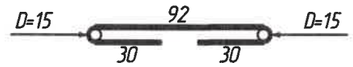
18	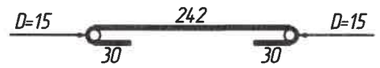
19	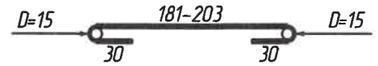
20	

Verificator de proiecte 0139
Secan Alexandru
Domeniile 4d,f,g,h,i
Nr. de inregistrare a avizului 146VD/2025
Valabil de la 09.02.2023 pina la 08.02.2028
09.02.25

Consumul de metal pentru un element, kg

Marca elemetului	Confectii din armatura					Piese inglobate		Consumul total
	Armatura clasa					Armatura clasa		
	A240, S235J0		A500C, S355J2			A500C, S355J2		
	SM EN 10025-2:2020		SM EN 10025-2:2020			SM EN 10025-2:2020		
	Ø6	Total	Ø8	Ø12	Total	Ø22	Total	
Zgm-1	16,7	16,7	42,8	338,5	381,3	10,5	10,5	408,5

FOMICIOV DMITRII
P-2024
Nr.1278
4c,d,e,f,g,h,i,
j(porturi
PROIECTANT

Mod.	Cant.	Plansa	N° doc.	Semnatura	Data
					09.25
					09.25

10/02-10/457-LA – 25

Plansa 3

Schimb inv. N°

Semnatura si data

Inv. N°

Schema de cofrare

(zidurile de protectie a cuzinetilor si cuzinetii conventional nu sunt indicati)

Sc. 1:50

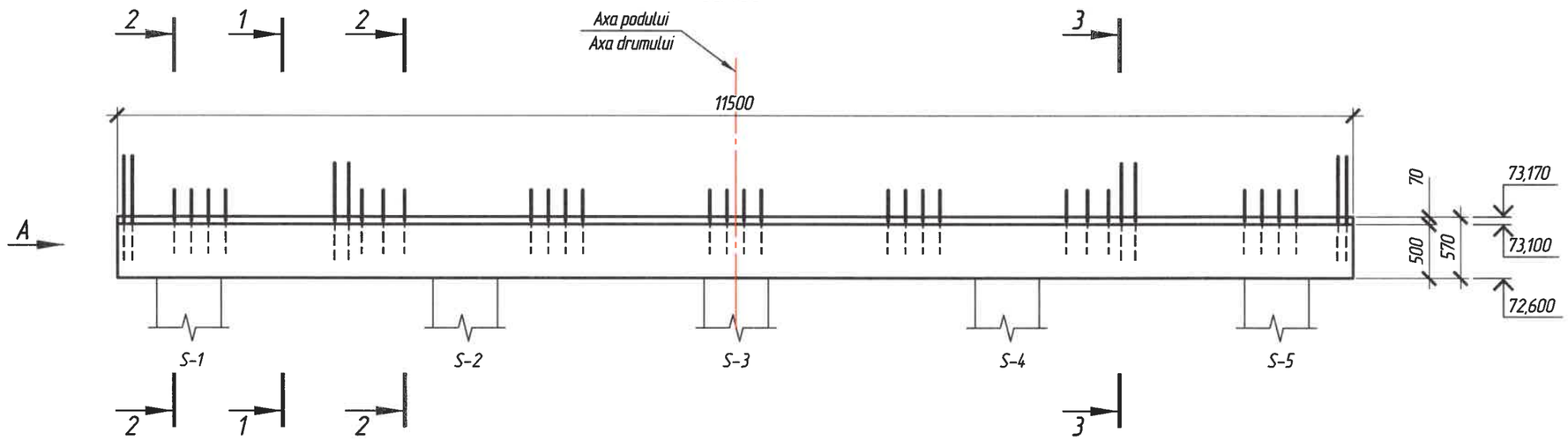

Vederea A

Sc. 1:50

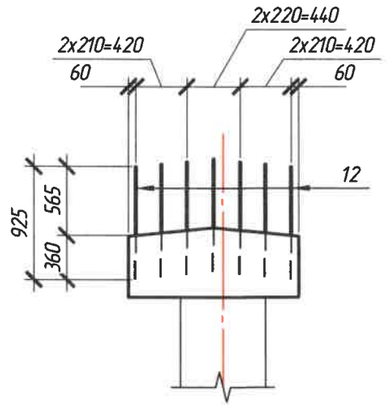

Plan

(zidurile de protectie a cuzinetilor si cuzinetii conventional nu sunt indicati)

Sc. 1:50

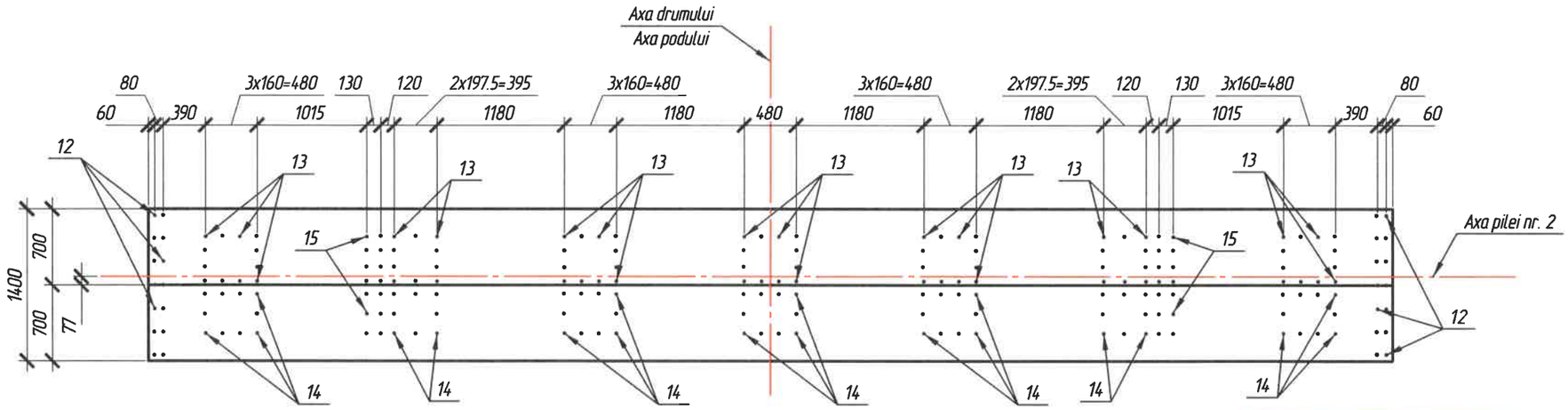

Sectiunea 1-1

Sc. 1:50

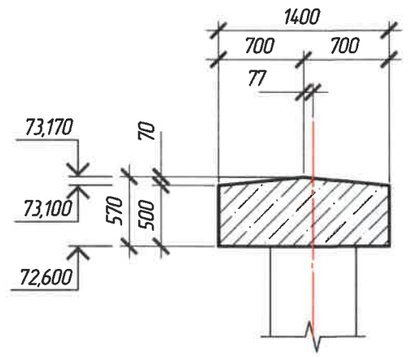

Sectiunea 2-2

Sc. 1:50

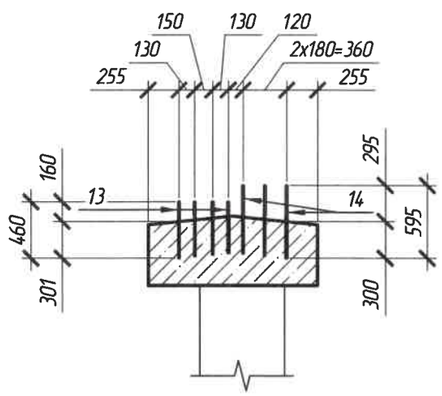

Sectiunea 3-3

Sc. 1:50

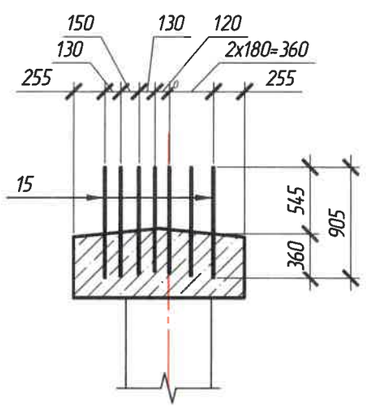

Verificator de proiecte 0139
Cecan Alexandru
Domeniile 4d,f,g,h,i
Nr. de inregistrare a avizului 116VP/2025
Valabil de la 08.02.2023 pînă la 08.02.2028

Note:

1. Dimensiunile sunt indicate in milimetri.
2. Cotele de nivel sunt indicate in metri.
3. Schema de armare vezi pe plansa 26-2.
4. Specificatia vezi pe pl. 26-3.
5. Borderoul detaliilor vezi pe pl. 26-3.
6. Detaliile barelor de ancorare vezi pe pl. 26-2.
7. Borderoul consumului de metal vezi pe pl. 26-3.

FOMICIOV D.N. P-2024 Nr.1278 4c,d,e,f,g,h,i, j(poruri) PROIECTANT

Mod.	Nºsec.	Plansa	Nºdoc.	Semnatura	Data
ISP		Fomiciov D.			09.25
Verificat		Omelco A.			09.25
Elaborat		Turcan E.		Turcan	09.25

10/02-10/457-LA

Servicii de proiectare privind actualizarea raportului de expertiză tehnică și elaborarea soluțiilor de proiect pentru reparația podului de șosea poziționat pe drumul public R32 M3 - Vulcănești - Cahul - Taraclia, km 42,100

Podul de șosea poziționat pe drumul public R32 M3 - Vulcănești - Cahul - Taraclia, km 42,100

Faza	Plansa	Planse
PE	26	3

Rigla din beton armat monolit Rm-2

ITN Intexnauca SRL CHISINAU

Schimb inv. Nº

Semnatura si data

Inv. Nº

Schema de armare

(armatura de incastrare din stalpi si din rigla conventional nu sunt indicate)

Sc. 1:25

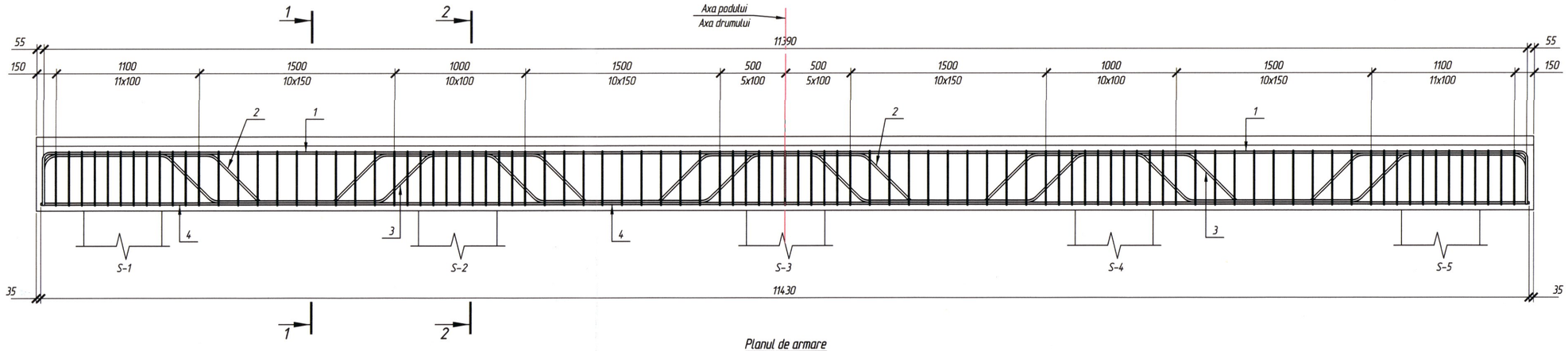

Sectiunea 1-1

Sc. 1:25

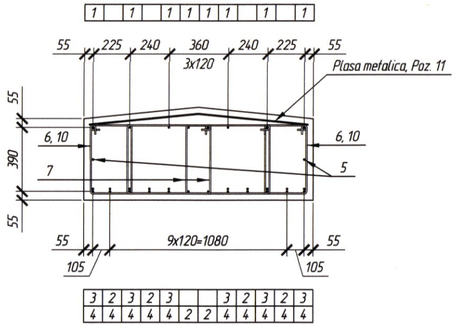

Planul de armare

(armatura de incastrare din stalpi si din rigla conventional nu sunt indicate)

Sc. 1:25

Armatura din partea superioara

(etrierele conventional nu sunt indicate)

Armatura din partea inferioara

(etrierele conventional nu sunt indicate)

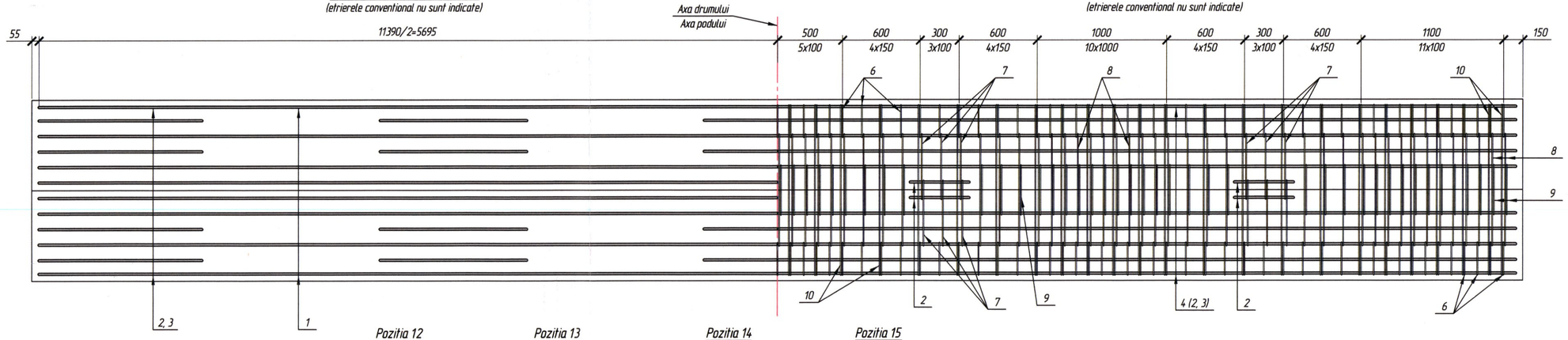

Sectiunea 2-2

Sc. 1:25

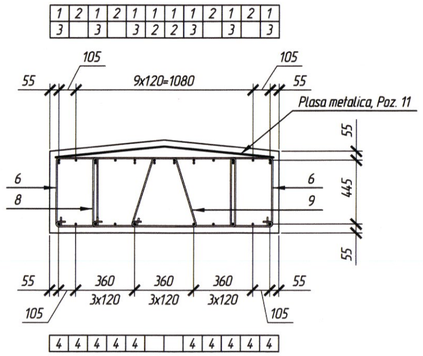

Pozitia 11

Sc. 1:25

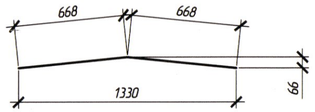

Pozitia 12

Sc. 1:25

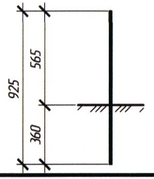

Pozitia 13

Sc. 1:25

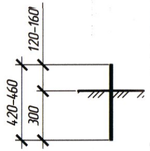

Pozitia 14

Sc. 1:25

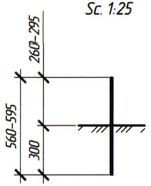

Pozitia 15

Sc. 1:25

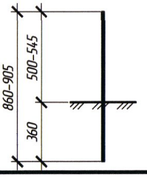

Note:

1. Dimensiunile sunt indicate in milimetri.
2. Specificatia vezi pe pl. 26-3.
3. Borderoul detaliilor vezi pe pl. 26-3.
4. Borderoul consumului de metal vezi pe pl. 26-3.

FOMICIOV DMITRII P-2024 Nr. 1278 Arc.d,e,f,g,h,i Spartiri PROIECTANT

Verificator de proiecte 0139 Cecan Alexandru Domeniile 4d,f,g,h,i Nr. de inregistrare a avizului 116V/2025 Valabil de la 06.02.2023 pînă la 06.02.2028

Mod.	Cont.	Plansa	Nr.doc.	Semnatura	Data		
					09.25	10/02-10/457-LA - 26	Plansa
					09.25		2

Schimb inv. Nr | Semnatura si data | Inv. Nr

Specificatia

Poz.	Marcarea	Denumirea	Cant.	Masa unit., kg	Note
		Elemente de armare			976,2
1	SM SR EN 10080:2014	Ø16 A500C L=12150 (12000+150)	8	19,17	153,36
2	SM SR EN 10080:2014	Ø16 A500C L=13250 (625+12000+625)	6	21,91	131,46
3	SM SR EN 10080:2014	Ø16 A500C L=13190 (595+12000+595)	6	20,81	124,86
4	SM SR EN 10080:2014	Ø16 A500C L=11430	8	18,04	144,32
5	SM SR EN 10080:2014	Ø8 A240 L=11430	2	4,51	9,02
6	SM SR EN 10080:2014	Ø8 A240 L=1450	186	0,57	106,02
7	SM SR EN 10080:2014	Ø8 A240 L=1960	24	0,77	18,48
8	SM SR EN 10080:2014	Ø8 A240 L=2680	81	1,06	85,86
9	SM SR EN 10080:2014	Ø8 A240 L=1515	81	0,60	48,6
10	SM SR EN 10080:2014	Ø8 A240 L=3580	48	1,41	67,68
11	SM SR EN 10080:2014 SM EN ISO 15630-2:2019	Plasa Pl-1 Ø5 A240-50 / Ø5 A240-50 1340x1143 0mm	1	86,54	86,54
		Piese inglobate			90,82
12	SM SR EN 10080:2014	Ø12 A500C L=925	28	0,82	22,96
13	SM SR EN 10080:2014	Ø10 A500C L_{med}=440 (420-460)	80	0,27	21,6
14	SM SR EN 10080:2014	Ø10 A500C L_{med}=580 (560-595)	66	0,37	24,42
15	SM SR EN 10080:2014	Ø12 A500C L_{med}=885 (860-905)	28	0,78	21,84
		Materiale			
	SM EN 206:2013+A2:2021	Beton C30/37 XC4 XF2 XD1			8,79m³

Consumul de metal pentru un element, kg

Marca elemetului	Confectii din armatura					Piese inglobate			Consumul total
	Armatura clasa					Armatura clasa			
	A240, S235J0			A500C, S355J2		A500C, S355J2			
	SM EN 10025-2:2020			SM EN 10025-2:2020		SM EN 10025-2:2020			
	Ø5	Ø8	Total	Ø16	Total	Ø10	Ø12	Total	
Rm-2	86,5	335,7	422,2	554,0	554,0	46,0	44,8	90,8	1067,0

Borderoul detaliilor

Poz.	Schita
6	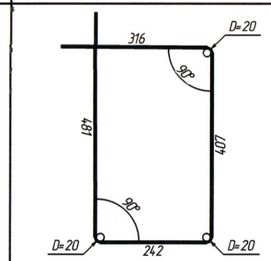
7	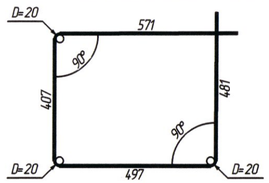
8	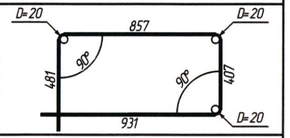
9	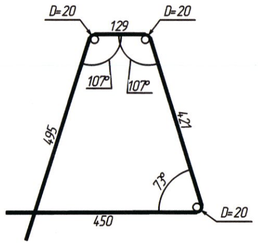
10	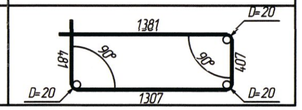

Pozitia 1
Sc. 1:40

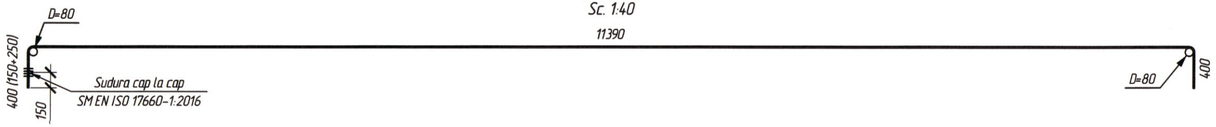

Pozitia 2
Sc. 1:40

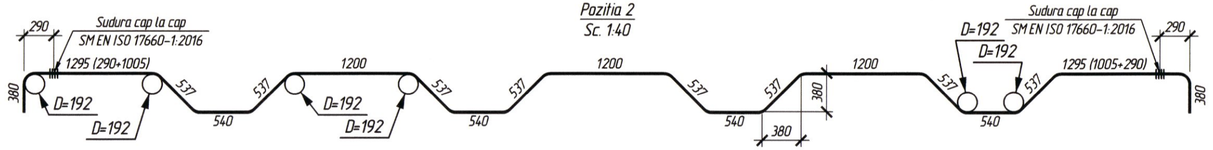

Pozitia 3
Sc. 1:40

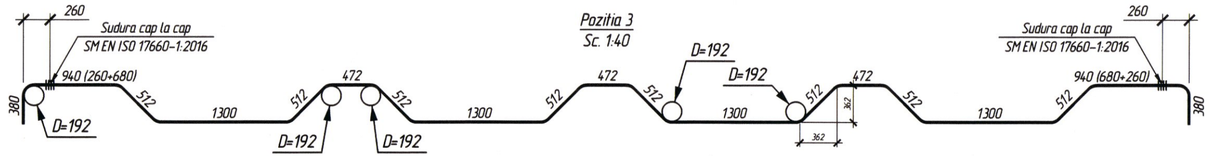

Pozitia 4
Sc. 1:40

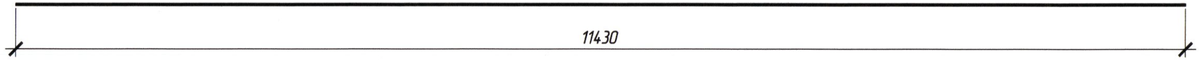

Verificator de proiecte 0139
Decan Alexandru
Domeniile 4d,f,g,h,i
Nr. de inregistrare a evidentei 116VP/2025
Valabil de la 08.02.2023 pina la 08.02.2028
09.12.25

FOMICIOV DMITRII
P-2024
Nr.1278
4c,d,e,f,g,h,i
3(porturi)
PROIECTANT

Note:
1. Dimensiunile sunt indicate in milimetri.
2. Schema de armare vezi pe pl. xx-2.
3. Pozitiile 1, 2 si 3 prezinta elemente compuse din 2 sau 3 bare de armatura sudate cap la cap, conform SM EN ISO 17660-1:2016.

Mod.	Cant.	Plansa	Nº doc.	Semnatura	Data		
					09.25	10/02-10/457-LA-26	Plansa
					09.25		3

Schimb. inv. Nº | Semnatura si data | Inv. Nº

Schema de cofraj a cuzinetilor si zidului de protectie a cuzinetilor
Sc. 1:50

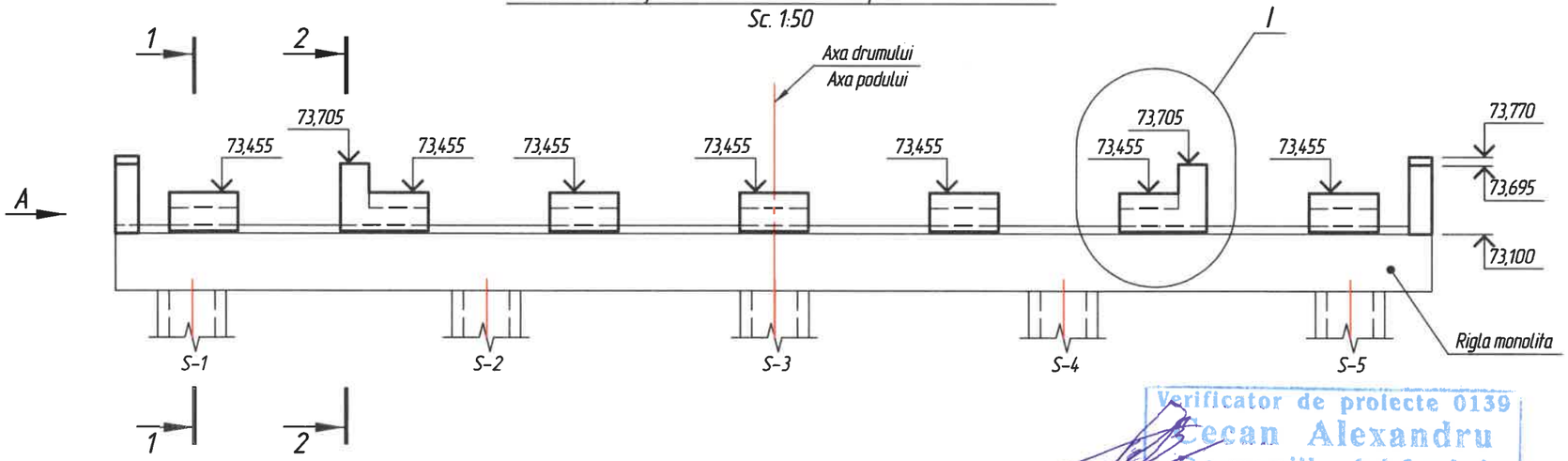

Vederea A
Sc. 1:50

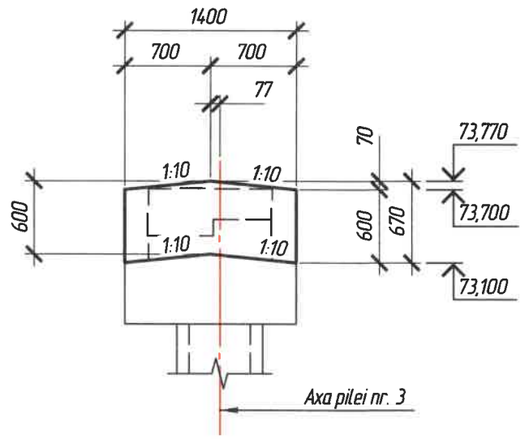

Plan
Sc. 1:50

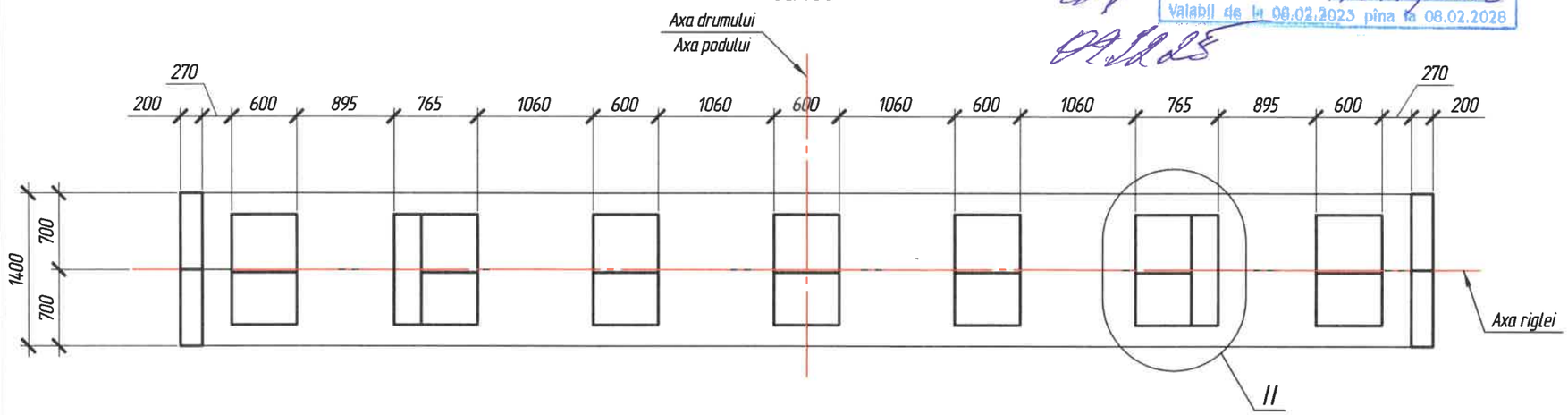

Sectiunea 1-1
Sc. 1:50

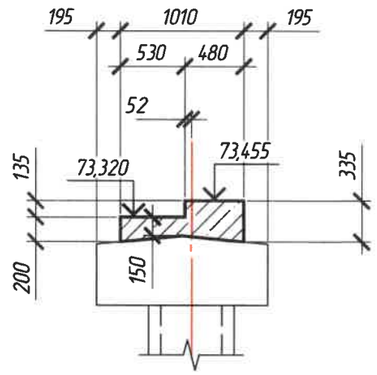

Sectiunea 2-2
Sc. 1:50

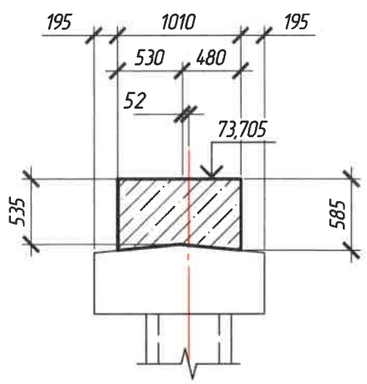

Nodul II
Sc. 1:50

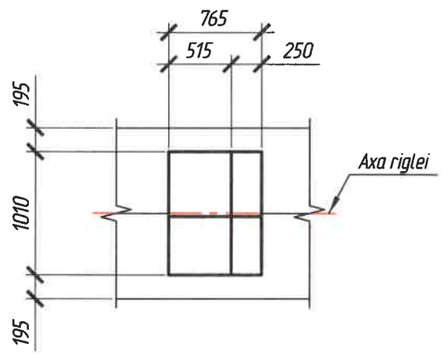

Nodul I
Sc. 1:50

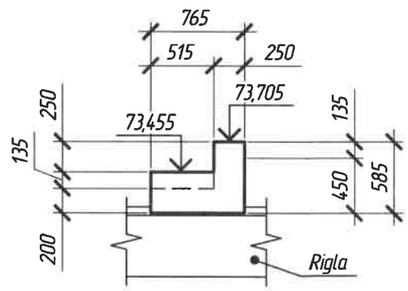

Consumul de metal pentru un element, kg

Marca elemetului	Confectii din armatura				Consumul total
	Armatura clasa			Total	
	A240, S235J0				
	SM EN 10025-2:2020				
	Ø5	Ø6	Total		
Cz-2	60,5	15,7	76,2	76,2	76,2

Verificator de proiecte 0139
Cecan Alexandru
Domeniile 4d,f,g,h,i
Nr. de inregistrare a avizului 116VP/2025
Valabil de la 08.02.2023 pina la 08.02.2028
09.12.25

FOMICIOV DMITRII
P-2024
Nr.1278
4c,d,e,f,g,h,i,
j(porturi)
PROIECTANT

Note:
1. Dimensiunile sunt indicate in milimetri.
2. Cotele de nivel sunt indicate in metri.
3. Schema de armare vezi pe plansa 27-2.

Mod.	Nºsec.	Plansa	Nºdoc.	Semnatura	Data
ISP		Fomiciov D.			09.25
Verificat		Omelco A.			09.25
Elaborat		Turcan E.			09.25

10/02-10/457-LA

Servicii de proiectare privind actualizarea raportului de expertiză tehnică și elaborarea soluțiilor de proiect pentru reparația podului de șosea poziționat pe drumul public R32 M3 - Vulcănești - Cahul - Taraclia, km 42,100

Podul de șosea poziționat pe drumul public R32 M3 - Vulcănești - Cahul - Taraclia, km 42,100

Faza	Plansa	Planse
PE	27	2

Cuzinetii si zidul de protectie a cuzinetilor Cz-2

ITN Intexnauca SRL CHISINAU

Schimb inv. Nº
Semnatura si data
Inv. Nº

Schema de cofraj a cuzinetilor si zidului de protectie a cuzinetilor
Sc. 1:50

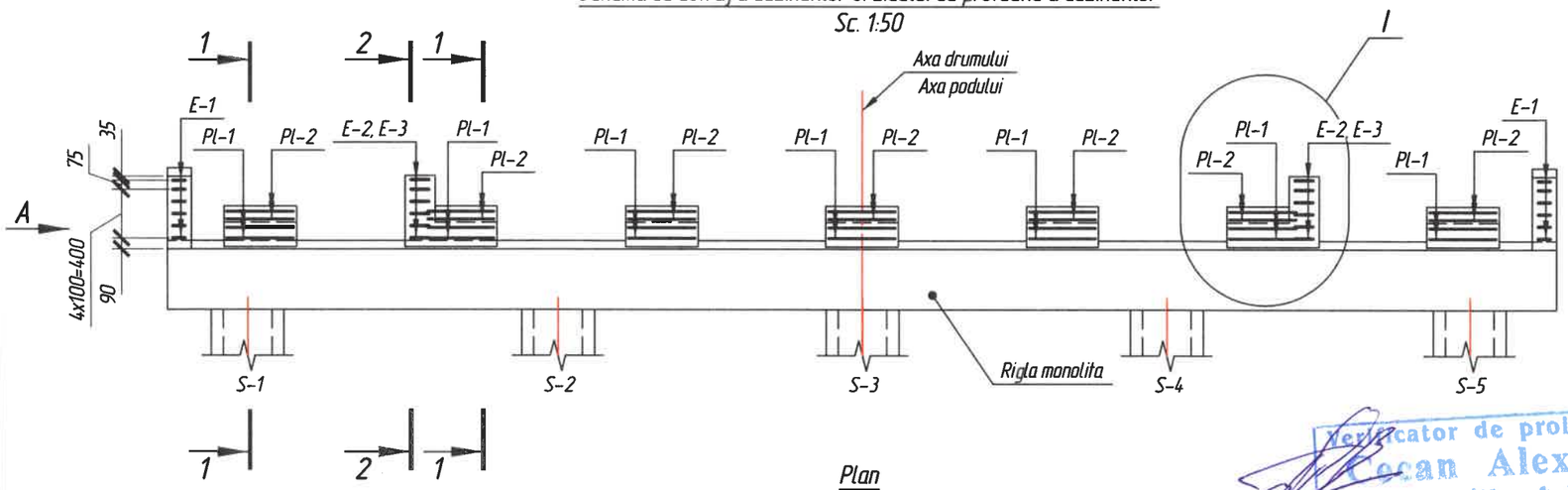

Vederea A
Sc. 1:50

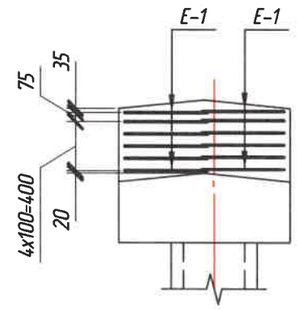

Sectiunea 1-1
Sc. 1:50

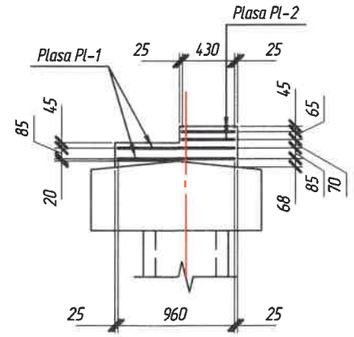

Plan
Sc. 1:50

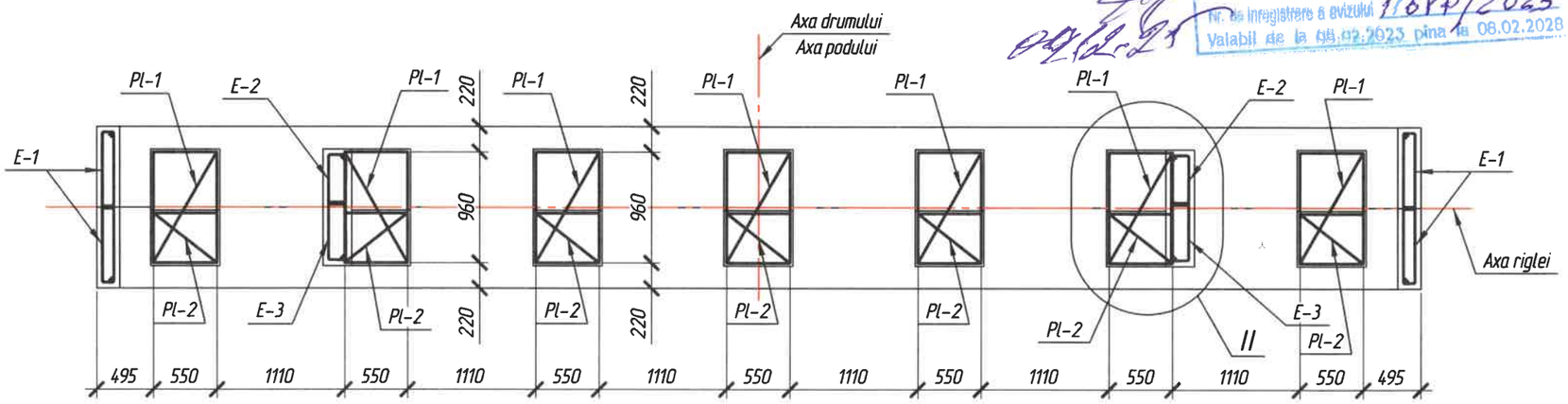

Sectiunea 2-2
Sc. 1:50

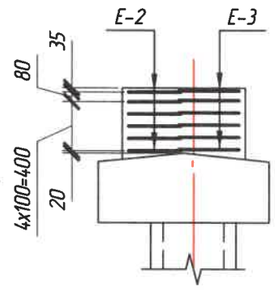

Nodul I
Sc. 1:50

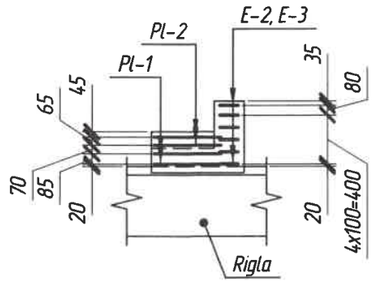

Nodul II
Sc. 1:50

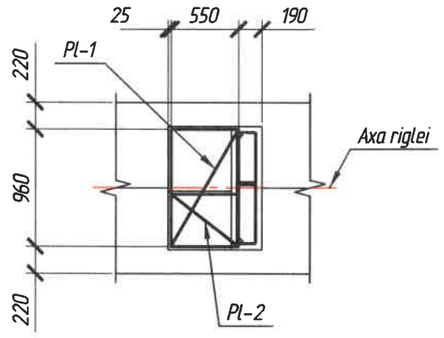

Specificatie

Poz.	Marcarea	Denumirea	Cant.	Masa unit., kg	Nota
		Plase			60,48
Pl-1	SM SR EN 10080:2014 SM EN ISO 15630-2:2019	Plasa Pl-1 $\frac{\varnothing 5\ A240\text{-}50}{\varnothing 5\ A240\text{-}50}$ 550x960mm	14	2,98	41,72
Pl-2	SM SR EN 10080:2014 SM EN ISO 15630-2:2019	Plasa Pl-2 $\frac{\varnothing 5\ A240\text{-}50}{\varnothing 5\ A240\text{-}50}$ 550x430mm	14	1,34	18,76
		Detalii de armare			15,72
E-1	SM SR EN 10080:2014	Ø6 A240 L=1605	24	0,36	8,64
E-2	SM SR EN 10080:2014	Ø6 A240 L=1245	12	0,28	3,36
E-3	SM SR EN 10080:2014	Ø6 A240 L=1385	12	0,31	3,72
		Materiale			
	SM EN 206+A1:2017	Beton / Concrete C30/37, XC4, XF2, XD1			1,28 m^3

Borderoul detaliilor

Poz.	Schita
E-1	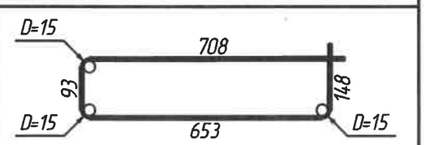
E-2	
E-3	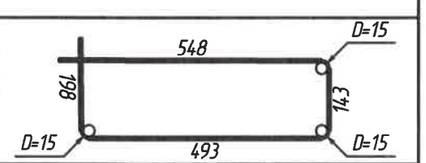

Verificator de proiecte 0139
Cocan Alexandru
Domeniile 4d,f,g,h,i
Nr. de inregistrare a avizului 116VP/2025
Valabil de la 08.02.2025 pina la 08.02.2028
08.02.25

FOMICIOV DMITRII
P-2024
Nr.1278
4c,d,e,f,g,h,i,
j(porturi
PROIECTANT

Mod.	Cant.	Plansa	N° doc.	Semnatura	Data
					09.25
					09.25

10/02-10/457-LA - 27

Plansa 2

Schimb inv. N°

Semnatura si data

Inv. N°

Schema de cofrare

(zidurile de protectie a cuzinetilor si cuzinetii conventional nu sunt indicati)

Sc. 1:50

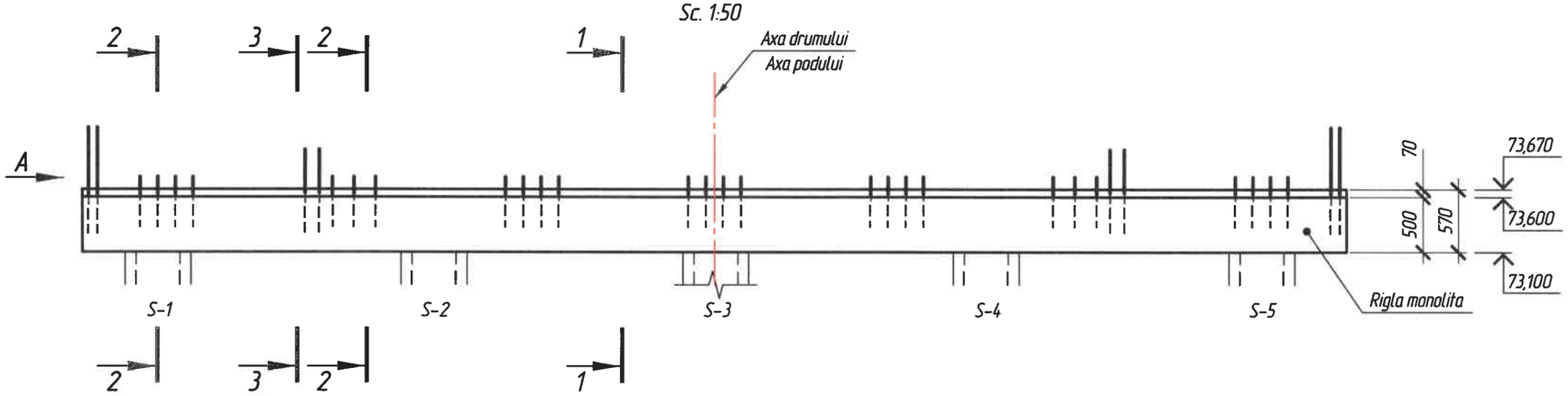

Vederea A

Sc. 1:50

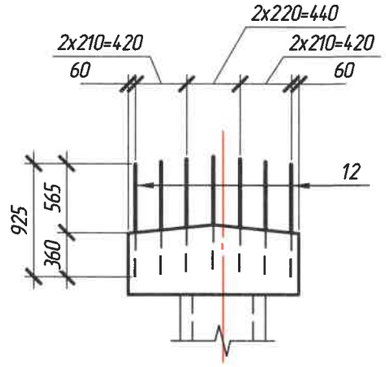

Plan

(zidurile de protectie a cuzinetilor si cuzinetii conventional nu sunt indicati)

Sc. 1:50

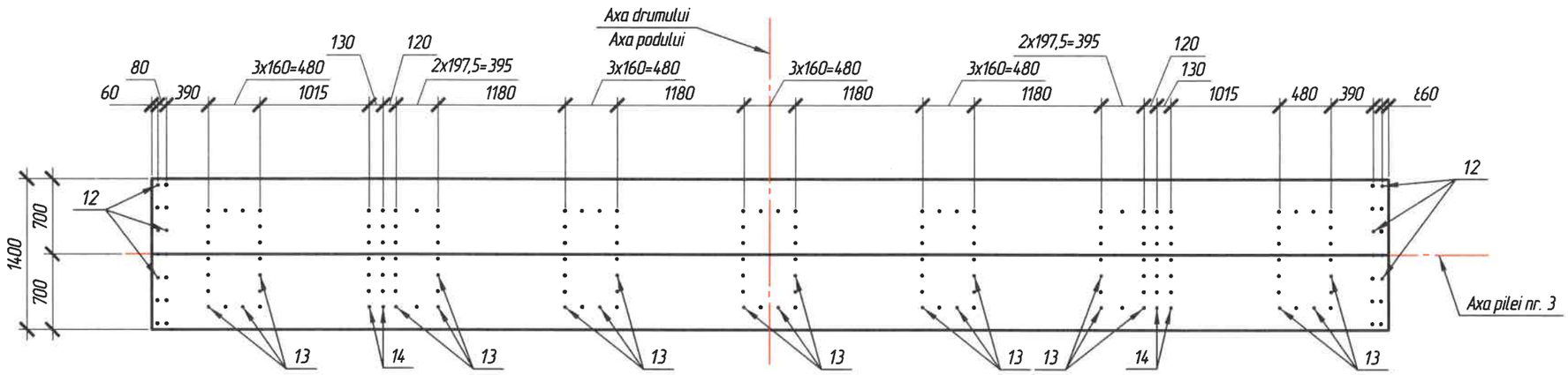

Sectiunea 1-1

Sc. 1:50

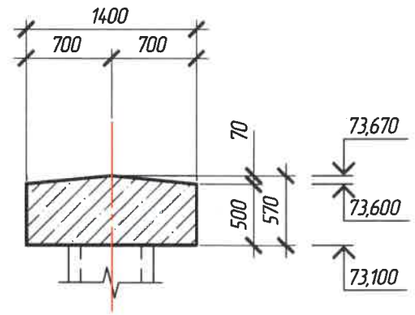

Sectiunea 2-2

Sc. 1:50

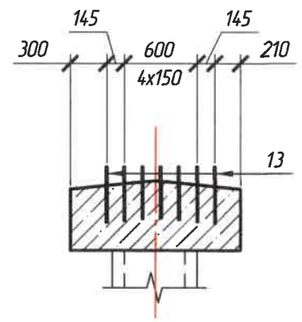

Sectiunea 3-3

Sc. 1:50

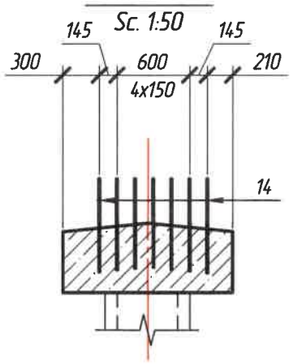

Note:

1. Dimensiunile sunt indicate in milimetri.
2. Cotele de nivel sunt indicate in metri.
3. Schema de armare a riglei este identica cu Rm-2 (pl. 26-2).
4. Specificatia vezi pe pl. 28-2.
5. Borderoul detaliilor vezi la rigla Rm-2 (pl. 26-3).
6. Detaliile barelor de ancorare vezi pe pl. 28-2.
7. Borderoul consumului de metal vezi pe pl. 28-2.

Verificator de proiecte 0139
Cecan Alexandru
Domeniile 4d,f,g,h,i
Nr. de inregistrare a avizului 116VP/2025
Valabil de la 08.02.2023 pina la 08.02.2028
09.12.25

FOMICIOV DMITRII
P-2024
Nr. 1278
4c,d,e,f,g,h,i,
j(porturi)
PROIECTANT

Mod.	N°sec.	Plansa	N°doc.	Semnatura	Data
ISP		Fomiciov D.			09.25
Verificat		Omelco A.			09.25
Elaborat		Turcan E.		Turcan	09.25

10/02-10/457-LA

Servicii de proiectare privind actualizarea raportului de expertiză tehnică și elaborarea soluțiilor de proiect pentru reparația podului de șosea poziționat pe drumul public R32 M3 - Vulcănești - Cahul - Taraclia, km 42,100

Podul de șosea poziționat pe drumul public R32 M3 - Vulcănești - Cahul - Taraclia, km 42,100

Faza	Plansa	Planse
PE	28	2

Rigla din beton armat monolit Rm-3

Intexnauca SRL CHISINAU

Schimb inv. N°

Semnatura si data

Inv. N°

Specificatia

Poz.	Marcarea	Denumirea	Cant.	Masa unit., kg	Note
		Elemente de armare			976,2
1	SM SR EN 10080:2014	Ø16 A500C L=12150 (12000+150)	8	19,17	153,36
2	SM SR EN 10080:2014	Ø16 A500C L=13250 (625+12000+625)	6	21,91	131,46
3	SM SR EN 10080:2014	Ø16 A500C L=13190 (595+12000+595)	6	20,81	124,86
4	SM SR EN 10080:2014	Ø16 A500C L=11430	8	18,04	144,32
5	SM SR EN 10080:2014	Ø8 A240 L=11430	2	4,51	9,02
6	SM SR EN 10080:2014	Ø8 A240 L=1450	186	0,57	106,02
7	SM SR EN 10080:2014	Ø8 A240 L=1960	24	0,77	18,48
8	SM SR EN 10080:2014	Ø8 A240 L=2680	81	1,06	85,86
9	SM SR EN 10080:2014	Ø8 A240 L=1515	81	0,60	48,6
10	SM SR EN 10080:2014	Ø8 A240 L=3580	48	1,41	67,68
11	SM SR EN 10080:2014 SM EN ISO 15630-2:2019	Plasa Pl-1 $\frac{Ø5\ A240-50}{Ø5\ A240-50}$ 1340x11430mm	1	86,54	86,54
		Piese inglobate			74,38
12	SM SR EN 10080:2014	Ø12 A500C L=925	28	0,82	22,96
13	SM SR EN 10080:2014	Ø10 A500C L_{med}=440 (420-455)	122	0,27	32,94
14	SM SR EN 10080:2014	Ø12 A500C L_{med}=745 (730-755)	28	0,66	18,48
		Materiale			
	SM EN 206:2013+A2:2021	Beton C30/37 XC4 XF2 XD1			8,79m^3

Pozitia 12
Sc. 1:25

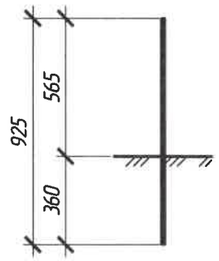

Pozitia 13
Sc. 1:25

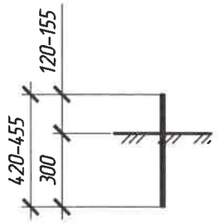

Pozitia 14
Sc. 1:25

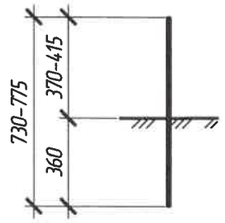

Verificator de proiecte 0139
Cecan Alexandru
Domeniile 4d,f,g,h,i
Nr. de inregistrare a avizului 116VP/2025
Valabil de la 08.02.2023 pina la 08.02.2028
09.12.25

Consumul de metal pentru un element, kg

Marca elemetului	Confectii din armatura					Piese inglobate			Consumul total
	Armatura clasa					Armatura clasa			
	A240, S235J0			A500C, S355J2		A500C, S355J2			
	SM EN 10025-2:2020			SM EN 10025-2:2020		SM EN 10025-2:2020			
	Ø5	Ø8	Total	Ø16	Total	Ø10	Ø12	Total	
Rm-3	88,2	335,7	423,9	554,0	554,0	32,9	41,4	74,4	1052,2

FOMICIOV DMITRII
P-2024
Nr.1278
4c,d,e,f,g,h,i,
j(porturi
PROIECTANT

Note:
1. Schema de armare a riglei este identica cu Rm-2 (pl. 26-2).
2. Borderoul detaliilor vezi la rigla Rm-2 (pl. 26-2).
3. Pozitiile 1-11 vezi pe schema de armare a riglei Rm-2 (pl. 26-2).

Mod.	Cant.	Plansa	N°doc.	Semnatura	Data		Plansa
					09.25	10/02-10/457-LA - 28	
					09.25		2

Schimb inv. N°
Semnatura si data
Inv. N°

Schema de cofraj a cuzinetilor si zidului de protectie a cuzinetilor
Sc. 1:50

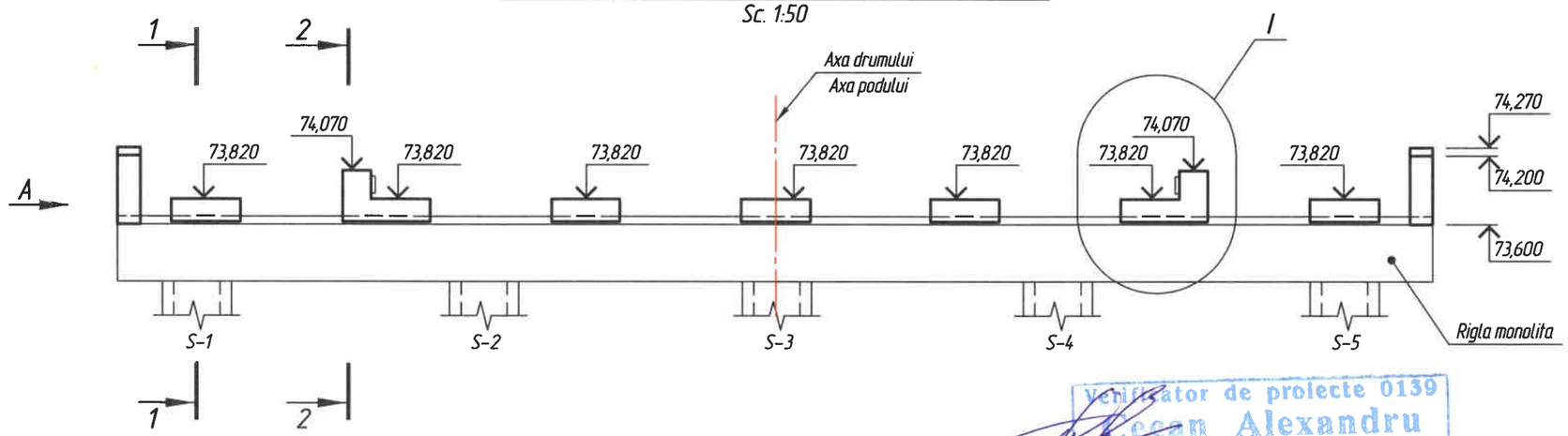

Vederea A
Sc. 1:50

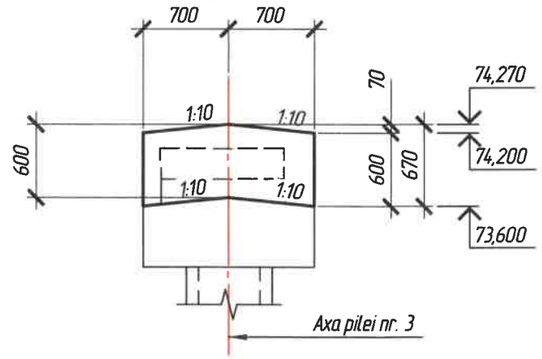

Plan
Sc. 1:50

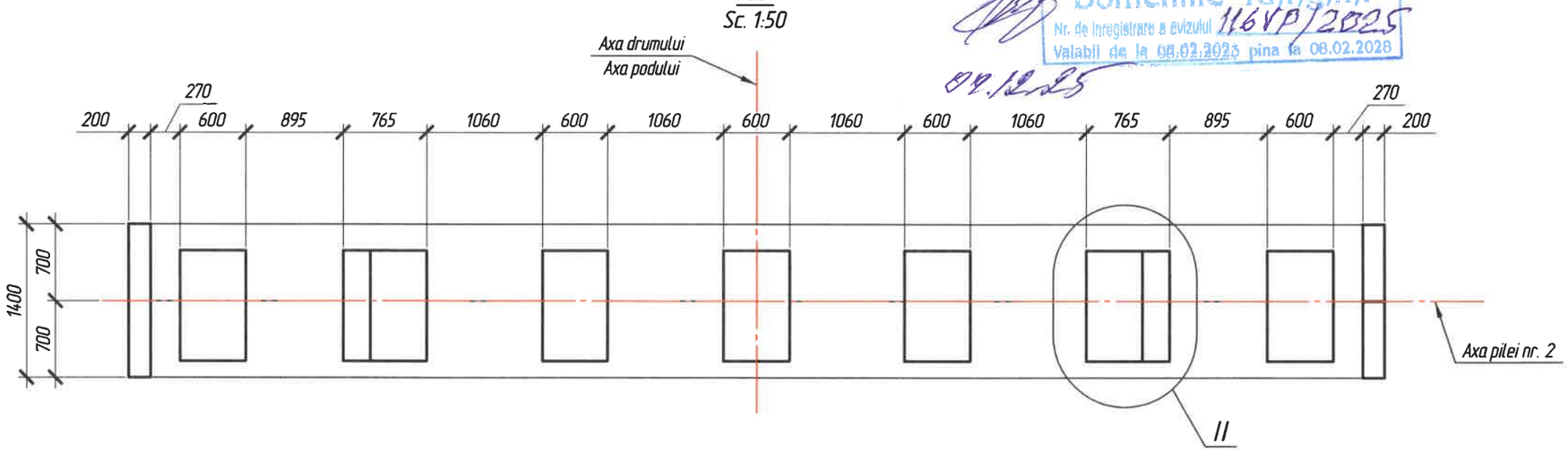

Sectiunea 1-1
Sc. 1:50

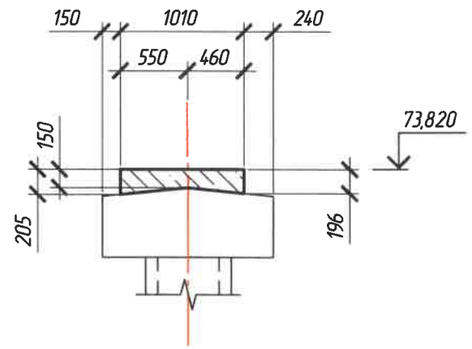

Sectiunea 2-2
Sc. 1:50

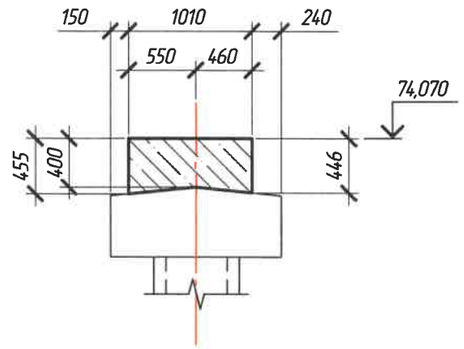

Nodul I
Sc. 1:50

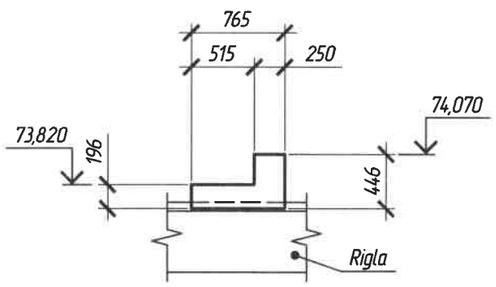

Nodul II
Sc. 1:50

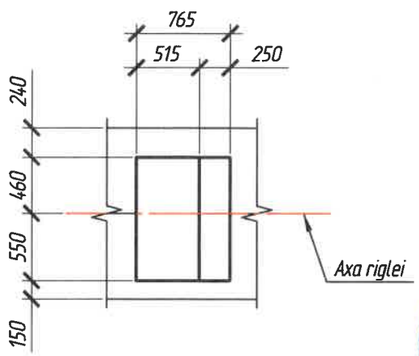

Consumul de metal pentru un element, kg

Marca elemetului	Confectii din armatura				Consumul total
	Armatura clasa			Total	
	A240, S235J0				
	SM EN 10025-2:2020				
	∅5	∅6	Total		
Cz-3	41,7	14,5	56,3	56,3	56,3

Verificator de proiecte 0139
Lecan Alexandru
Domeniile 4d,f,g,h,i
Nr. de inregistrare a avizului 116VP/2025
Valabil de la 08.02.2023 pina la 08.02.2028
08.12.25

FOMICIOV DMITRII
P-2024
Nr.1278
4c,d,e,f,g,h,i,
j(porturi)
PROIECTANT

Note:
1. Dimensiunile sunt indicate in milimetri.
2. Cotele de nivel sunt indicate in metri.
3. Schema de armare vezi pe plansa 29-2.

Mod.	N°sec.	Plansa	N°doc.	Semnatura	Data
ISP		Fomiciov D.			09.25
Verificat		Omelco A.			09.25
Elaborat		Turcan E.		Turcan	09.25

10/02-10/457-LA

Servicii de proiectare privind actualizarea raportului de expertiză tehnică și elaborarea soluțiilor de proiect pentru reparația podului de șosea poziționat pe drumul public R32 M3 - Vulcănești - Cahul - Taraclia, km 42,100

Podul de șosea poziționat pe drumul public R32 M3 - Vulcănești - Cahul - Taraclia, km 42,100

Faza	Plansa	Planse
PE	29	2

Cuzinetii si zidul de protectie a cuzinetilor Cz-3

Intexnauca SRL CHISINAU

Schimb inv. N°
Semnatura si data
Inv. N°

Schema de cofraj a cuzinetilor si zidului de protectie a cuzinetilor
Sc. 1:50

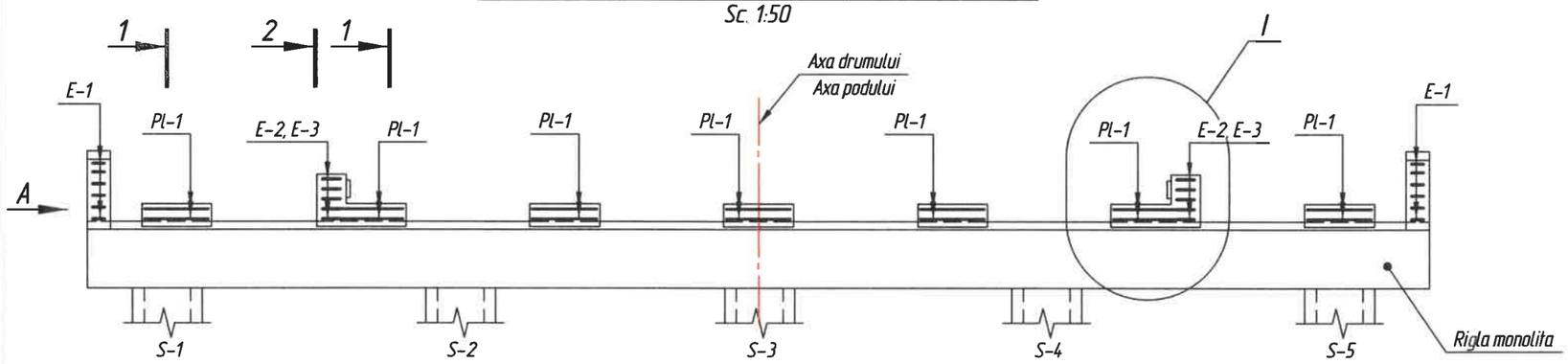

Vederea A
Sc. 1:50

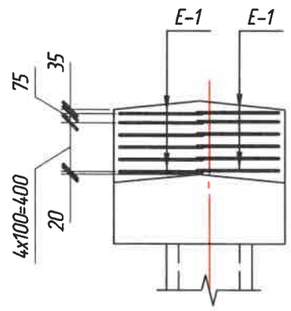

Sectiunea 1-1
Sc. 1:50

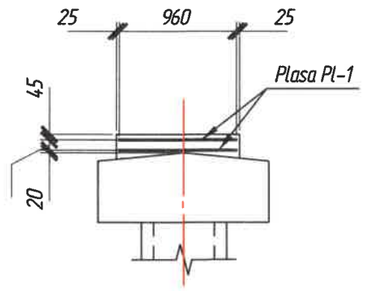

Plan
Sc. 1:50

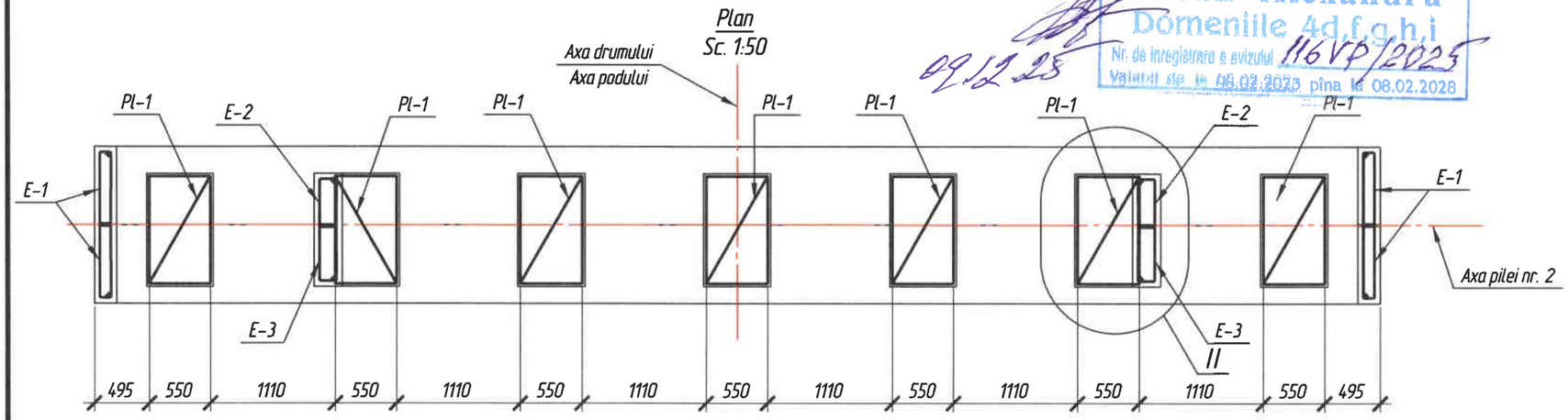

Verificator de proiecte 0139
Cecan Alexandru
Domeniile 4d,f,g,h,i
Nr. de inregistrare a avizului 116VP/2025
Valabil din 08.02.2023 pina la 08.02.2028
09.12.25

Sectiunea 2-2
Sc. 1:50

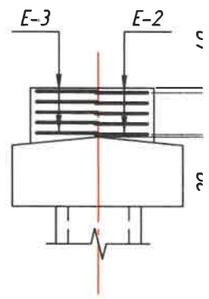

Nodul I
Sc. 1:50

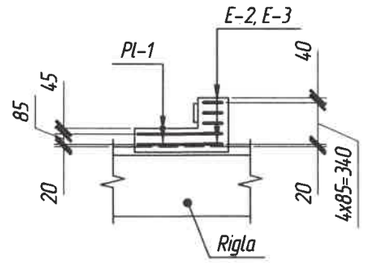

Borderoul detaliilor

Poz.	Schita
E-1	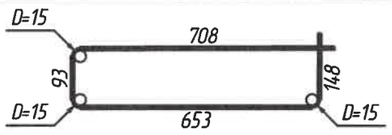
E-2	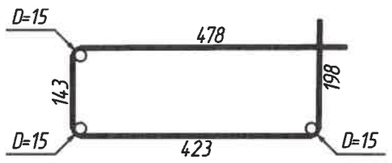
E-3	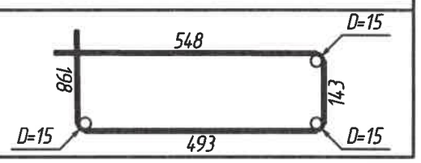

Specificatie

Poz.	Marcarea	Denumirea	Cant.	Masa unit., kg	Nota
		Plase			41,72
Pl-1	SM SR EN 10080:2014 SM EN ISO 15630-2:2019	Plasa Pl-1 $\frac{\varnothing 5\ A240-50}{\varnothing 5\ A240-50}$ 550x960mm	14	2,98	41,72
		Detalii de armare			14,54
E-1	SM SR EN 10080:2014	Ø6 A240 L=1605	24	0,36	8,64
E-2	SM SR EN 10080:2014	Ø6 A240 L=1245	10	0,28	2,80
E-3	SM SR EN 10080:2014	Ø6 A240 L=1385	10	0,31	3,10
		Materiale			
	SM EN 206+A1:2017	Beton / Concrete C30/37, XC4, XF2, XD1			1,29 m^3

Nodul II
Sc. 1:50

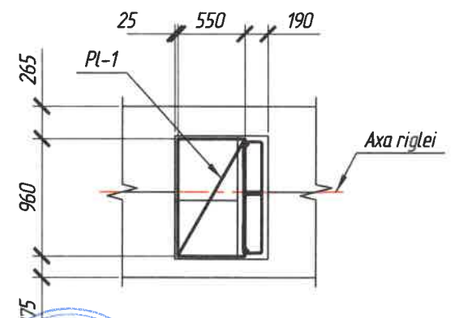

FOMICIOV DMITRII
P-2024
Nr. 1278
A,c,d,e,f,g,h,i,j(porturi)
PROIECTANT

Schimb inv. Nº
Semnatura si data
Inv. Nº

Mod.	Cant.	Plansa	Nº doc.	Semnatura	Data
					09.25
					09.25

10/02-10/457-LA - 29

Plansa 2

Schema de cofrare

(zidurile de protectie a cuzinetilor si cuzinetii conventional nu sunt indicati)

Sc. 1:50

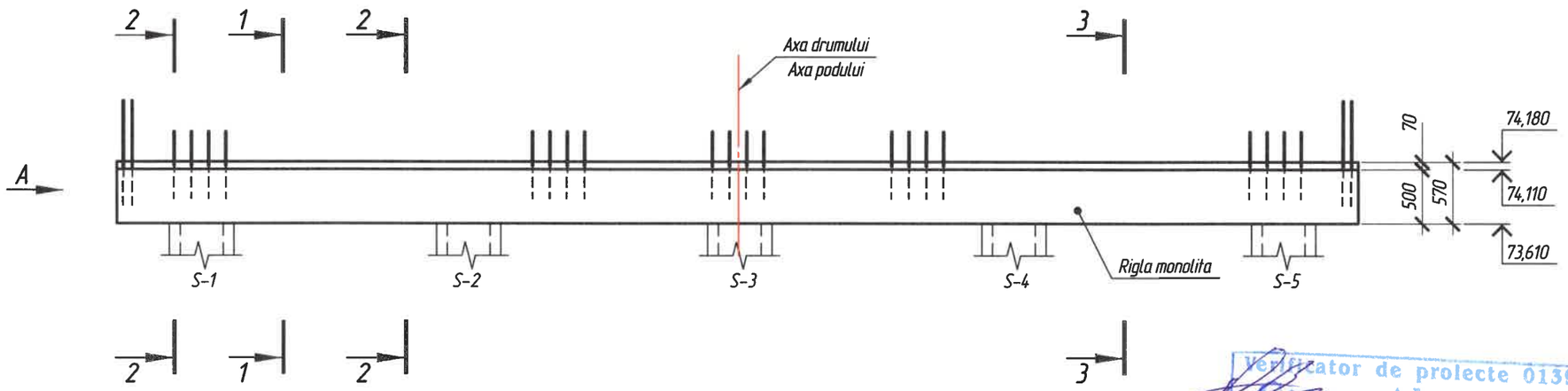

Vederea A

Sc. 1:50

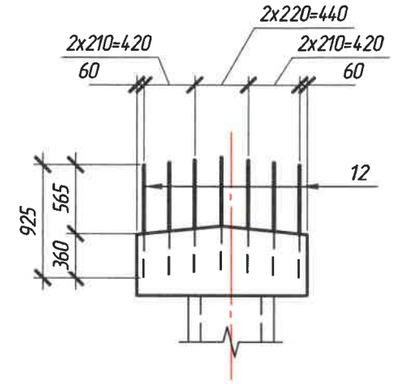

Plan

(zidurile de protectie a cuzinetilor si cuzinetii conventional nu sunt indicati)

Sc. 1:50

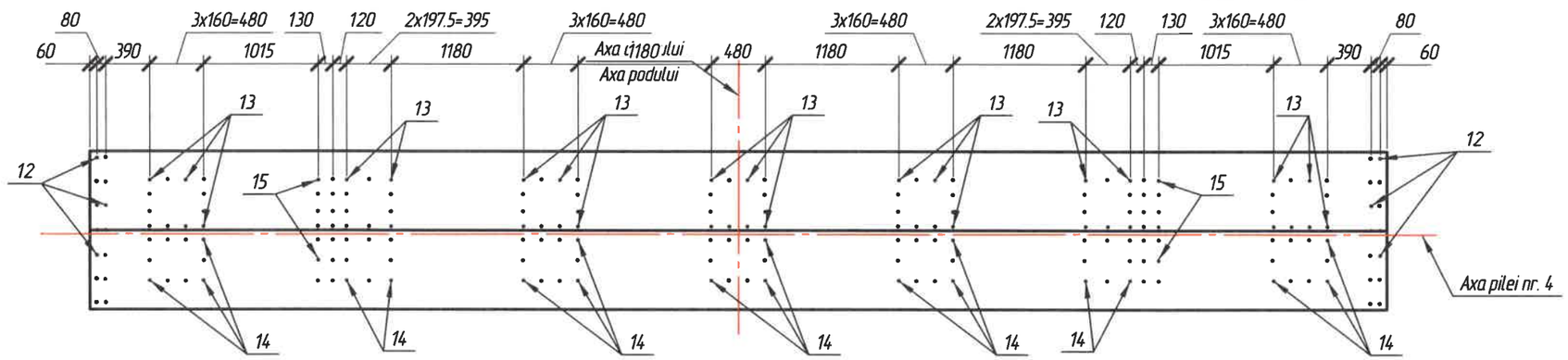

Sectiunea 1-1

Sc. 1:50

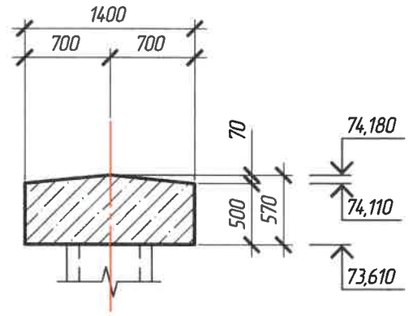

Sectiunea 2-2

Sc. 1:50

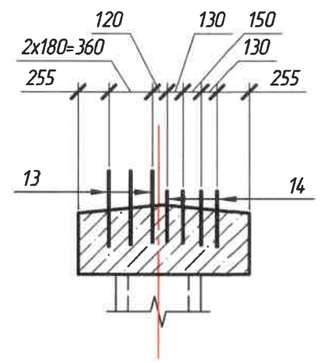

Sectiunea 3-3

Sc. 1:50

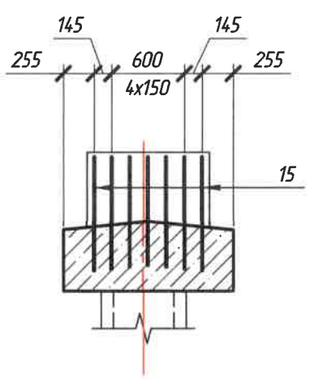

Note:

1. Dimensiunile sunt indicate in milimetri.
2. Cotele de nivel sunt indicate in metri.
3. Schema de armare a riglei este identica cu Rm-2 (pl. 26-2).
4. Specificatia vezi pe pl. 30-2.
5. Borderoul detaliilor vezi la rigla Rm-2 (pl. 26-2).
6. Detaliile barelor de ancorare vezi pe pl. 30-2.
7. Borderoul consumului de metal vezi pe pl. 30-2.

Verificator de proiecte 0139
Turcan Alexandru
Domeniile 4d,f,g,h,i
Nr. de inregistrare a avizului 116VP/2025
Valabil de la 08.02.2023 pina la 08.02.2028
09.02.25

FOMICIOV DMITRII
P-2024
Nr. 1278
4c,d,e,f,g,h,i,j(porturi)
PROIECTANT

Mod.	N°sec.	Plansa	N°doc.	Semnatura	Data
ISP		Fomiciov D.			09.25
Verificat		Omelco A.			09.25
Elaborat		Turcan E.			09.25

10/02-10/457-LA

Servicii de proiectare privind actualizarea raportului de expertiză tehnică și elaborarea soluțiilor de proiect pentru reparația podului de șosea poziționat pe drumul public R32 M3 - Vulcănești - Cahul - Taraclia, km 42,100

Podul de șosea poziționat pe drumul public R32 M3 - Vulcănești - Cahul - Taraclia, km 42,100

Faza	Plansa	Planse
PE	30	2

Rigla din beton armat monolit Rm-4

Intexnauca SRL CHISINAU

Schimb inv. N°

Semnatura si data

Inv. N°

Specificatia

Poz.	Marcarea	Denumirea	Cant.	Masa unit., kg	Note
		Elemente de armare			976,2
1	SM SR EN 10080:2014	Ø16 A500C L=12150 (12000+150)	8	19,17	153,36
2	SM SR EN 10080:2014	Ø16 A500C L=13250 (625+12000+625)	6	21,91	131,46
3	SM SR EN 10080:2014	Ø16 A500C L=13190 (595+12000+595)	6	20,81	124,86
4	SM SR EN 10080:2014	Ø16 A500C L=11430	8	18,04	144,32
5	SM SR EN 10080:2014	Ø8 A240 L=11430	2	4,51	9,02
6	SM SR EN 10080:2014	Ø8 A240 L=1450	186	0,57	106,02
7	SM SR EN 10080:2014	Ø8 A240 L=1960	24	0,77	18,48
8	SM SR EN 10080:2014	Ø8 A240 L=2680	81	1,06	85,86
9	SM SR EN 10080:2014	Ø8 A240 L=1515	81	0,60	48,6
10	SM SR EN 10080:2014	Ø8 A240 L=3580	48	1,41	67,68
11	SM SR EN 10080:2014 SM EN ISO 15630-2:2019	Plasa Pl-1 $\frac{Ø5\ A240-50}{Ø5\ A240-50}$ 1340x11430mm	1	86,54	86,54
		Piese inglobate			92,32
12	SM SR EN 10080:2014	Ø12 A500C L=925	28	0,82	22,96
13	SM SR EN 10080:2014	Ø10 A500C L_{med}=610 (590-625)	66	0,38	25,08
14	SM SR EN 10080:2014	Ø10 A500C L_{med}=440 (420-460)	80	0,27	21,6
15	SM SR EN 10080:2014	Ø12 A500C L_{med}=885 (890-935)	28	0,81	22,68
		Materiale			
	SM EN 206:2013+A2:2021	Beton C30/37 XC4 XF2 XD1			8,79m^3

Pozitia 12
Sc. 1:25

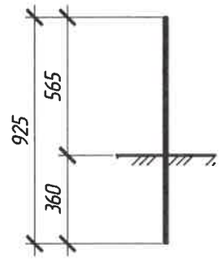

Pozitia 13
Sc. 1:25

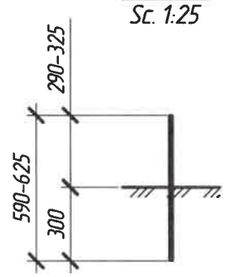

Pozitia 14
Sc. 1:25

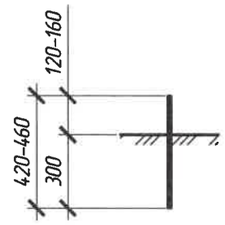

Pozitia 15
Sc. 1:25

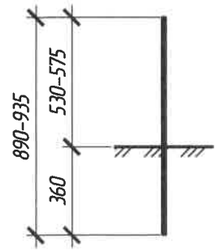

Verificator de proiecte 0139
Cecan Alexandru
Domeniile 4d,f,g,h,i
Nr. de inregistrare a avizului 116VP/2023
Valabil de la 08.02.2023 pina la 08.02.2028
09.12.2025

Consumul de metal pentru un element, kg

Marca elemetului	Confectii din armatura					Piese inglobate			Consumul total
	Armatura clasa					Armatura clasa			
	A240, S235J0			A500C, S355J2		A500C, S355J2			
	SM EN 10025-2:2020			SM EN 10025-2:2020		SM EN 10025-2:2020			
	Ø5	Ø8	Total	Ø16	Total	Ø10	Ø12	Total	
Rm-4	86,5	335,7	422,2	554,0	554,0	46,7	45,6	92,3	1068,5

FOMICIOV DMITRII
P-2024
Nr.1278
4c,d,e,f,g,h,i,
j(porturi
PROIECTANT

Note:
1. Schema de armare a riglei este identica cu Rm-2 (pl. 26-2).
2. Borderoul detaliilor vezi la rigla Rm-2 (pl. 26-3).
3. Pozitiile 1-11 vezi pe schema de armare a riglei Rm-2 (pl. 26-2).

Mod.	Cant.	Plansa	N°doc.	Semnatura	Data
					09.25
					09.25

10/02-10/457-LA - 30

Plansa 2

Schimb inv. N°
Semnatura si data
Inv. N°

Schema de cofraj a cuzinetilor si zidului de protectie a cuzinetilor
Sc. 1:50

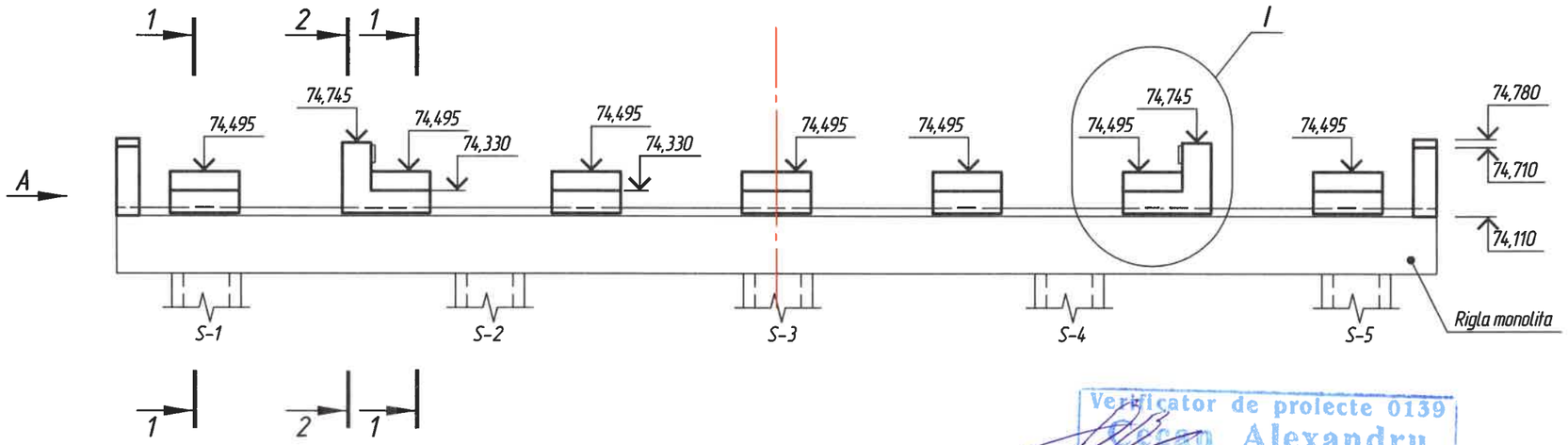

Vederea A
Sc. 1:50

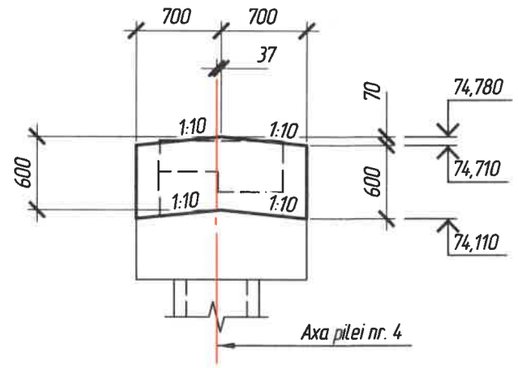

Plan
Sc. 1:50

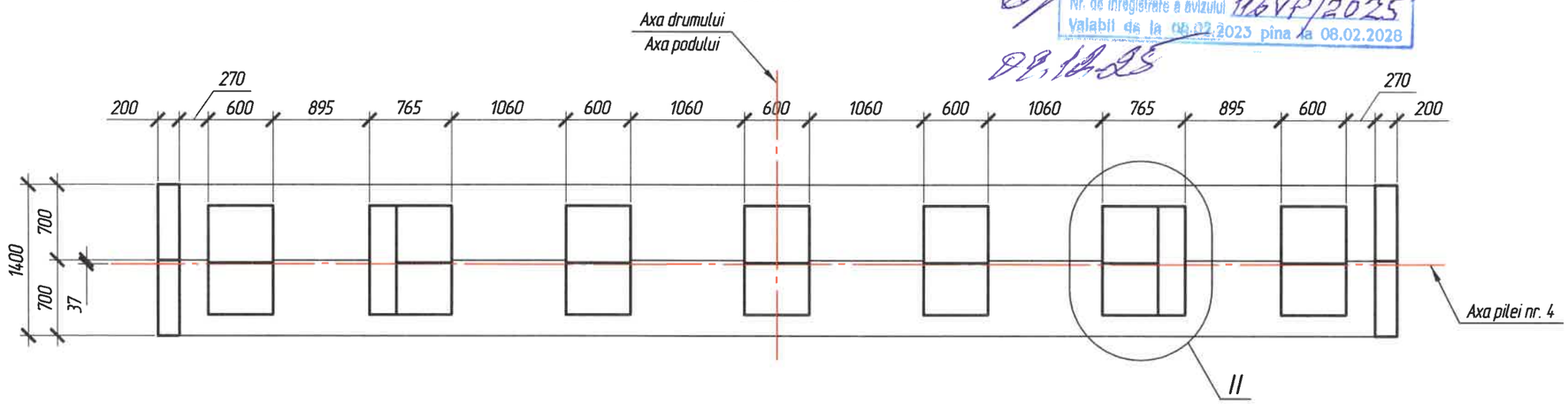

Sectiunea 1-1
Sc. 1:50

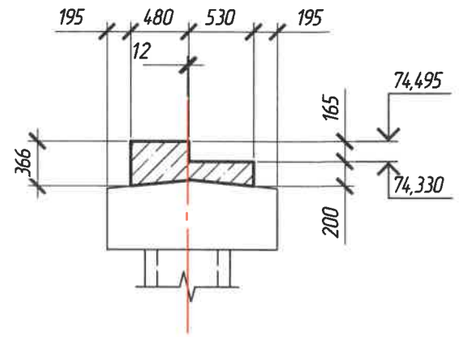

Sectiunea 2-2
Sc. 1:50

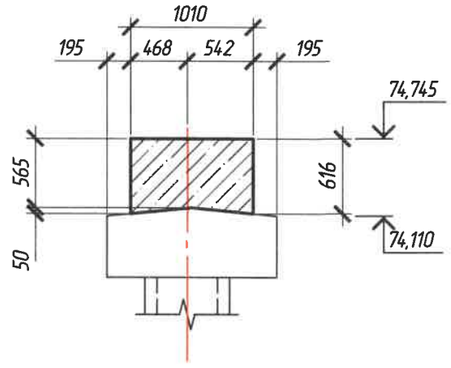

Nodul I
Sc. 1:50

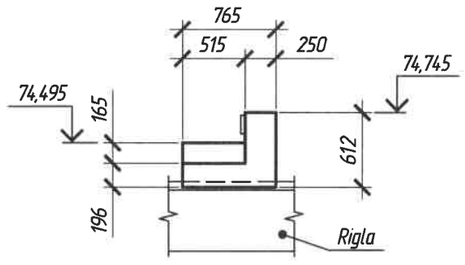

Nodul II
Sc. 1:50

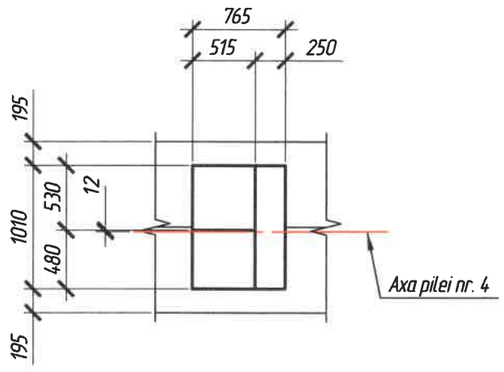

Consumul de metal pentru un element, kg

Marca elemetului	Confectii din armatura				Consumul total
	Armatura clasa			Total	
	A240, S235J0				
	SM EN 10025-2:2020				
	Ø5	Ø6	Total		
Cz-4	60,5	15,7	76,2	76,2	76,2

Verificator de proiecte 0139
Turcan Alexandru
Domeniile 4d,f,g,h,i
Nr. de inregistrare a avizului 116VP/2025
Valabil de la 08.02.2023 pina la 08.02.2028
08.10.25

FOMICIOV DMITRII
P-2024
Nr.1278
4c,d,e,f,g,h,i,j(porturi)
PROIECTANT

Note:
1. Dimensiunile sunt indicate in milimetri.
2. Cotele de nivel sunt indicate in metri.
3. Schema de armare vezi pe plansa 31-2.

Mod.	N°sec.	Plansa	N°doc.	Semnatura	Data
ISP		Fomiciov D.			09.25
Verificat		Omelco A.			09.25
Elaborat		Turcan E.			09.25

10/02-10/457-LA

Servicii de proiectare privind actualizarea raportului de expertiză tehnică și elaborarea soluțiilor de proiect pentru reparația podului de șosea poziționat pe drumul public R32 M3 - Vulcănești - Cahul - Taraclia, km 42,100

Podul de șosea poziționat pe drumul public R32 M3 - Vulcănești - Cahul - Taraclia, km 42,100

Faza	Plansa	Planse
PE	31	2

Cuzinetii si zidul de protectie a cuzinetilor Cz-4

ITN Intexnauca SRL CHISINAU

Schimb inv. N° | Semnatura si data | Inv. N°

Schema de cofraj a cuzinetilor si zidului de protectie a cuzinetilor
Sc. 1:50

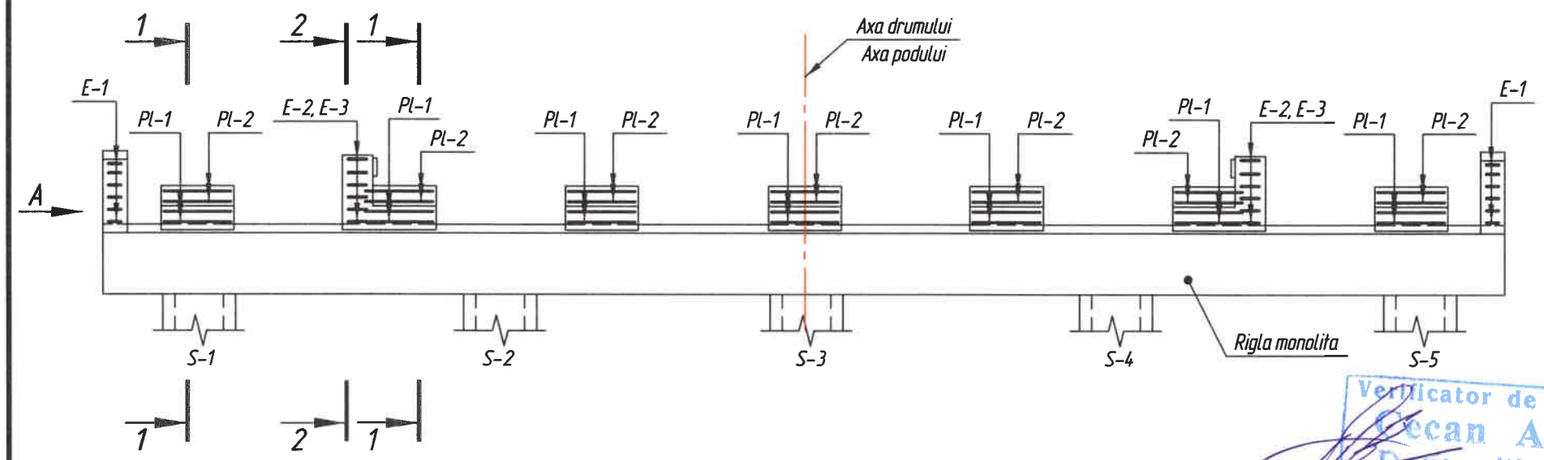

Vederea A
Sc. 1:50

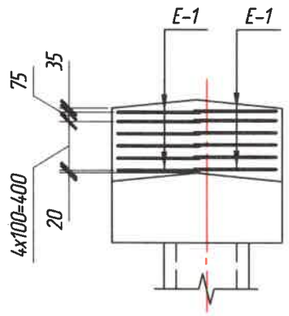

Sectiunea 1-1
Sc. 1:50

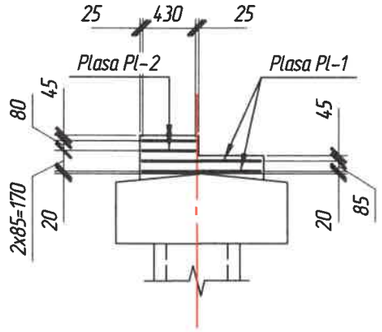

Plan
Sc. 1:50

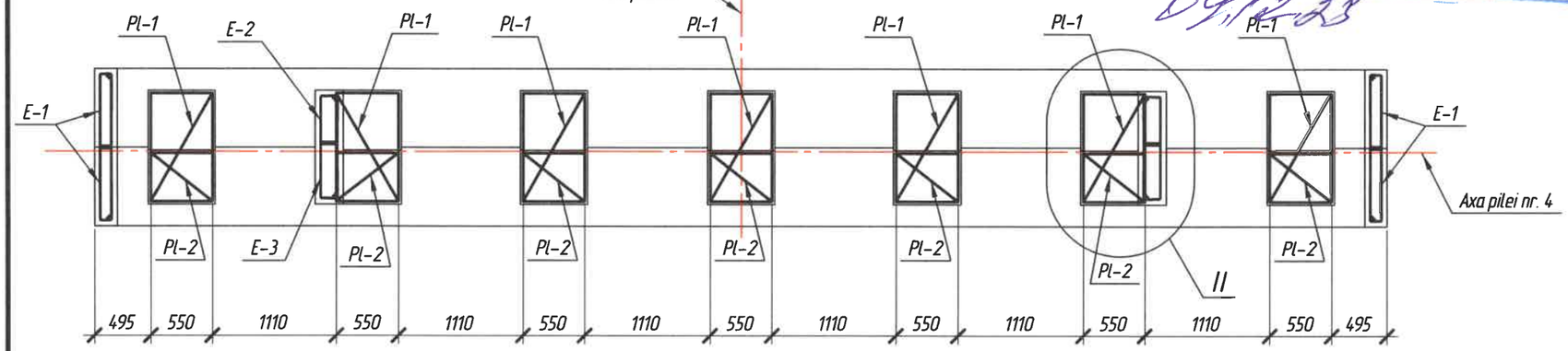

Sectiunea 2-2
Sc. 1:50

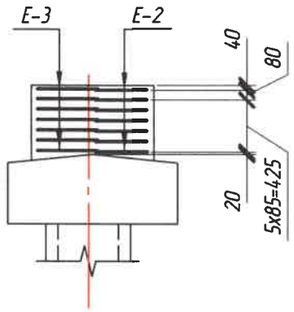

Nodul I
Sc. 1:50

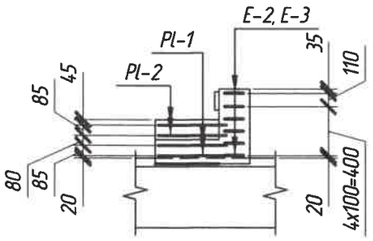

Nodul II
Sc. 1:50

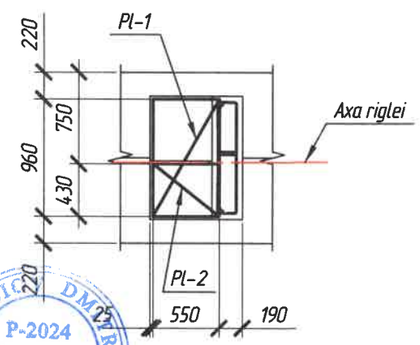

Specificatie

Poz.	Marcarea	Denumirea	Cant.	Masa unit., kg	Nota
		Plase			60,48
Pl-1	SM SR EN 10080:2014 SM EN ISO 15630-2:2019	Plasa Pl-1 $\frac{\varnothing 5\ A240-50}{\varnothing 5\ A240-50}$ 550x960mm	14	2,98	41,72
Pl-2	SM SR EN 10080:2014 SM EN ISO 15630-2:2019	Plasa Pl-2 $\frac{\varnothing 5\ A240-50}{\varnothing 5\ A240-50}$ 550x430mm	14	1,34	18,76
		Detalii de armare			15,72
E-1	SM SR EN 10080:2014	Ø6 A240 L=1605	24	0,36	8,64
E-2	SM SR EN 10080:2014	Ø6 A240 L=1245	12	0,28	3,36
E-3	SM SR EN 10080:2014	Ø6 A240 L=1385	12	0,31	3,72
		Materiale			
	SM EN 206+A1:2017	Beton / Concrete C30/37, XC4, XF2, XD1			1,70 m^3

Borderoul detaliilor

Poz.	Schita
E-1	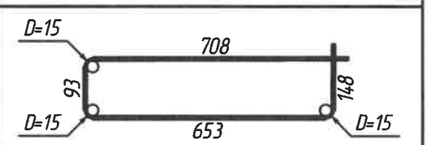
E-2	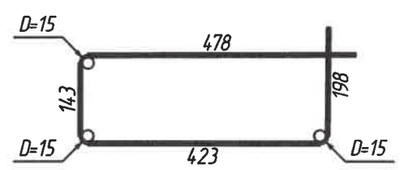
E-3	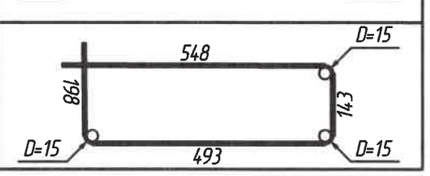

Verificator de proiecte 0139
Cecan Alexandru
Domeniile 4d,f,g,h,i
Nr. de inregistrare a avizului 116VP/2025
Valabil de la 08.02.2023 pina la 08.02.2028
09.12.25

FOMICICO DMITRII
P-2024
Nr.1278
4c,d,e,f,g,h,i,
j(porturi
PROIECTANT

Mod.	Cant.	Plansa	N° doc.	Semnatura	Data
					09.25
					09.25

10/02-10/457-LA - 31

Plansa 2

Schimb inv. N°

Semnatura si data

Inv. N°

Schema de cofrare
(cuzinetii conventional nu sunt indicati)
Sc. 1:50

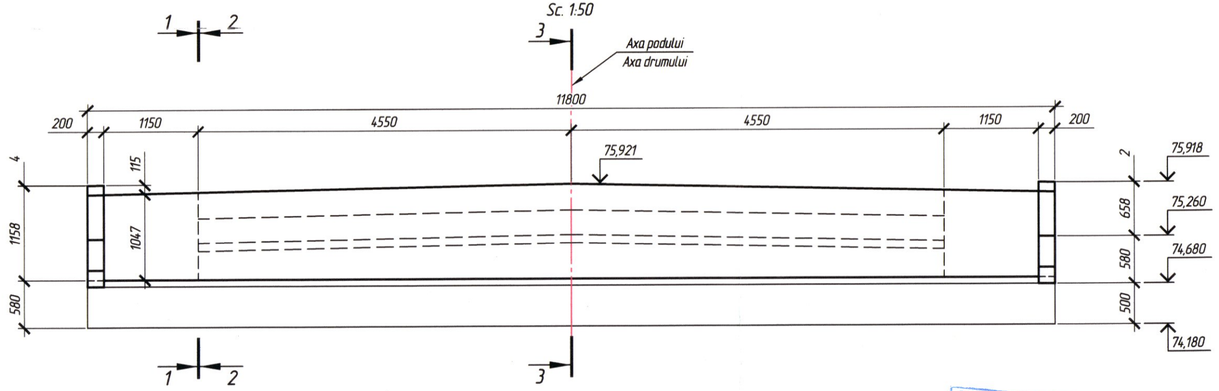

Vederea A
Sc. 1:50

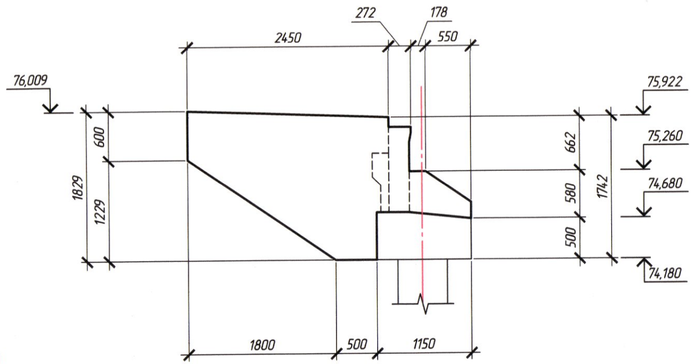

Sectiunea 1-1
Sc. 1:50

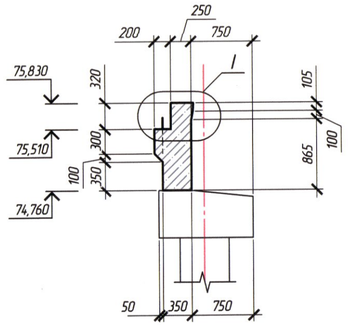

Verificator de proiecte 0139
Turcan Alexandru
Domeniile 4d,f,g,h,i
Nr. de inregistrare a avizului 116 VP/2025
Valabil de la 06.02.2023 pînă la 06.02.2026
09.12.25

Sectiunea 2-2
Sc. 1:50

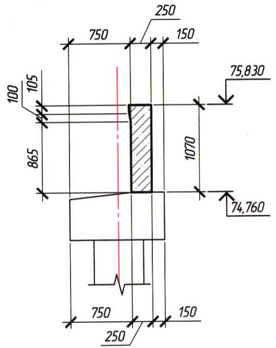

Sectiunea 3-3
Sc. 1:50

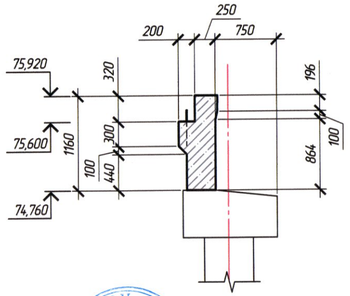

I
Sc. 1:25

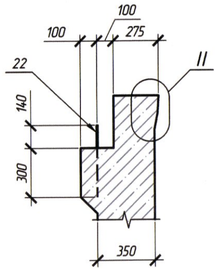

II
Sc. 1:10

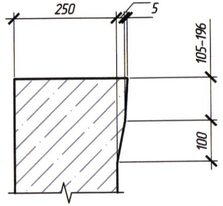

Sc. 1:50

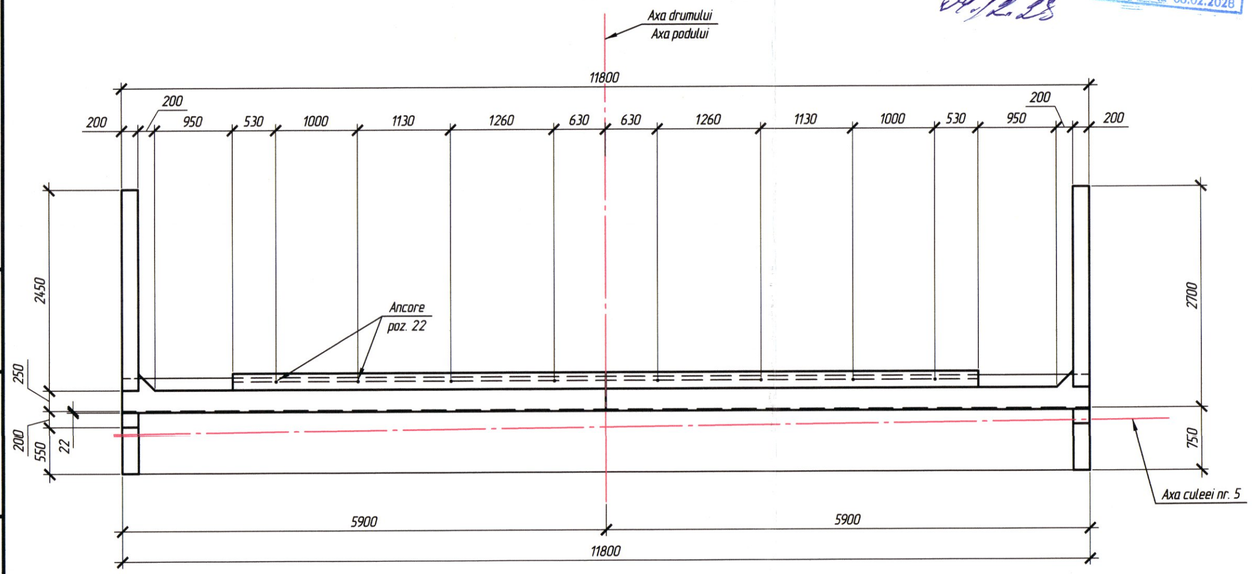

FOMICIOV DMITRII
P-2024
Nr.1278
4c,d,e,f,g,h,i,j(porturi)
PROIECTANT

Note:
1. Dimensiunile sunt indicate in milimetri.
2. Cotele de nivel sunt indicate in metri.
3. Schema de armare vezi pe plansa 32-2.
4. Specificatia vezi pe pl. 32-3.
5. Borderoul detaliilor vezi pe pl. 32-3.
6. Borderoul consumului de metal vezi pe pl. 32-3.

Mod.	N°sec.	Plansa	N°doc.	Semnatura	Data
ISP		Fomiciov D.			09.25
Verificat		Omelco A.			09.25
Elaborat		Turcan E.			09.25

10/02-10/457-LA

Servicii de proiectare privind actualizarea raportului de expertiză tehnică și elaborarea soluțiilor de proiect pentru reparația podului de șosea poziționat pe drumul public R32 M3 - Vulcănești - Cahul - Taraclia, km 42,100

Podul de şosea poziţionat pe drumul public R32 M3 - Vulcănești - Cahul - Taraclia, km 42,100

Faza	Plansa	Planse
PE	32	3

Zidul de garda Zgm-2

Intexnauca SRL CHISINAU

Schimb inv. N° | Semnatura si data | Inv. N°

Schema de armare
(cuzinetii convenional nu sunt indicati)
Sc. 1:40

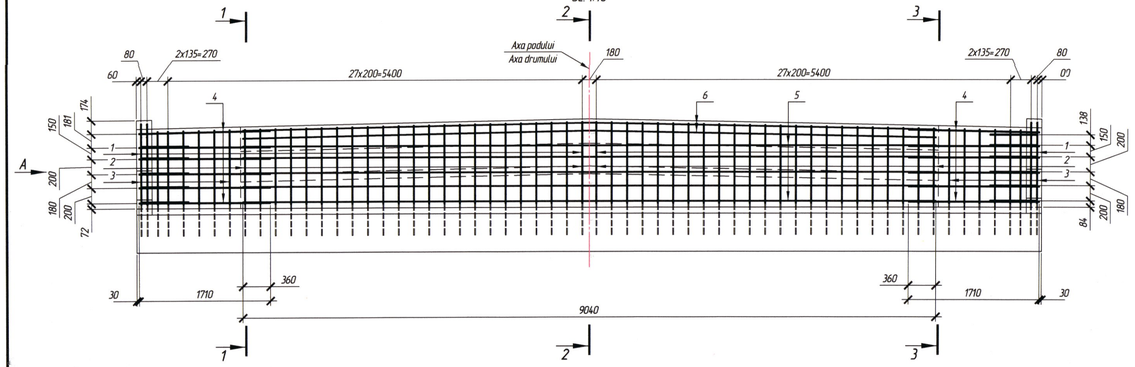

Vederea A
Sc. 1.25

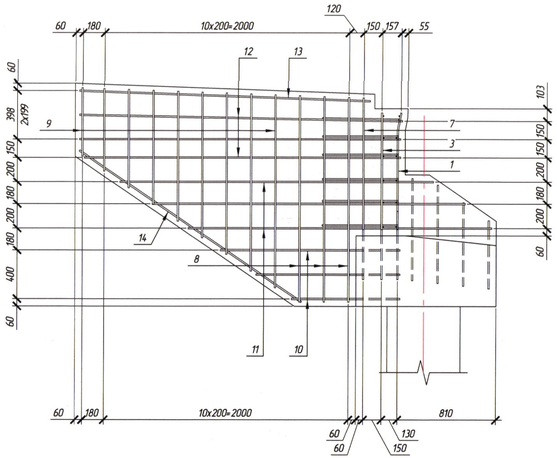

Sectiunea 1-1
Sc. 1.25

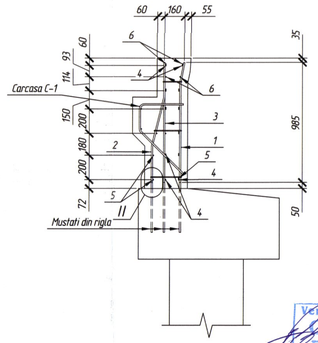

Sectiunea 2-2
Sc. 1.25

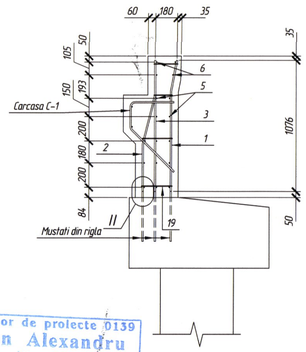

Plan de armare
(cuzinetii convenional nu sunt indicati)
Sc. 1:40

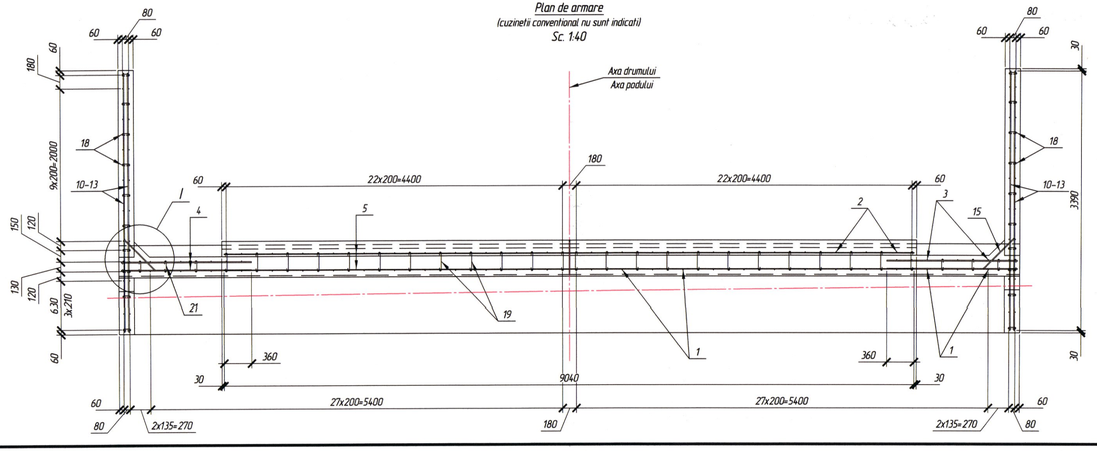

Sectiunea 3-3
Sc. 1:25

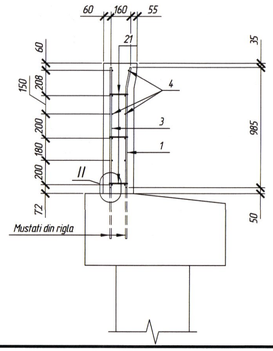

I
Sc. 1:20

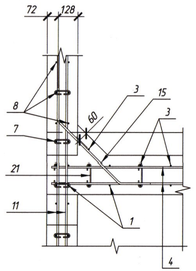

II
Sc. 1:10

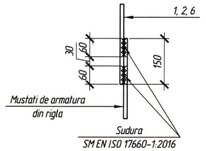

Carcasa C-1
Sc. 1.25

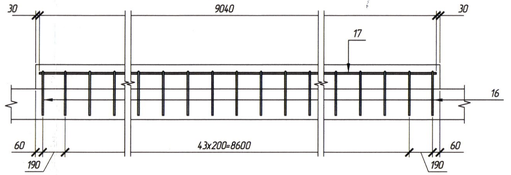

Vedere laterala carcasa C-1
Sc. 1:25

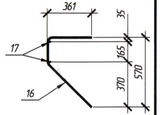

Note:
1. Dimensiunile sunt indicate in milimetri.
2. Armarea arpilor intoarse este identica.
3. Specificatia vezi pe pl. 32-3
4. Borderoul detaliilor vezi pe pl. 32-3
5. Borderoul consumului de metal vezi pe pl. 32-3

Verificator de proiecte 0139
Secan Alexandru
Domeniile 4.d.f.g.h.i
Nr. de inregistrare a avizului 116 VP/2025
Valabil de la 06.02.2023 pana la 06.02.2028
04.02.25

TOMICIOV DMITRII
P-2024
Nr. 1278
4.c.d.e.f.g.h.i
Ipoteian
PROIECTANT

Mod	Cant.	Pl.	Nr. doc.	Semnatura	Data		Plansa
					09.25	10/02-10/457-LA - 32	2
					09.25		

Schema inv. Nr.
Semnatura si data
Inv. Nr.

Format A1x1

Specificatia

Poz.	Marcarea	Denumirea	Cant.	Masa unit., kg	Note
		Elemente de armare			336,40
1	SM SR EN 10080:2014	Ø12 A500C L_{med}=1020 (960–1080)	62	0,91	56,11
2	SM SR EN 10080:2014	Ø12 A500C L_{med}=1020 (995–1090)	46	0,93	42,55
3	SM SR EN 10080:2014	Ø12 A500C L_{med}=970 (960–980)	8	0,86	6,88
4	SM SR EN 10080:2014	Ø12 A500C L=1710	24	1,52	36,48
5	SM SR EN 10080:2014	Ø8 A500C L=9040	10	3,57	35,70
6	SM SR EN 10080:2014	Ø8 A500C L=9040	4	3,57	14,28
7	SM SR EN 10080:2014	Ø12 A500C L=1080	4	0,96	3,84
8	SM SR EN 10080:2014	Ø12 A500C L_{med}=1690 (1680–1695)	12	1,50	18,00
9	SM SR EN 10080:2014	Ø12 A500C L_{med}=1075 (560–1585)	36	0,96	34,56
10	SM SR EN 10080:2014	Ø12 A500C L_{med}=770 (475–1060)	12	0,68	8,16
11	SM SR EN 10080:2014	Ø12 A500C L_{med}=2530 (2490–2565)	12	2,25	27,00
12	SM SR EN 10080:2014	Ø12 A500C L_{med}=2520 (2590–2645)	12	2,33	27,96
13	SM SR EN 10080:2014	Ø12 A500C L=2380	4	2,11	8,44
14	SM SR EN 10080:2014	Ø12 A500C L=2205	4	1,96	7,84
15	SM SR EN 10080:2014	Ø12 A500C L=970	10	0,86	8,60
		Carcasa C-1			59,30
16	SM SR EN 10080:2014	Ø12 A500C L=1055	46	0,94	43,24
17	SM SR EN 10080:2014	Ø12 A500C L=9040	2	8,03	16,06
		Detalii de armare			18,24
18	SM SR EN 10080:2014	Ø6 A240 L=205	104	0,05	5,20
19	SM SR EN 10080:2014	Ø6 A240 L=355	48	0,08	3,84
20	SM SR EN 10080:2014	Ø6 A240 L_{med}=300 (285–315)	80	0,07	5,60
21	SM SR EN 10080:2014	Ø6 A240 L=255	60	0,06	3,60
		Piese inglobate			
22	SM SR EN 10080:2014	Ø22 A500C L=440	8	1,31	10,48
		Materiale			
	SM EN 206:2013+A2:2021	Beton C30/37 XC4 XF2 XD1			5,9 m^3

Borderoul detaliilor

Poz.	Schita
1	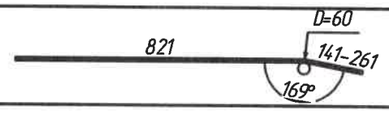
2	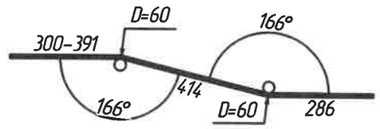
6	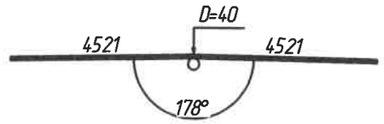
15	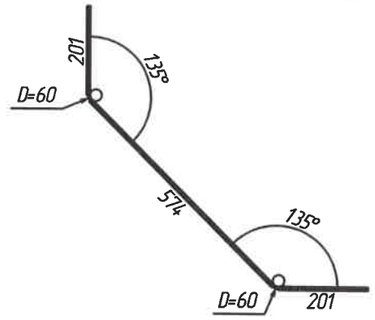
16	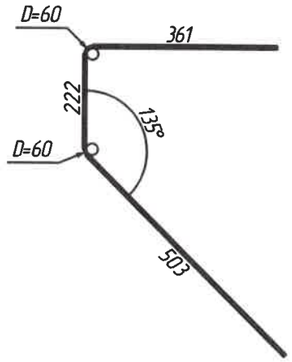

18	
19	
20	
21	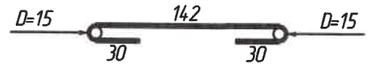

Verificator de proiecte 0139
Alexandru
Domeniile 4d,f,g,h,i
Nr. de inregistrare a avizului 116 VP/2025
Valabil de la 08.02.2024 pînă la 08.02.2028
09.02.25

Consumul de metal pentru un element, kg

Marca elemetului	Confectii din armatura					Piese inglobate		Consumul total
	Armatura clasa					Armatura clasa		
	A240, S235J0		A500C, S355J2			A500C, S355J2		
	SM EN 10025-2:2020		SM EN 10025-2:2020			SM EN 10025-2:2020		
	Ø6	Total	Ø8	Ø12	Total	Ø22	Total	
Zgm-2	18,2	18,2	50,0	345,7	395,7	10,5	10,5	424,4

FOMICIOV DMITRII
P-2024
Nr.1278
4c,d,e,f,g,h,i,
j(porturi
PROIECTANT

Mod.	Cant.	Plansa	Nº doc.	Semnatura	Data
					09.25
					09.25

10/02-10/457-LA - 32

Plansa 3

Schimb inv. Nº

Semnatura si data

Inv. Nº

Plan (vederea de jos)
Sc. 1:100

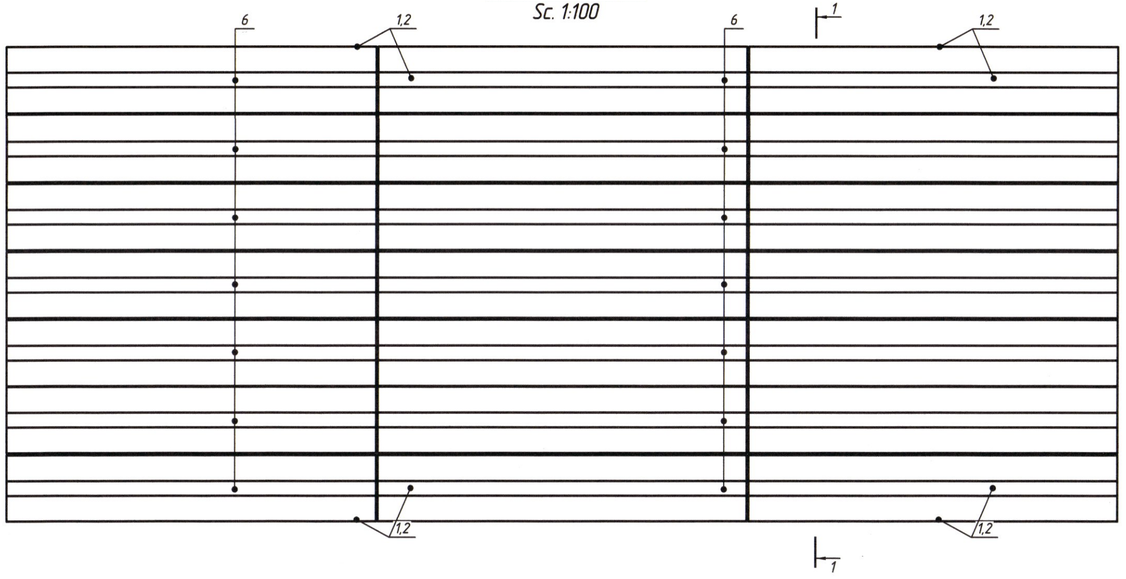

Sectiunea 1-1
Sc. 1:50

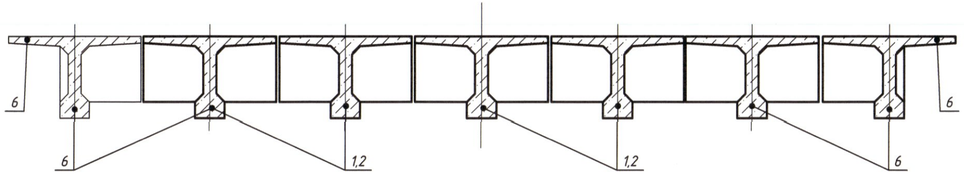

Tabelul defectelor si lucrarilor de reparatie a suprastructurii

Poz.	Defecte si degradari	Metoda de reparatie	Materiale utilizate	Volumele de reparatii si restabiliri per Deschideri				
				U.M	1-2	2-3	3-4	4-5
1	Cavitati, caverne, aschieri la suprafata betonului adincimea de pina la 3cm	Reabilitarea stratului de protectie si astuparea aschierelor cu reabilitarea sectiunelor pana la dimensiunele de proiect prin metoda torcretarii si manuala	Grund (SikaGard-704S). Amestec polimeric pe baza de latex (analog Sika MonoTop) (EN 1504-3:2015)	m^2	7.4	6.6	6.9	7.1
2	Dislocarea stratului de protectie din beton la adincimea de pina la 3cm fara dezgolirea armaturii			m^2	8	6.8	6.7	6.5
3	Dislocarea stratului de protectie din beton la adincimea de pina la 5cm cu dezgolirea armaturii			m^2	-	-	-	-
4	Dislocarea stratului de protectie din beton la adincimea de pina la 10cm laturei grinzilor in zona rezemarii cu dezgolirea armaturii			m^2	-	-	-	-
5	Degradarea imbinarii longitudinale a grinzelor, aparitia stalactitelor	Reabilitarea cu amestec polimeric prin metoda torcretarii si manuala		m^2	-	-	-	-
6	Carbonatarea si exfolierea suprafetelor din beton	Vopsirea prin 2 straturi innainte de vopsire, strat de grund (analog SiKaGard-704S) cu primer	Vopsea polimerica - hidrofoba (analog SiKaGard - 550W) cu primer (analog SiKaGard-552) (SM SR EN 1504-2:2010)	m^2	46	46	44	46

FOMICIOV DMITRII P-2024 Nr.1278 4c,d,e,f,g,h,i j(porturi) PROIECTANT

Verificator de proiecte 0139 Răcan Alexandru Domeniile 4d,f,g,h,i Nr. de înregistrare a avizului 116/P/2025 valabil de la 08.11.2025 pînă la 08.02.2028

08.11.25

Mod.	N°sec.	Plansa	N°doc.	Semnatura	Data
ISP		Fomiciov D.			11.25
Verificat		Fomiciov D.			11.25
Elaborat		Tcaci A.			11.25

10/02-10/457-LA

Servicii de proiectare privind actualizarea raportului de expertiză tehnică şi elaborarea soluţiilor de proiect pentru reparaţia podului de şosea poziţionat pe drumul public R32 M3 - Vulcăneşti - Cahul - Taraclia, km 42,100

Podul de şosea poziţionat pe drumul public R32 M3 - Vulcăneşti - Cahul - Taraclia, km 42,100

Faza	Plansa	Planse
PE	33	

Lucrari de reparatie a suprastructurii.

ITN Intexnauca SRL CHISINAU

Schimb inv. N° | Semnatura si data | Inv. N°

Sectiune transversala la diafragma.
Sc 1:20

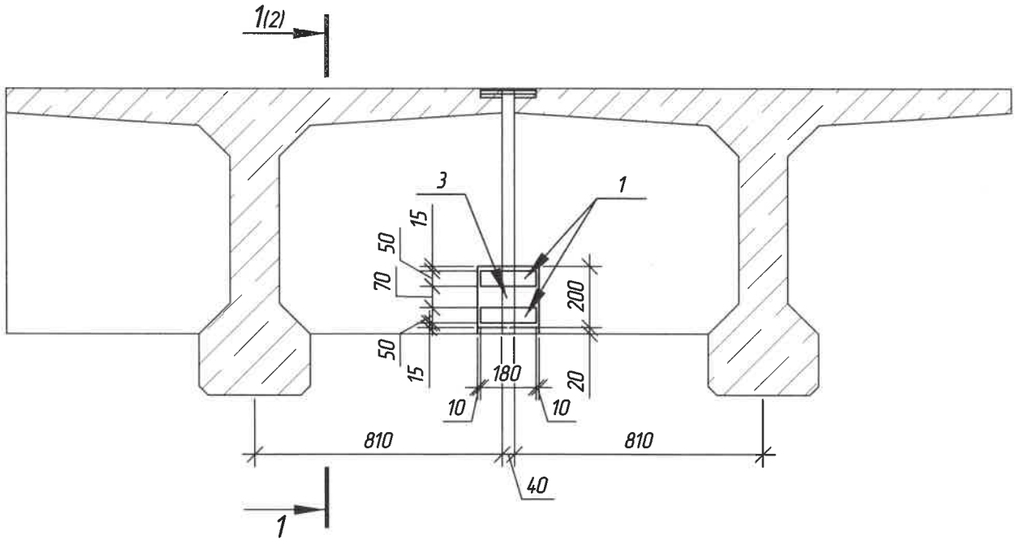

Vedere de sus

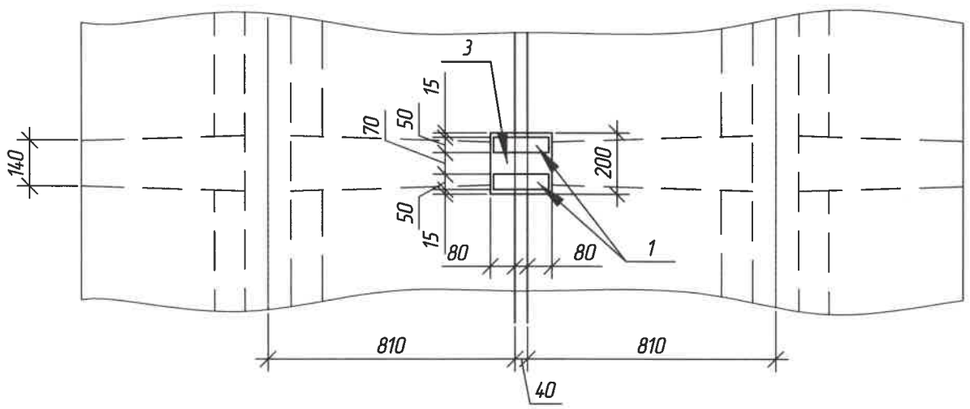

1-1
(Unificarea diafragmelor intermediare pe lungimea grinzilor.)

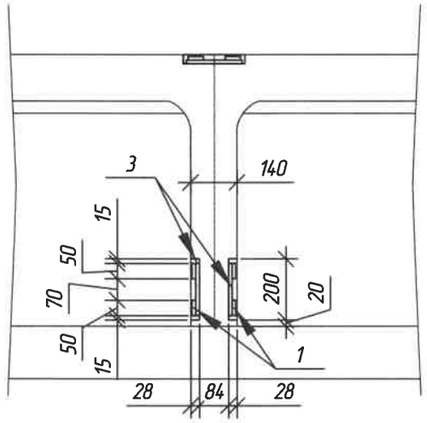

2-2
(Unificarea diafragmelor extreme ale grinzilor in zonele de rezemare deasupra infrastructurilor.)

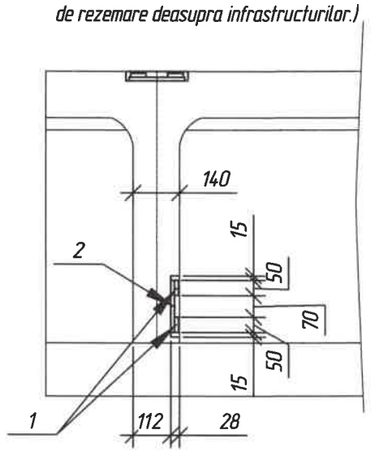

Specificatie(un nod de imbinare)

Poz,	Indicativ	Denumire	Cant,	Massa buc, kg	Nota
		Nodul la diafragma magrinala			
1	SM SR EN 10080:2014	-50 x 12 ,L=180	4	0,85	
2	EN 1504-3:2015	Mortar polimeric M15 (analog Sika)			0,001 mi
		Nodul la diafragma intermediar			
1	SM SR EN 10080:2014	-50 x 12 ,L=180	6	0,85	
3	EN 1504-3:2015	Mortar polimeric M15 (analog Sika)			0,002 mi

Lucrarile necesare penrtu a efectua reparatia:
- -Inlaturaea amestecului din ciment slab si demolarea placilor metalice;
- - Curatirea si sablarea armaturii si a metalului de corozie si desprafuirea suprafetelor lor si a betonului;
- - Desprafuirea betonului si metalului;
- - Prelucrarea suprafetelor din beton care necesita reparatia cu 10% solutie de "NaOH" si grund pentru beton "analog Betonkontakt"

Numarul total al rosturilor de imbinarea al diafragmelor - 840 buc.

Verificator de proiecte 0139
Cecan Alexandru
Domeniile 4d,f,g,h,i
Nr. de înregistrare a avizului 116VP/2025
Valabil din la 08.02.2023 pina la 08.02.2028
08.12.25

FOMICIOV DMITRII
P-2024
Nr.1278
4c,d,e,f,g,h,i,
j(porturi
PROIECTANT

Mod.	N°sec.	Plansa	N°doc.	Semnatura	Data
ISP		Fomiciov D.			12.25
Verificat		Fomiciov D.			12.25
Elaborat		Tcaci A.			12.25

10/02-10/457-LA

Servicii de proiectare privind actualizarea raportului de expertiză tehnică și elaborarea soluțiilor de proiect pentru reparația podului de șosea poziționat pe drumul public R32 M3 - Vulcănești - Cahul - Taraclia, km 42,100

Podul de şosea poziţionat pe drumul public R32 M3 - Vulcănești - Cahul - Taraclia, km 42,100

Faza	Plansa	Planse
PE	34	

Reparatia diafragmelor.

Intexnauca SRL CHISINAU

Schimb inv. N°

Semnatura si data

Inv. N°

Plan amplasarea ancorelor
(deschideri 1-2, 4-5)
Sc. 1:100

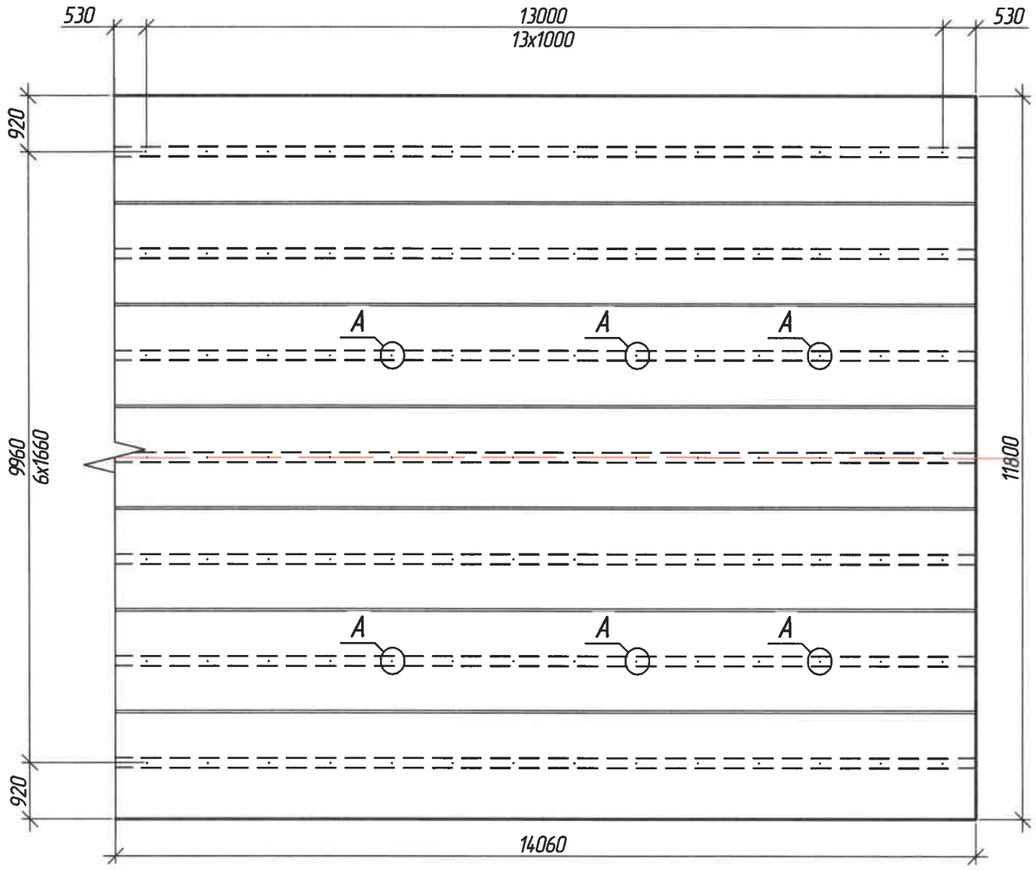

Plan amplasarea ancorelor
(deschideri 2-3,3-4)
Sc. 1:100

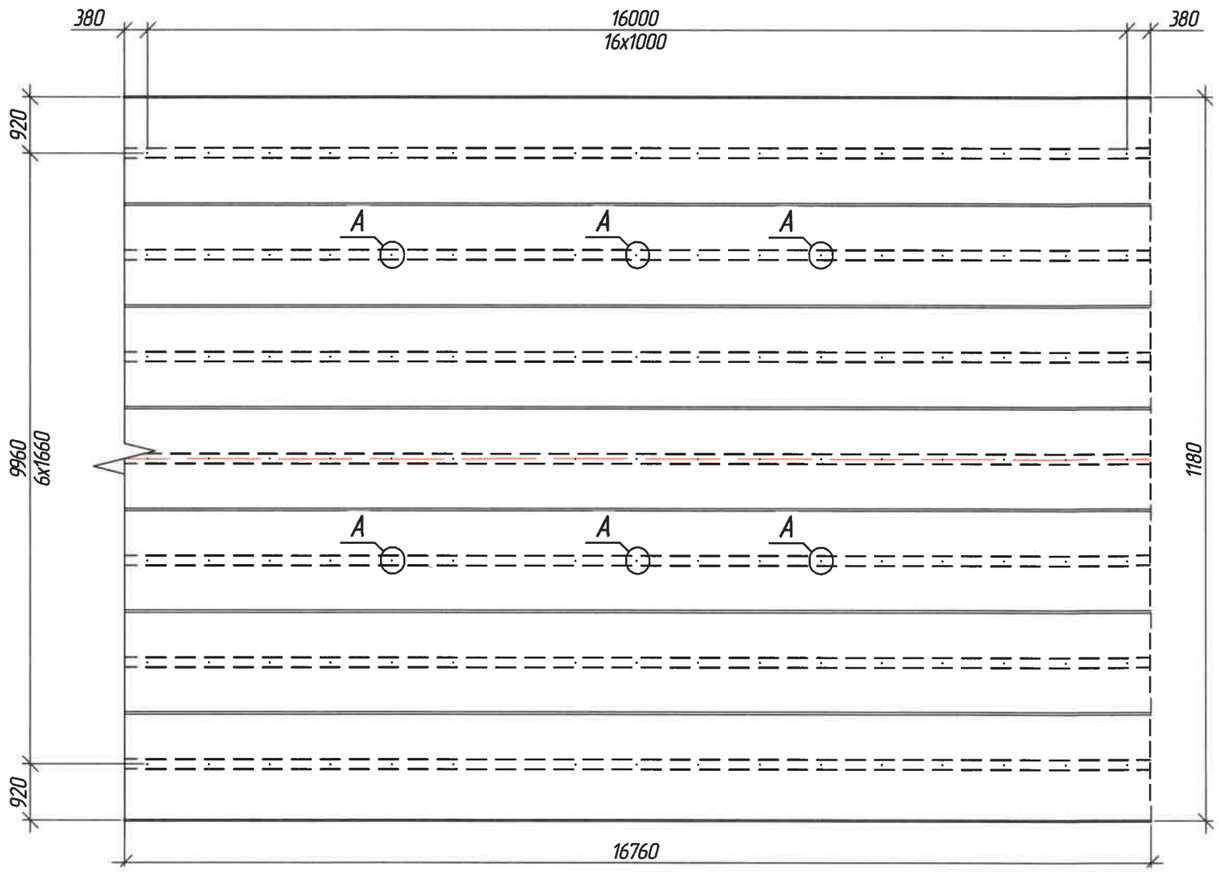

Specificatie

Poz.	Marcarea	Denumirea	Cant.	Massa buc, kg
		Forarea gaurilor Ø 22 mm, L=300	434	
1	SM SR EN 1504-4:2010	Clei epoxidic		18.4679
2	10/02-10/457-LA.- pl. ?	Ancor	434	1.5100

Marca elemetului	Confectii de armaura				Consumul total
	Armatura clasa		Marca metalului		
	A500C, S355J2		S235J2		
	SM EN 10025-2:2015		SM EN 10025-2:2015		
	Ø 20	Total	-20	Total	
Ancora	465,3	465,3	282,2	282.2	747.4

Pozitionarea ancorelor si executarea forarii gaurilor concretizi la fata locului dupa lucrarile de decapare(demolare) a elementelor caii podulu. Concretizarea parametrilor se va executa in prezenta reprezentantului "INTEXNAUCA"S.R.L.

Verificator de proiecte 0139
Cecan Alexandru
Domeniile 4d,f,g,h,i
Nr. de inregistrare a avizului 116VP/2025
Valabil de la 08.02.2023 pînă la 08.02.2028
0912,25

FOMICIOV DMITRII
P-2024
Nr.1278
4c,d,e,f,g,h,i,
j(porturi)
PROIECTANT

Nodul "A"
Sc. 1:10

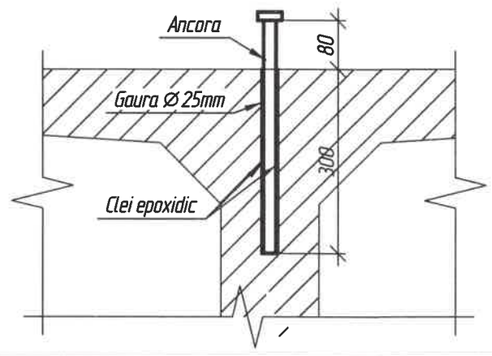

Mod.	Nºsec.	Plansa	Nºdoc.	Semnatura	Data
ISP		Fomiciov D.			11.25
Verificat		Fomiciov D.			11.25
Elaborat		Tcaci A.			11.25

10/02-10/457-LA

Servicii de proiectare privind actualizarea raportului de expertiză tehnică și elaborarea soluțiilor de proiect pentru reparația podului de șosea poziționat pe drumul public R32 M3 - Vulcănești - Cahul - Taraclia, km 42,100

Podul de șosea poziționat pe drumul public R32 M3 - Vulcănești - Cahul - Taraclia, km 42,100

Faza	Plansa	Planse
SP	35	

Plan amplasare ancorelor

Intexnauca SRL
CHISINAU

Schimb inv. Nº
Semnatura si data
Inv. Nº

Plan cofrare placa suprabetonata (PS-1)
Sc. 1:100

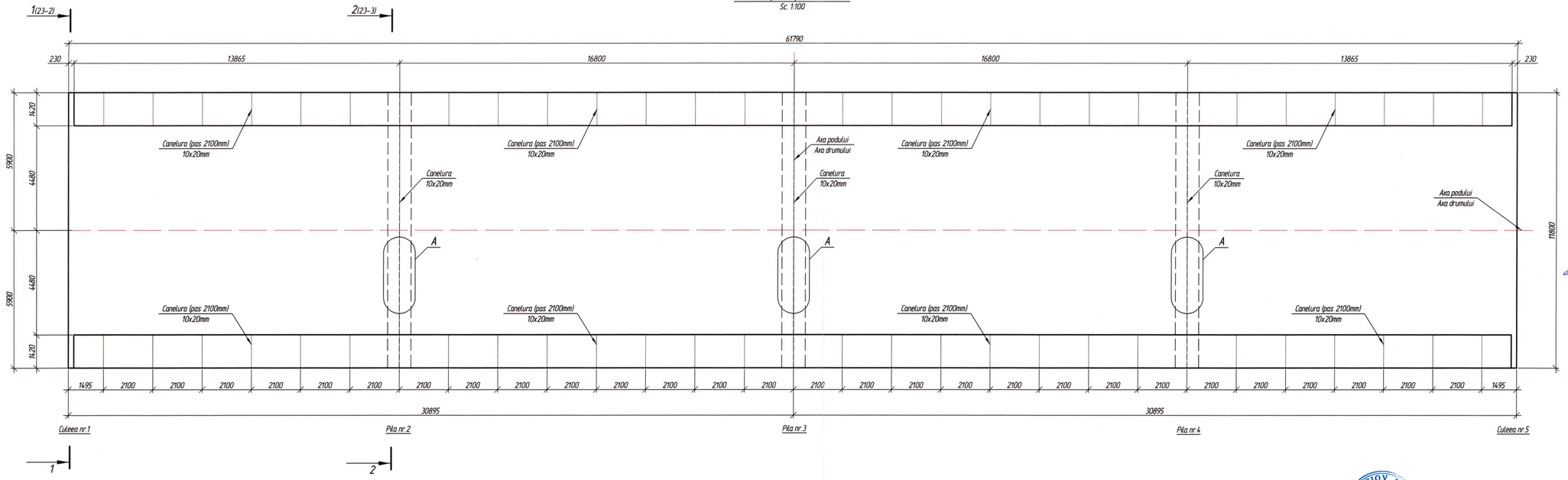

Verificator de proiecte 0139
Oțcan Alexandru
Domeniile 4d,f,g,h,i
Nr. de inregistrare a avizului 116 VP/2025
Valabil de la 08.02.2025 pina la 08.02.2028
04.12.25

A
Sc. 1:10

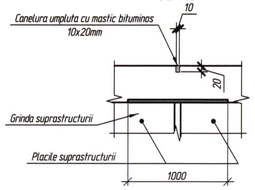

Borderoul consumului de metal, kg

Marca construcției	Confecții din armatura						
	Clasa armaturii		Total	Clasa armaturii			Total
	A240, S235J0			A500C, S355J2			
	SM EN 10025-2:2020			SM EN 10025-2:2020			
	Ø6	Ø10		Ø10	Ø12	Total	
PS-1	61,8	115,3,6	1215,4	8526,09	4210,7	12736,79	13952,19

Note:
1. Secțiunea 1-1 vezi pe pl. 37-2
2. Secțiunea 2-2 vezi pe pl. 37-2
3. Schema de armare vezi pe pl. 37-3, 37-4.
4. Specificația vezi pe pl. 37-7.
5. Schema de ancorare vezi pe pl. 36.

FOMICIOV DMITRII PROIECTANT
P-2024 Nr. 1277 Certificat de calificare

Mod.	N°sec.	Planșa	N°doc.	Semnătura	Data
ISP		Fomiciov D.			12.25
Verificat		Fomiciov D.			12.25
Elaborat		Tcaci A.			12.25

10/02-10/457-LA

Servicii de proiectare privind actualizarea raportului de expertiză tehnică și elaborarea soluțiilor de proiect pentru reparația podului de șosea poziționat pe drumul public R32 M3 – Vulcănești – Cahul – Taraclia, km 42,100

Podul de șosea poziționat pe drumul public R32 M3 – Vulcănești – Cahul – Taraclia, km 42,100

Faza	Planșa	Planșe
PE	36	7

Placa subrabetonata PS-1

Intexnauca SRL CHISINAU

Schimb nr. N°
Semnătura și data
Inv. N°

Sectionea 1-1
Sc. 1:40

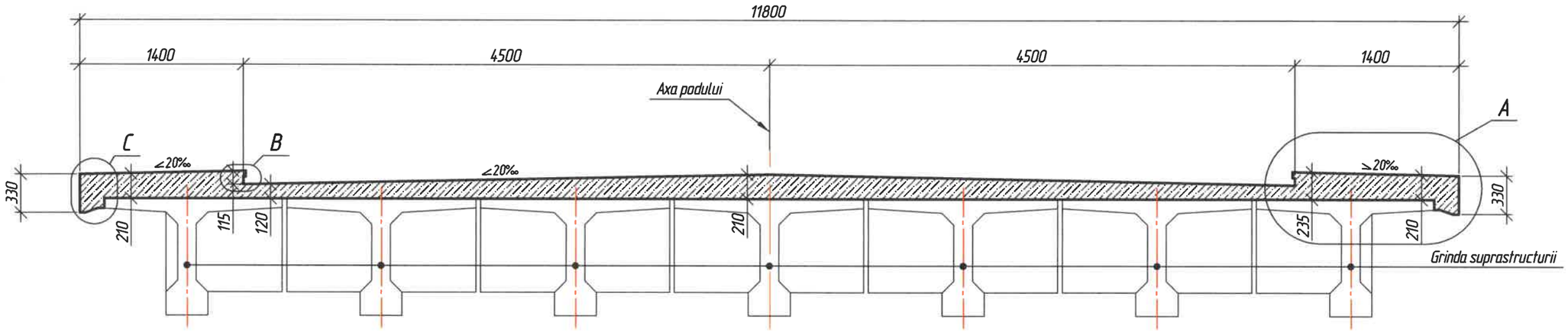

Sectionea 2-2
Sc. 1:40

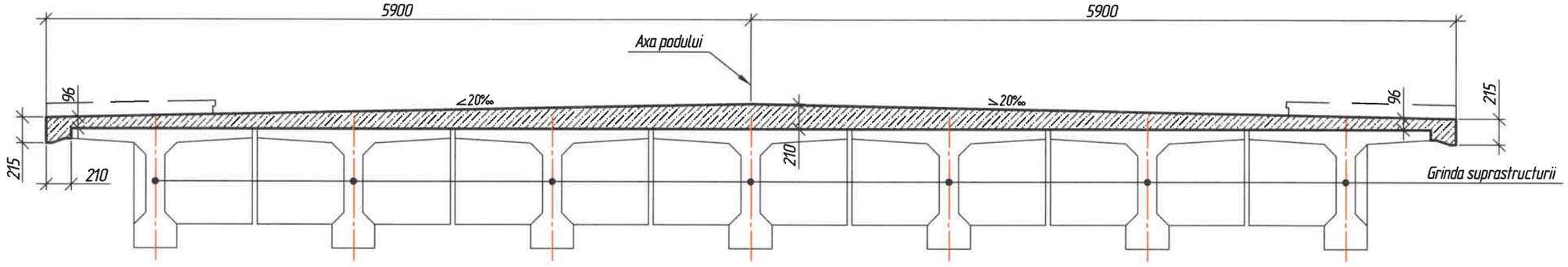

Nodul "C"
Sc. 1:10

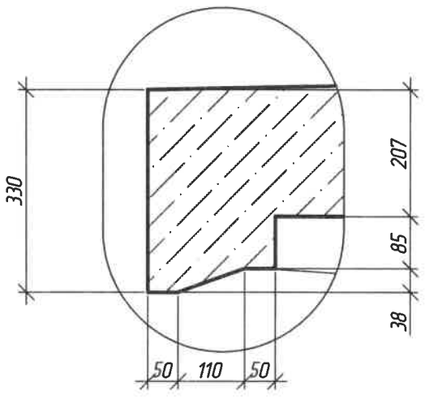

Nodul "A"
Sc. 1:40

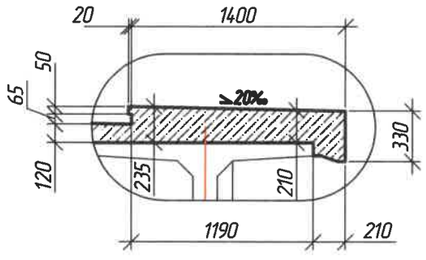

Nodul "B"
Sc. 1:10

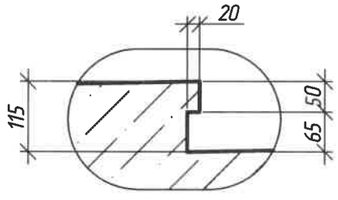

Verificator de proiecte 0139
Secan Alexandru
Domeniile 4d,f,g,h,i
Nr. de inregistrare a avizului 116VP/2025
Valabil de la 08.02.2025 pînă la 08.02.2028
09.12.25

FOMICIOV DMITRII
P-2024
Nr.1278
4c,d,e,f,g,h,i,
j(porturi
PROIECTANT

Mod.	Cant.	Plansa	Nº doc.	Semnatura	Data
					11.25
					11.25

10/02-10/457-LA - 36

Plansa 2

Schimb inv. Nº
Semnatura si data
Inv. Nº

Plan armare placa suprabetonata (inferioara)
Sc. 1:100

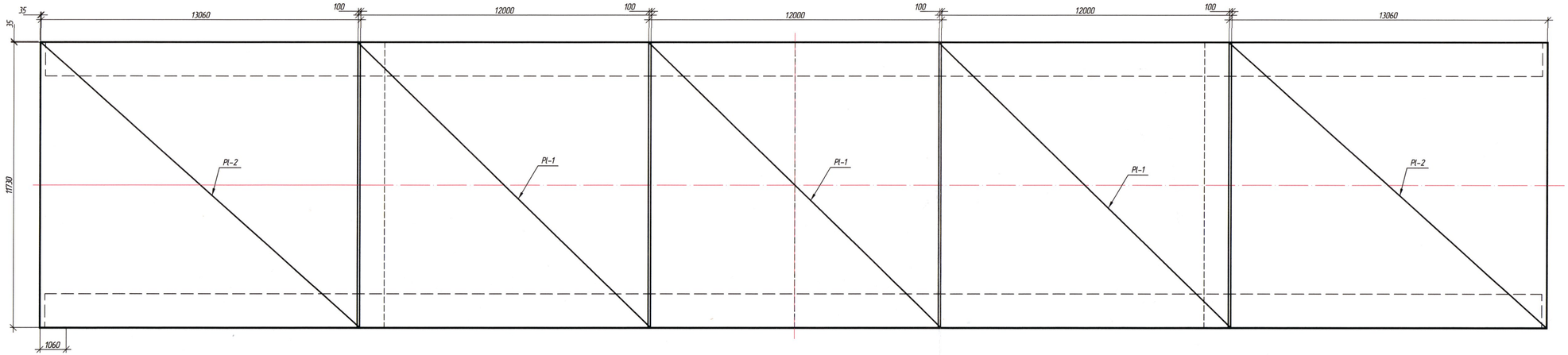

Sectiunea transversala (armare)
Sc. 1:25

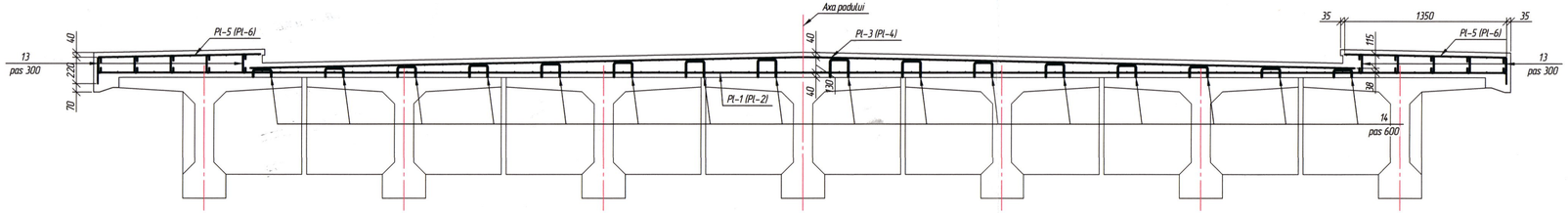

Nodul C (îmbinarea armaturii longitudinale)
Sc. 1:5

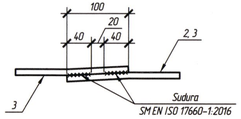

Verificator de proiecte 0139
Necan Alexandru
Domeniile 4d,f,g,h,i
Nr. de inregistrare a avizului 116/P/2025
Valabil din la 08.02.2025 pana la 08.02.2028
09.11.25

FOMICIOV DMITRII
P-2024
Nr. 1278
4c,d,e,f,g,h,i
Aporturi
PROIECTANT

Mod.	Cont.	Plansa	Nr doc.	Semnatura	Data		Plansa
					11.25	10/02-10/457-LA - 36	
					11.25		3

Schimb inv. Nr
Semnatura si data
Inv. Nr

Plan armare placa suprabetonata (superioara)
(plasele Pl-5, Pl-6 nu sunt indicate)
Sc. 1:100

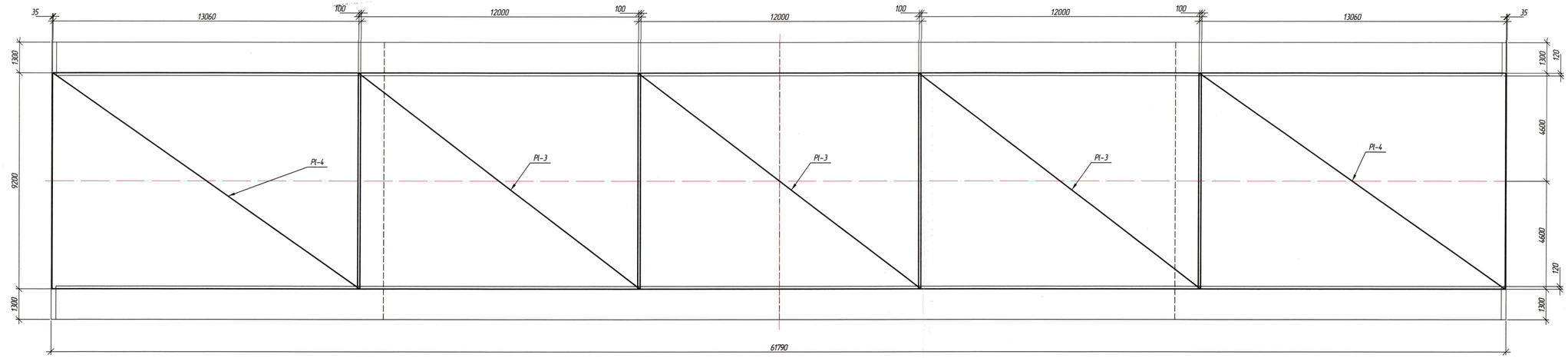

Plan armare placa suprabetonata (superioara)
(plasele Pl-3, Pl-4 nu sunt indicate)
Sc. 1:100

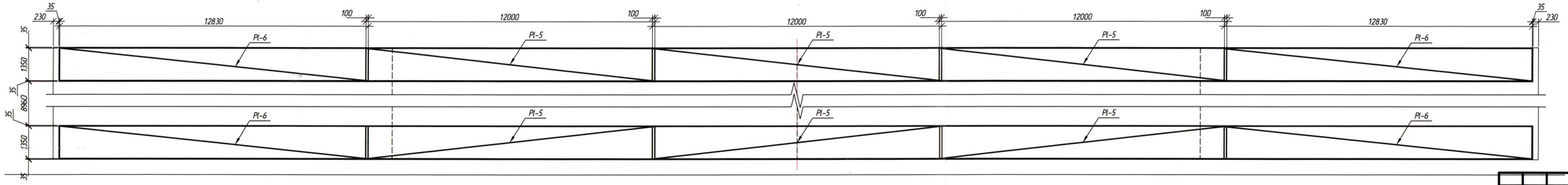

Verificator de proiecte 0139
Cocan Alexandru
Domeniile 4d,f,g,h,i
Nr. de inregistrare a avizului 116 VP/2025
Valabil de la 08.02.2023 pina la 08.02.2028
09.12.25

FOMICIOV DMITRII
P-2024
Nr.1278
4c,d,e,f,g,h,i
Ajunturi
PROIECTANT

Mod.	Cant.	Planso	N°doc.	Semnatura	Data		
					11.25	10/02-10/457-LA - 36	Planso
					11.25		4

Schimb inv. N°

Semnatura si data

Inv. N°

Plasa Pl-1
Sc. 1:100

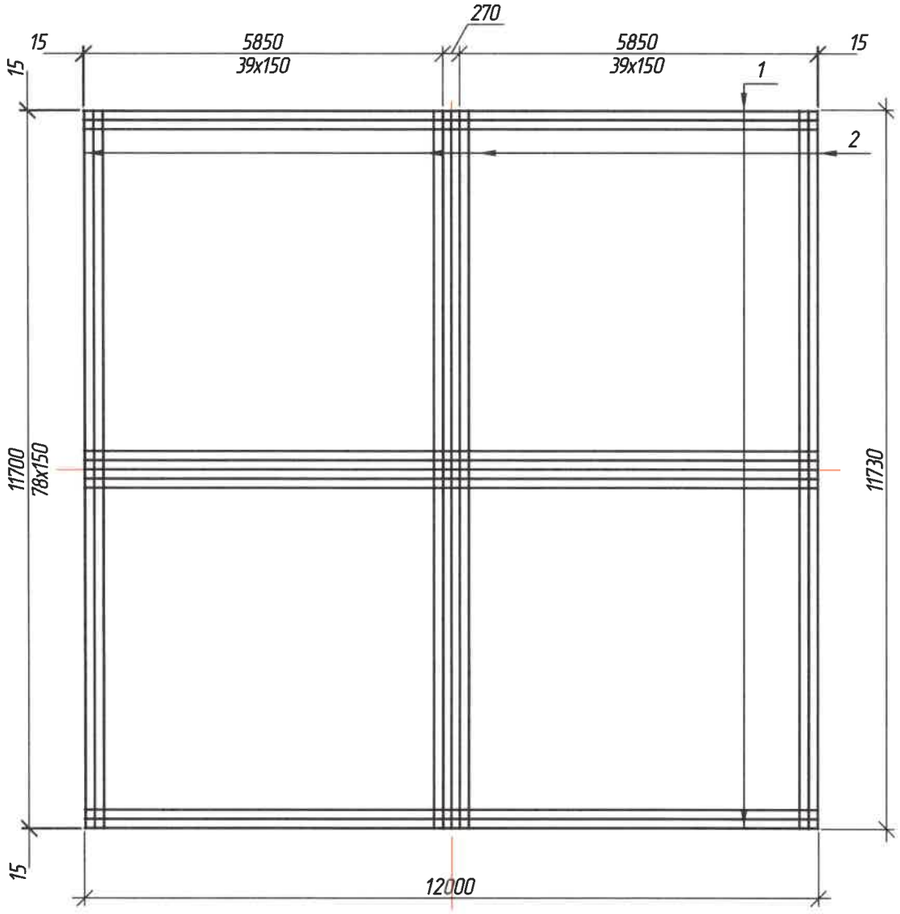

Plasa Pl-2
Sc. 1:100

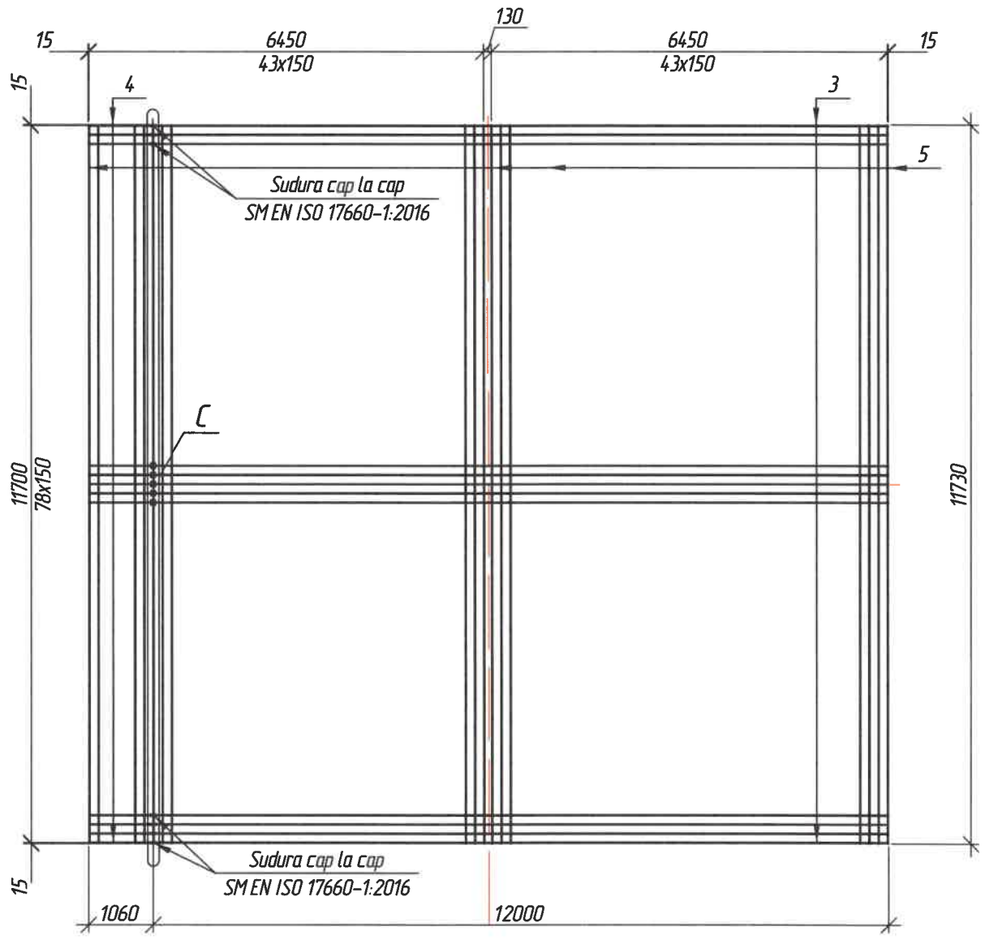

Verificator de proiecte 0139
Pecan Alexandru
Domeniile 4d,f,g,h,i
Nr. de inregistrare a avizului 1167/2025
Valabil de la 08.02.2023 pina la 08.02.2028
09.02.25

FOMICIOV DMITRII
P-2024
Nr.1278
4c,d,e,f,g,h,i,
j(porturi)
PROIECTANT

Mod.	Cant.	Plansa	N°doc.	Semnatura	Data
					11.25
					11.25

10/02-10/457-LA - 36

Plansa 5

Schimb inv. N°

Semnatura si data

Inv. N°

Plasa Pl-3
Sc. 1:100

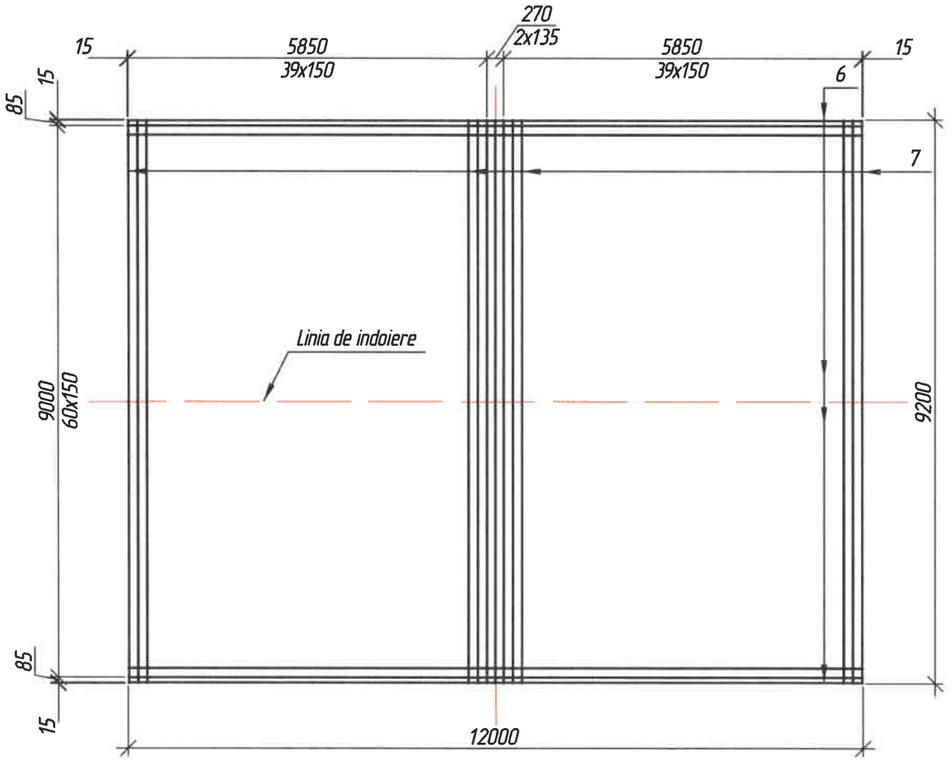

Plasa Pl-4
Sc. 1:100

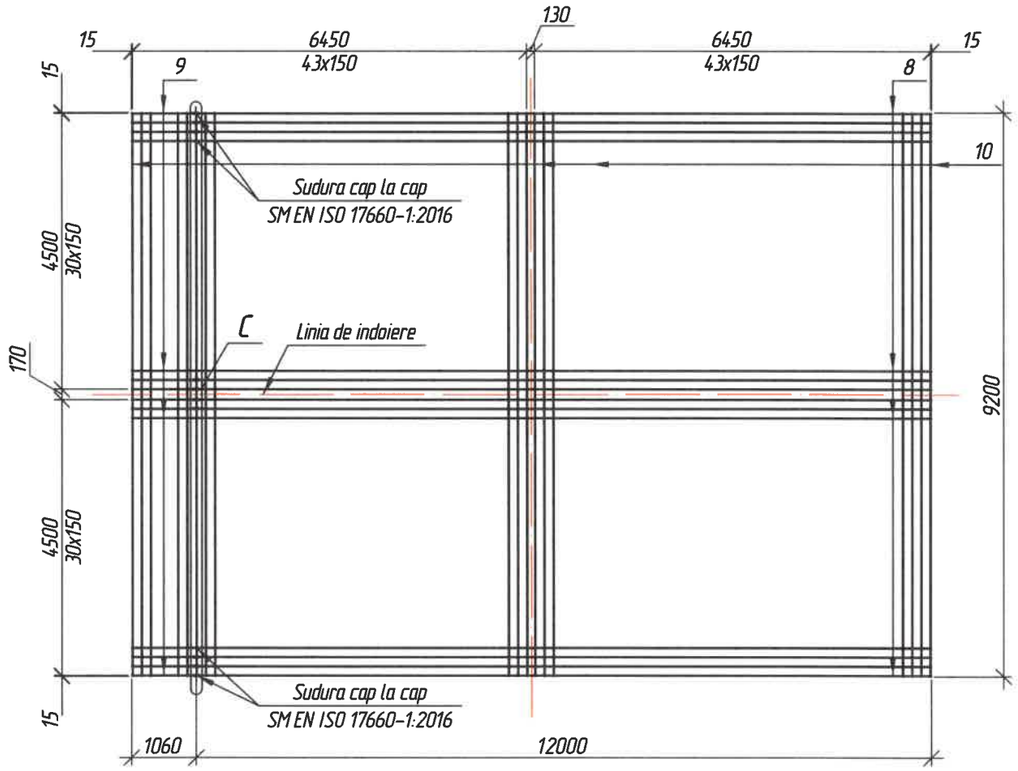

Plasa Pl-5
Sc. 1:100

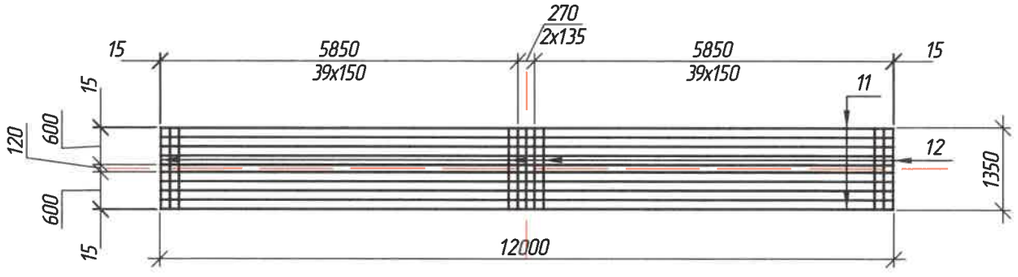

Plasa Pl-6
Sc. 1:100

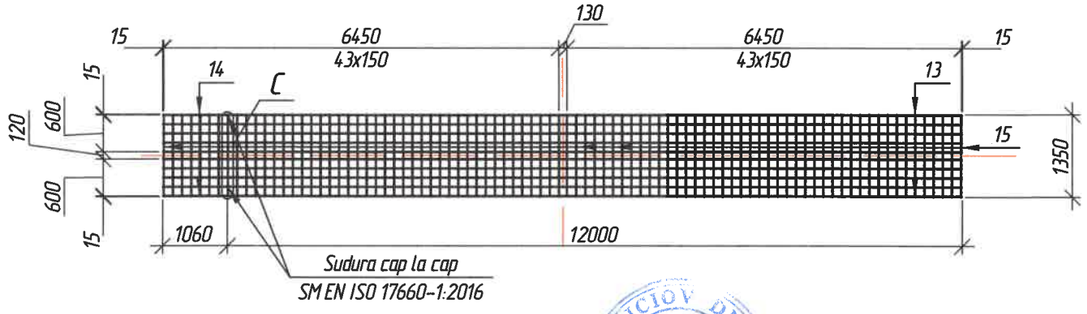

Verificator de proiecte 0139
Secan Alexandru
Domeniile 4d,f,g,h,i
Nr. de inregistrare a avizului 116VP/2025
Valabil de la 08.02.2025 pina la 08.02.2028
09.12.25

FOMICIOV DMITRII
P-2024
Nr.1278
4c,d,e,f,g,h,i,
j(porturi
PROIECTANT

Mod.	Cant.	Plansa	N°doc.	Semnatura	Data
					11.25
					11.25

10/02-10/457-LA - 36

Plansa 6

Schimb inv. N°

Semnatura si data

Inv. N°

Specificatia Ps-1

Poz.	Marcarea	Denumirea	Cant.	Masa unit., kg	Nota
		Plasa Pl-1	3	1435,82	
1	SM SR EN 10080:2014	Ø12, A500C, L = 12000	79	10,66	
2	SM SR EN 10080:2014	Ø10, A500C, L = 11730	82	7,24	
		Plasa Pl-2	2	1546,28	
3	SM SR EN 10080:2014	Ø12, A500C, L = 12000	79	10,66	
4	SM SR EN 10080:2014	Ø12, A500C, L = 1060	79	0,94	
5	SM SR EN 10080:2014	Ø10, A500C, L = 11730	87	7,24	
		Plasa Pl-3	3	918,88	
6	SM SR EN 10080:2014	Ø10, A500C, L = 12000	62	7,4	
7	SM SR EN 10080:2014	Ø10, A500C, L = 9200	81	5,68	
		Plasa Pl-4	2	998,94	
8	SM SR EN 10080:2014	Ø10, A500C, L = 12000	62	7,4	
9	SM SR EN 10080:2014	Ø10, A500C, L = 1060	62	0,65	
10	SM SR EN 10080:2014	Ø10, A500C, L = 9200	88	5,68	
		Plasa Pl-5	3	141,23	
11	SM SR EN 10080:2014	Ø10, A500C, L = 12000	10	7,4	
12	SM SR EN 10080:2014	Ø10, A500C, L = 1350	81	0,83	
		Plasa Pl-6	2	153,54	
13	SM SR EN 10080:2014	Ø10, A500C, L = 12000	10	7,4	
14	SM SR EN 10080:2014	Ø10, A500C, L = 1060	10	0,65	
15	SM SR EN 10080:2014	Ø10, A500C, L = 1060	88	0,83	
		Piese inglobate			
16	SM SR EN 10080:2014	Ø6, A240C, L = 235-260	1030	0,06	
17	SM SR EN 10080:2014	Ø10, A240C, L = 1065-1225	1648	0,7	
		Material			
	SM EN 206:2013+A2:2021	Beton C35/45, XC4, XF4, XD3			120,56m^3
	NCM E.04.04:2016, SM SR EN 14188-1:2010	Rosturi transversale (caneluri 10x20mm), umplute cu mastic "AM-05K"	109,24m.l.		24,02kg
	NCM E.04.04:2016	Hidroizolare prin lipire			35,4 m^2

Tabela pieselor

Poz.	Schita
11,13	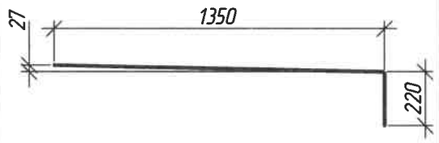
16	
17	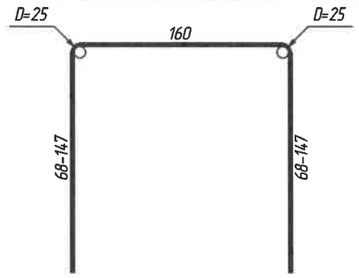

Verificator de proiecte 0139
Cecan Alexandru
Domeniile 4d,f,g,h,i
Nr. de inregistrare a avizului 116 VP/2025
Valabil de la 08.02.2023 pina la 08.02.2028
09.12.25

FOMICIOV DMITRII P-2024 Nr.1278 4c,d,e,f,g,h,i, j(porturi) PROIECTANT

FOMICIOV Nr.12.. 4c,d,e,f,g,h,i, j(porturi) PROIECTANT

Mod.	Cant.	Plansa	Nº doc.	Semnatura	Data
					11.25
					11.25

10/02-10/457-LA - 36

Plansa 7

Schimb inv. Nº

Semnatura si data

Inv. Nº

Schema de cofrare
Sc. 1:75

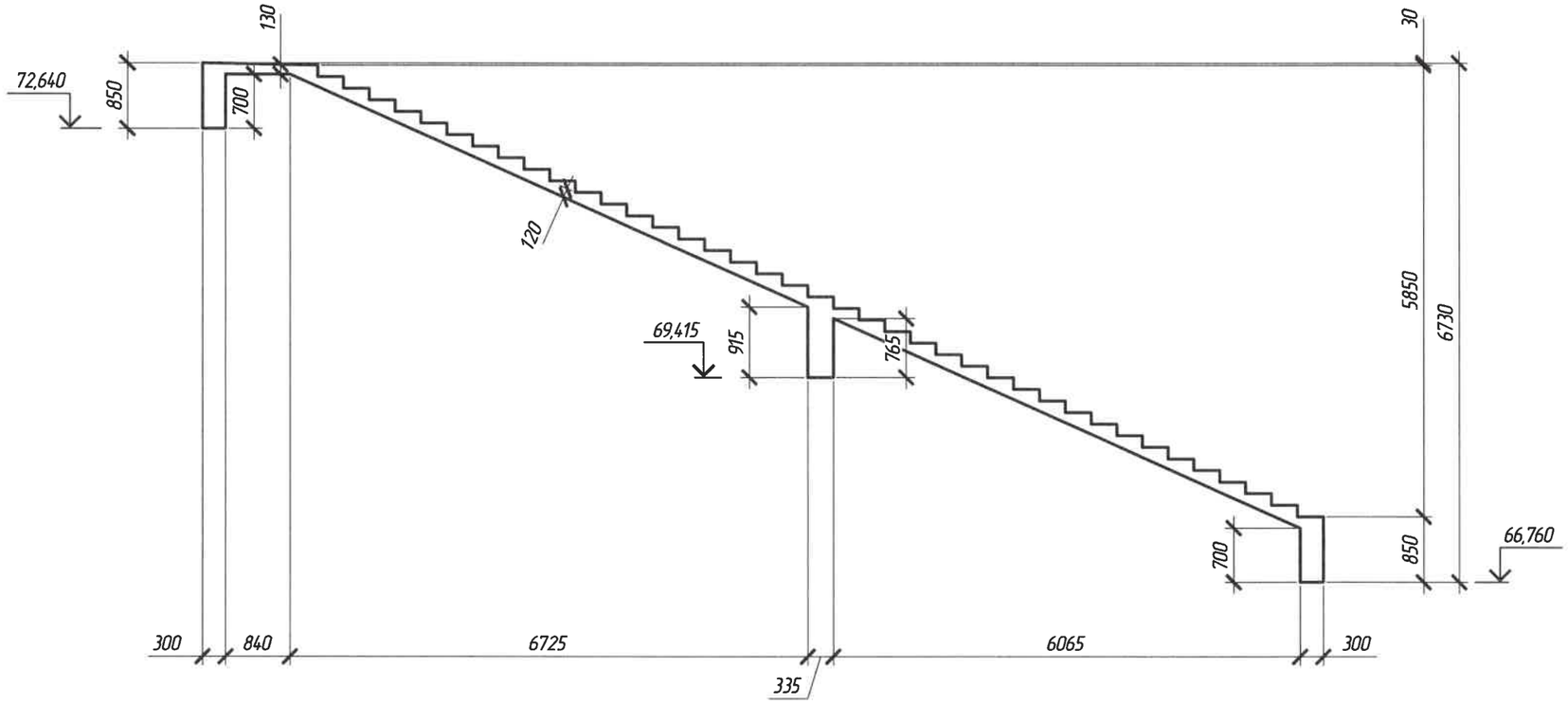

Plan cofrare
Sc. 1:75

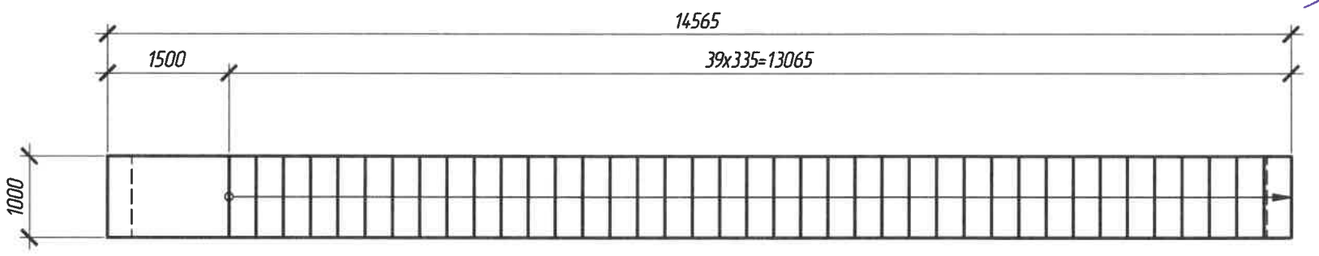

Verificator de proiecte 0139
Secan Alexandru
Domeniile 4d,f,g,h,i
Nr. de inregistrare a avizului 116 VP/2025
Valabil de la 08.02.2023 pina la 08.02.2028
09.02.25

FOMICIOV DMITRII
P-2024
Nr.1278
4c,d,e,f,g,h,i,
J(porturi
PROIECTANT

Note:
1. Schema de armare vezi pe pl. 37-2.
2. Specificatia vezi pe pl. 37-3.
3. Dimensiunile sunt indicate in milimetri.
4. Cotele de nivel sunt indicate in metri.

Mod.	N°sec.	Plansa	N°doc.	Semnatura	Data
ISP		Fomiciov D.			09.25
Verificat		Omelco A.			09.25
Elaborat		Turcan E.			09.25

10/02-10/457-LA

Servicii de proiectare privind actualizarea raportului de expertiză tehnică și elaborarea soluțiilor de proiect pentru reparația podului de șosea poziționat pe drumul public R32 M3 - Vulcănești - Cahul - Taraclia, km 42,100

Podul de șosea poziționat pe drumul public R32 M3 - Vulcănești - Cahul - Taraclia, km 42,100

Faza	Plansa	Planse
PE	37	3

Scara din beton armat de la PC 420+64,5 (stinga)

Intexnauca SRL CHISINAU

Schimb inv. N°

Semnatura si data

Inv. N°

Schema de armare
Sc. 1:50

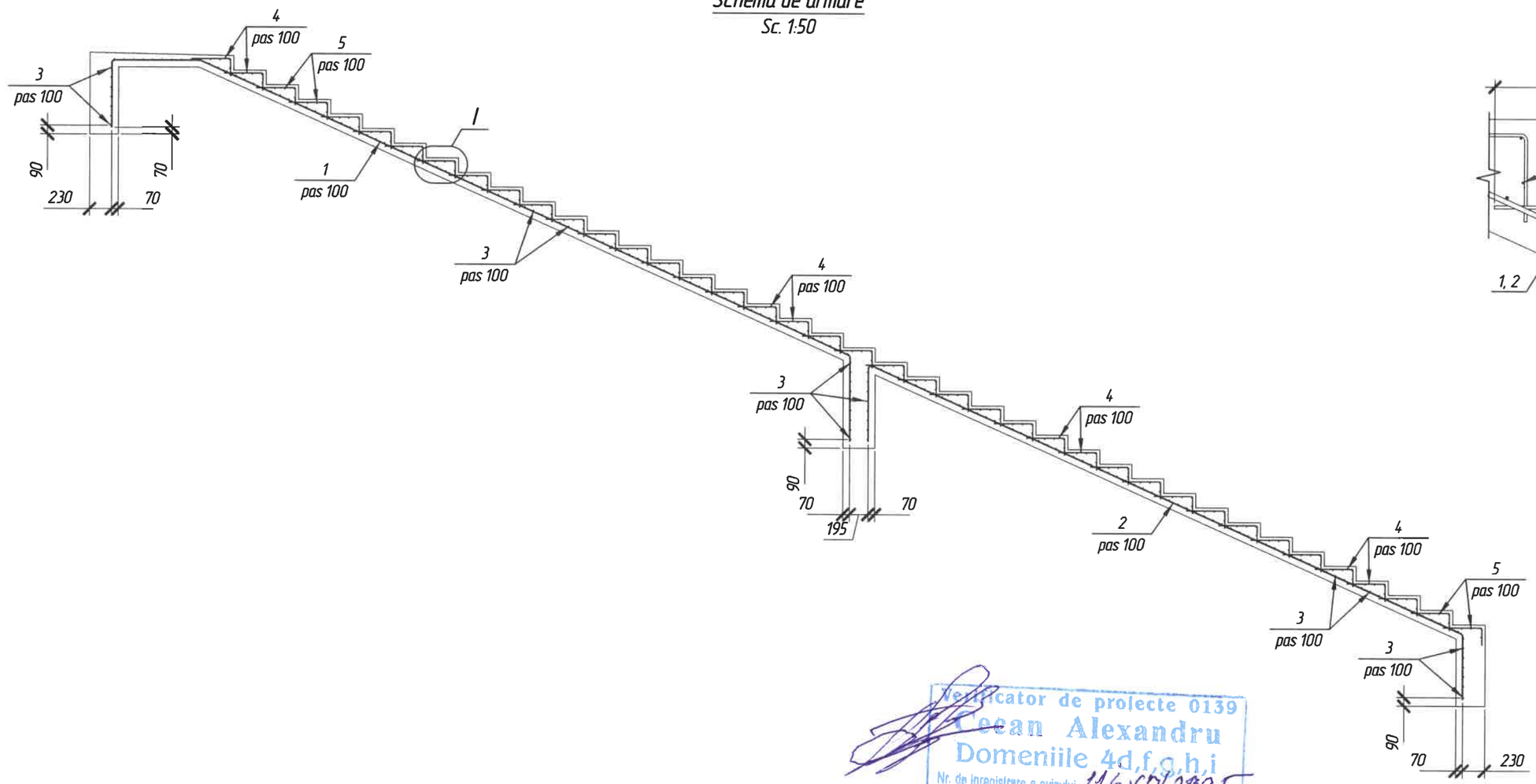

Nodul I
Sc. 1:10

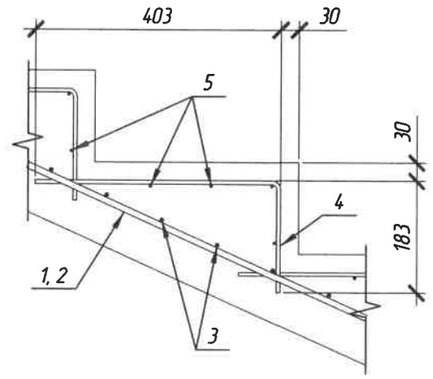

Plan armare
Sc. 1:50

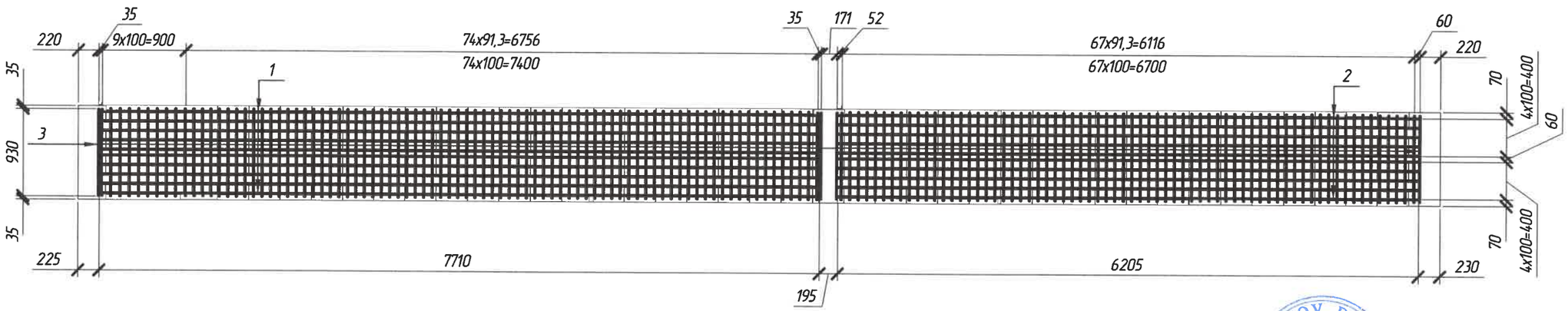

Note:
2. Specificatia vezi pe pl. 37–3.
3. Borderoul detaliilor vezi pe pl. 37–3.
4. Dimensiunile sunt indicate in milimetri.
5. Cotele de nivel sunt indicate in metri.

Verificator de proiecte 0139
Cocan Alexandru
Domeniile 4d,f,g,h,i
Nr. de inregistrare a avizului 116VP/2025
Valabil de la 08.02.2023 pina la 08.02.2028
09.12.25

FOMICIOV DMITRII
P-2024
Nr.1278
4c,d,e,f,g,h,i,
j(porturi
INGINER-PROIECTANT

Mod.	Cant.	Plansa	Nº doc.	Semnatura	Data
					09.25
					09.25

10/02-10/457-LA – 37

Plansa 2

Schimb inv. Nº

Semnatura si data

Inv. Nº

Specificatie

Poz.	Marcarea	Denumirea	Cant.	Masa unit., kg	Note
		Detalii de armare			295,37
1	SM SR EN 10080:2014	Ø10 A500C L=9930	10	6,13	61,3
2	SM SR EN 10080:2014	Ø10 A500C L=8240	10	5,08	50,8
3	SM SR EN 10080:2014	Ø8 A500C L=930	183	0,37	67,71
4	SM SR EN 10080:2014	Ø6 A240 L=575	540	0,13	70,2
5	SM SR EN 10080:2014	Ø6 A240 L=930	216	0,21	45,36
		Materiale			
	SM EN 206:2013+A2:2021	Beton clasa C30/37, XC4, XD1, XF4			$3,6m^3$

Borderoul detaliilor

Poz.	Schita
1	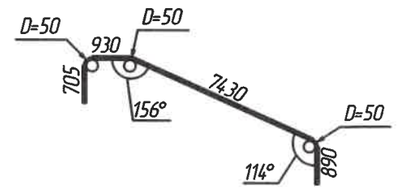
2	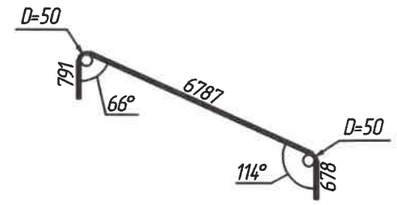
4	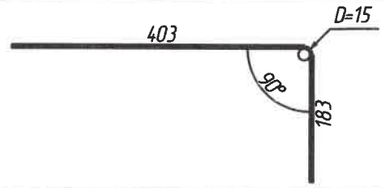

Borderoul consumului de metal, kg

Marca constructiei	Confectii din armatura					
	Clasa armaturii					Total
	A240, S235J0		A500C, S355J2			
	SM EN 10025-2:2020		SM EN 10025-2:2020			
	Ø6	Total	Ø8	Ø10	Total	
Scara	115,6	115,6	67,7	112,1	179,8	295,4

Verificator de proiecte 0139
Cocan Alexandru
Domeniile 4d,f,g,h,i
Nr. de inregistrare a avizului 116VP/2025
Valabil de la 08.02.2023 pina la 08.02.2028
09.12.25

FOMICIOV DMITRII
P-2024
Nr.1278
4c,d,e,f,g,h,i,
j(porturi
PROIECTANT

Schimb inv. Nº	
Semnatura si data	
Inv. Nº	

Mod.	Cant.	Plansa	Nº doc.	Semnatura	Data
					09.25
					09.25

10/02-10/457-LA – 37

Plansa 3

Schema de cofrare
Sc. 1:75

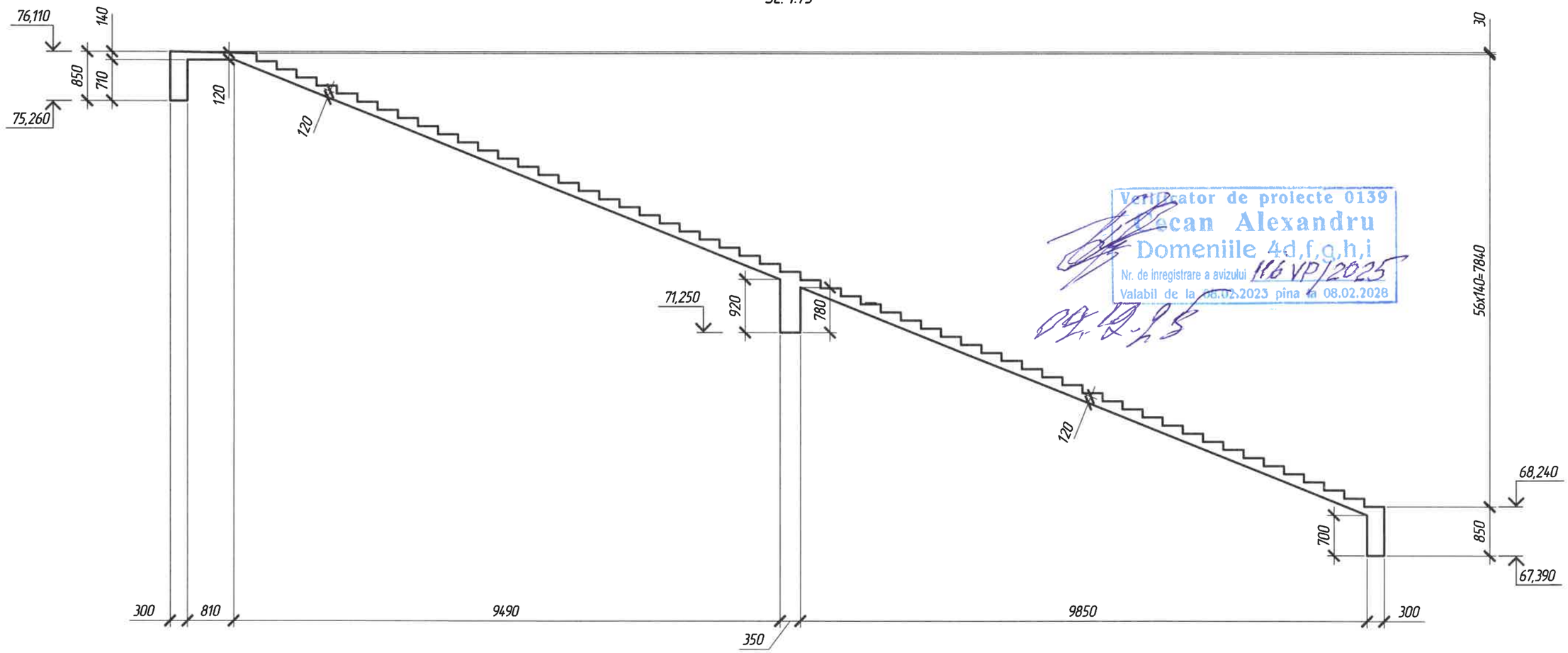

Verificator de proiecte 0139
Cecan Alexandru
Domeniile 4d,f,g,h,i
Nr. de inregistrare a avizului 116 VP/2025
Valabil de la 08.02.2023 pina la 08.02.2028
09.09.25

Plan armare
Sc. 1:75

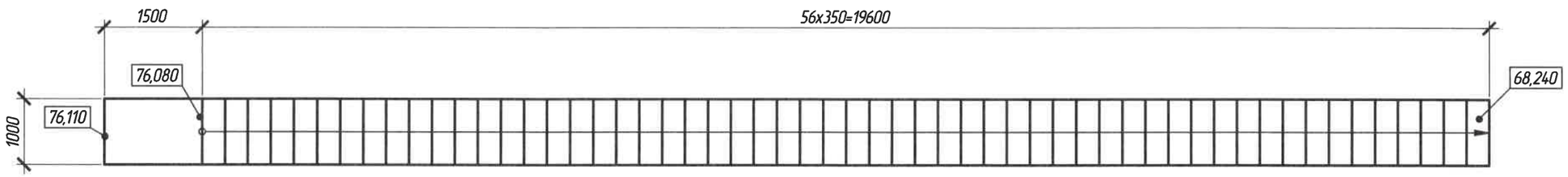

Note:
1. Schema de armare vezi pe pl. 38-2.
2. Specificatia vezi pe pl. 38-3.
3. Dimensiunile sunt indicate in milimetri.
4. Cotele de nivel sunt indicate in metri.

FOMICIOV DMITRII
P-2024
Nr.1278
4c,d,e,f,g,h,i,
j(porturi
PROIECTANT

Mod.	N°sec.	Plansa	N°doc.	Semnatura	Data
ISP		Fomiciov D.			09.25
Verificat		Omelco A.			09.25
Elaborat		Turcan E.			09.25

10/02-10/457-LA

Servicii de proiectare privind actualizarea raportului de expertiză tehnică și elaborarea soluțiilor de proiect pentru reparația podului de șosea poziționat pe drumul public R32 M3 - Vulcănești - Cahul - Taraclia, km 42,100

Podul de șosea poziționat pe drumul public R32 M3 - Vulcănești - Cahul - Taraclia, km 42,100

Faza	Plansa	Planse
PE	38	3

Scara din beton armat de la PC 421+25 (stinga)

Intexnauca SRL CHISINAU

Schimb inv. N°

Semnatura si data

Inv. N°

Schema de armare
Sc. 1:50

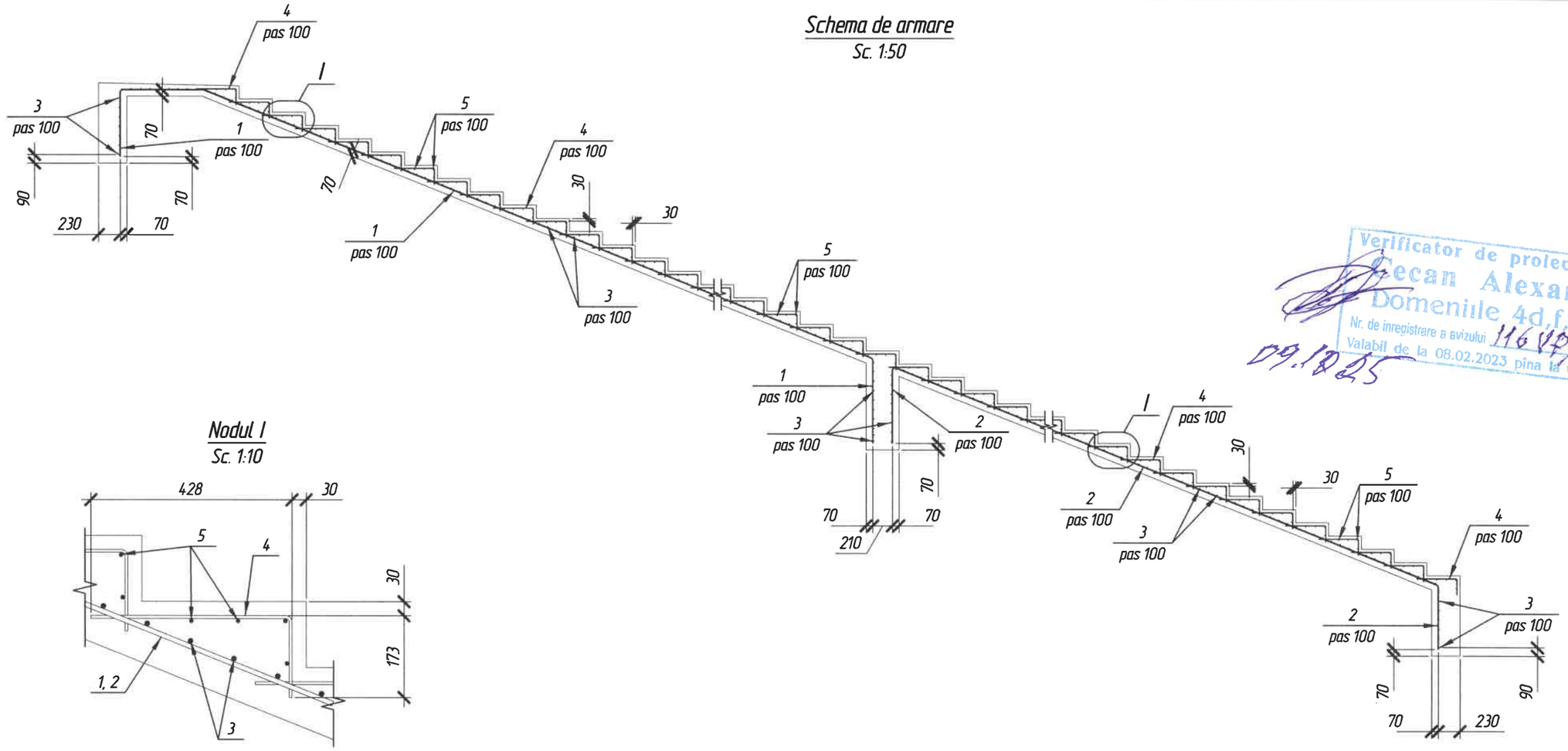

Nodul I
Sc. 1:10

Plan armare
Sc. 1:50

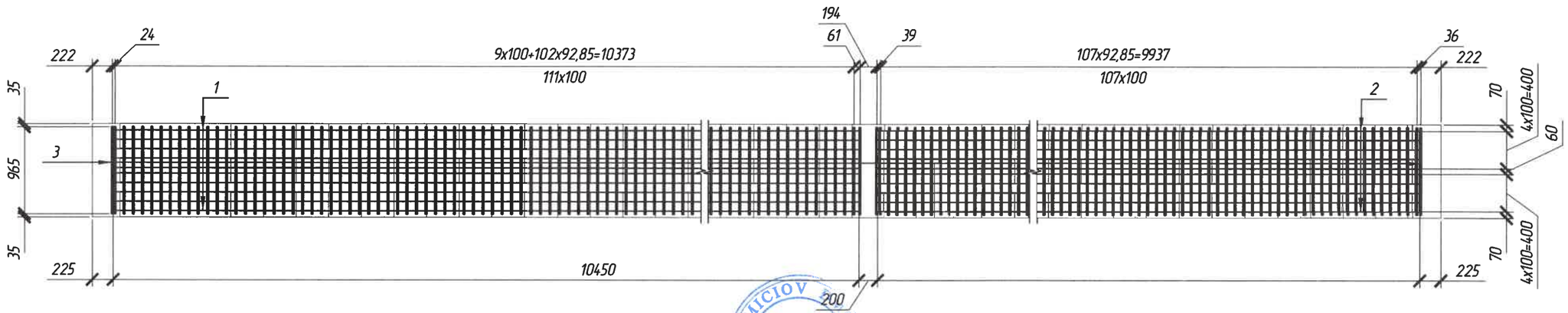

Note:
2. Specificatia vezi pe pl. 38-3.
3. Borderoul detaliilor vezi pe pl. 38-3.
4. Dimensiunile sunt indicate in milimetri.
5. Cotele de nivel sunt indicate in metri.

Verificator de proiecte 0139
Cecan Alexandru
Domeniile 4d,f,g,h,i
Nr. de inregistrare a avizului 116VP/2025
Valabil de la 08.02.2023 pina la 08.02.2028
09.10.25

FOMICIOV ... IRII
P-2024
Nr.1278
4c,d,e,f,g,h,i,
j(porturi
PROIECTANT

Mod.	Cant.	Plansa	N° doc.	Semnatura	Data
					09.25
					09.25

10/02-10/457-LA - 38

Plansa 2

Schimb inv. N°
Semnatura si data
Inv. N°

Specificatie

Poz.	Marcarea	Denumirea	Cant.	Masa unit., kg	Note
		Detalii de armare			369,32
1	SM SR EN 10080:2014	Ø10 A500C L=12760	10	7,87	78,7
2	SM SR EN 10080:2014	Ø10 A500C L=12220	10	7,54	75,4
3	SM SR EN 10080:2014	Ø8 A500C L=930	252	0,37	93,24
4	SM SR EN 10080:2014	Ø6 A240 L=590	570	0,13	74,1
5	SM SR EN 10080:2014	Ø6 A240 L=930	228	0,21	47,88
		Materiale			
	SM EN 206:2013+A2:2021	Beton clasa C30/37, XC4, XD1, XF4			$4,9m^3$

Borderoul detaliilor

Poz.	Schita
1	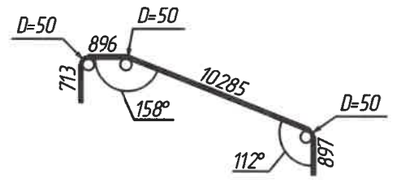
2	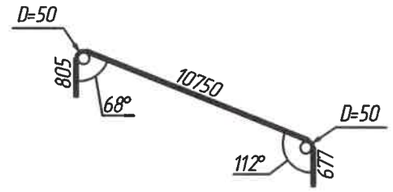
4	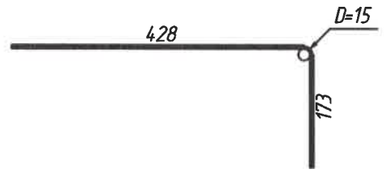

Borderoul consumului de metal, kg

Marca constructiei	Confectii din armatura					Total
	Clasa armaturii					
	A240, S235J0		A500C, S355J2			
	SM EN 10025-2:2020		SM EN 10025-2:2020			
	Ø6	Total	Ø8	Ø10	Total	
Scara	122,0	122,0	93,2	154,1	247,3	369,3

Verificator de proiecte 0139
Secan Alexandru
Domeniile 4d,f,g,h,i
Nr. de inregistrare a avizului 116VP/2025
Valabil de la 08.02.2023 pina la 08.02.2028
07.12.25

FOMICIOV P-2024 Nr.1278 4c,d,e,f,g,h,i, j(porturi) PROIECTANT

Note:
1. Pozitiile 1 si 2 prezinta elemente compuse din 2 bare de armatura sudate cap la cap, conform SM EN ISO 17660-1:2016.

Mod.	Cant.	Plansa	N°doc.	Semnatura	Data
					09.25
					09.25

10/02-10/457-LA - 38

Plansa 3

Schimb inv. N° | Semnatura si data | Inv. N°

Schema de cofraj
Sc 1:20

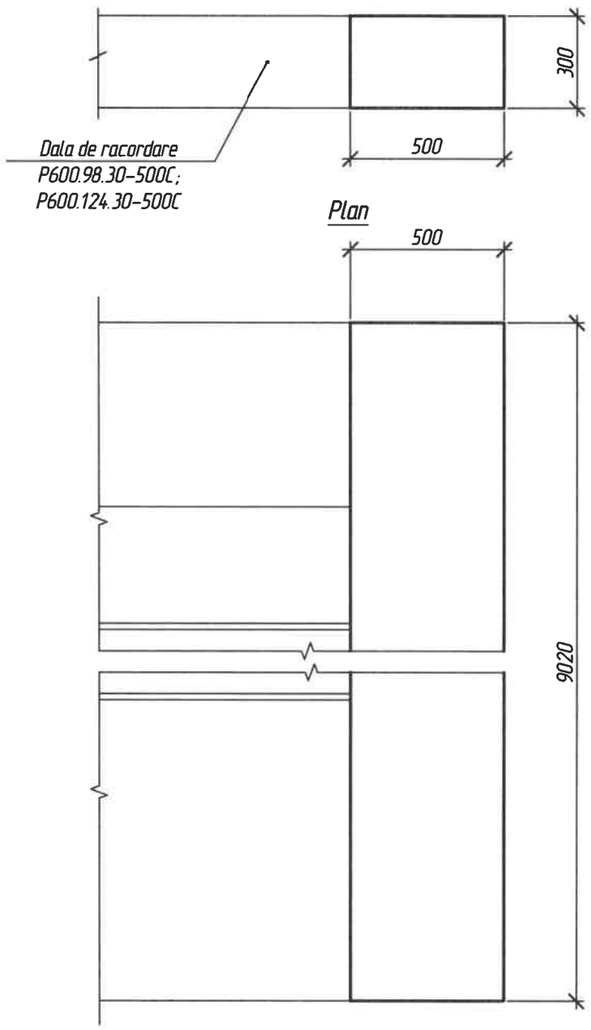

Schema de armare
Sc 1:20

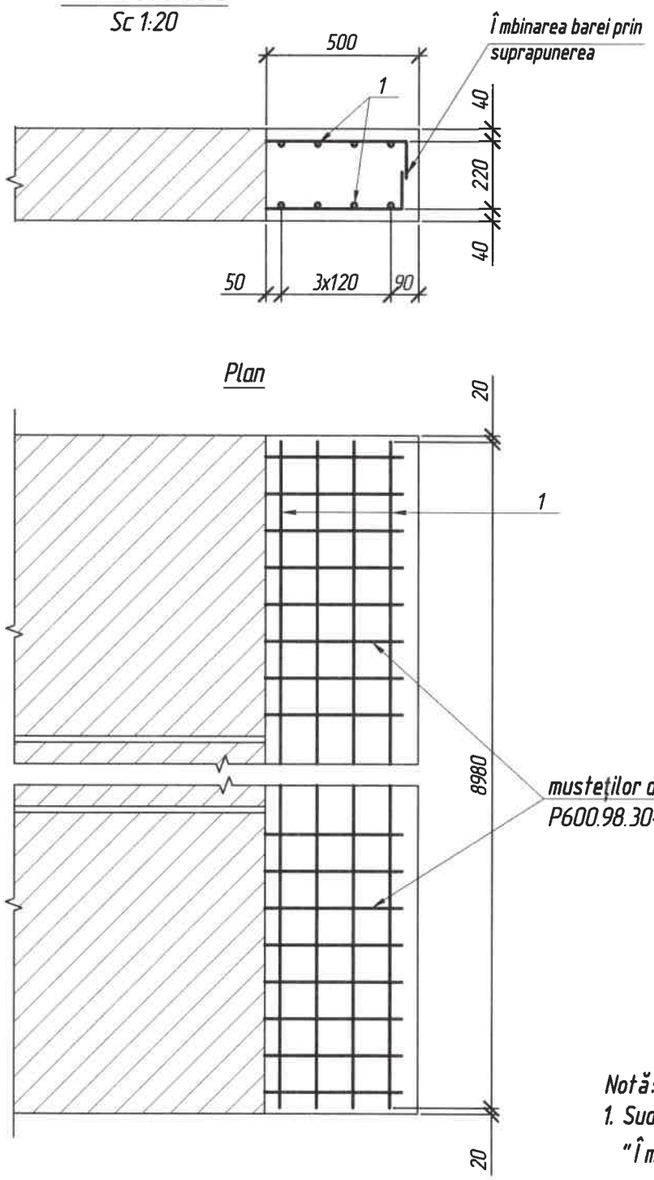

Consumul de metal pentru un element, kg

Marca elemetului	Confectii din armatura		Consumul total
	Armatura clasa		
	A500C, S355J2		
	SM EN 10025-2:2015		
	Ø 18	Total	
Nm-5	143.5	143.5	143.5

Verificator de proiecte 0139
Cecan Alexandru
Domeniile 4d,f,g,h,i
Nr. de inregistrare e avizului 116VP/2025
Valabil de la 08.02.2023 pina la 08.02.2028
09.12.25

Notă:
1. Sudarea musteților dalei de racordare se executa conform SM EN ISO 17660-1:2016, "Îmbinarea barei prin suprapunerea pe o singură față"

FOMICIOV DMITRII
P-2024
Nr.1278
4c,d,e,f,g,h,i,
j(porturi
PROIECTANT

Specificatie

Format	Zona	Poz,	Indicativ	Denumire	Cant,	Massa buc, kg
				Detalii		
		1	SM SR EN 10080 2014	Ø18 A500C L= 8980	8	17.9
				Materia		
			SM EN 206+A1:2017	Beton C25/30 XC2 XF2		1.353 m³

Mod.	Nºsec.	Plansa	Nºdoc.	Semnatura	Data
ISP		Fomiciov D.			11.25
Verificat		Fomiciov D.			11.25
Elaborat		Ianioglo N.			11.25

10/02-10/457-LA

Servicii de proiectare privind actualizarea raportului de expertiză tehnică și elaborarea soluțiilor de proiect pentru reparația podului de șosea poziționat pe drumul public R32 M3 - Vulcănești - Cahul - Taraclia, km 42,100

Podul de șosea poziționat pe drumul public R32 M3 - Vulcănești - Cahul - Taraclia, km 42,100

Faza	Plansa	Planse
PE	39	

Nodul monolit la placii de racordade, Nm-5

Intexnauca SRL CHISINAU

Schimb inv. Nº
Semnatura si data
Inv. Nº

Facad
Sc 1:25

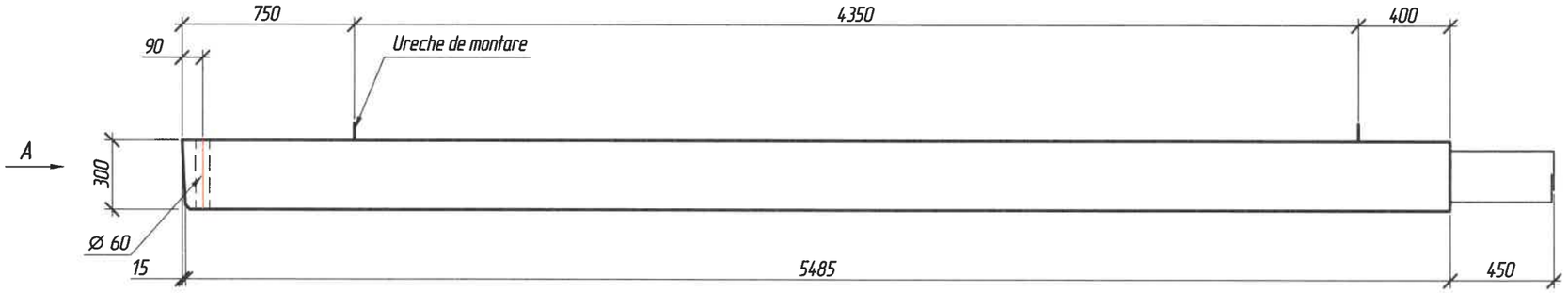

Schema de cofraj
Sc 1:25

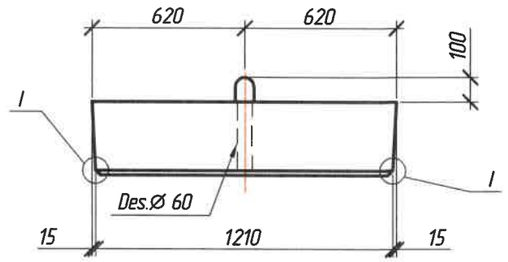

Plan

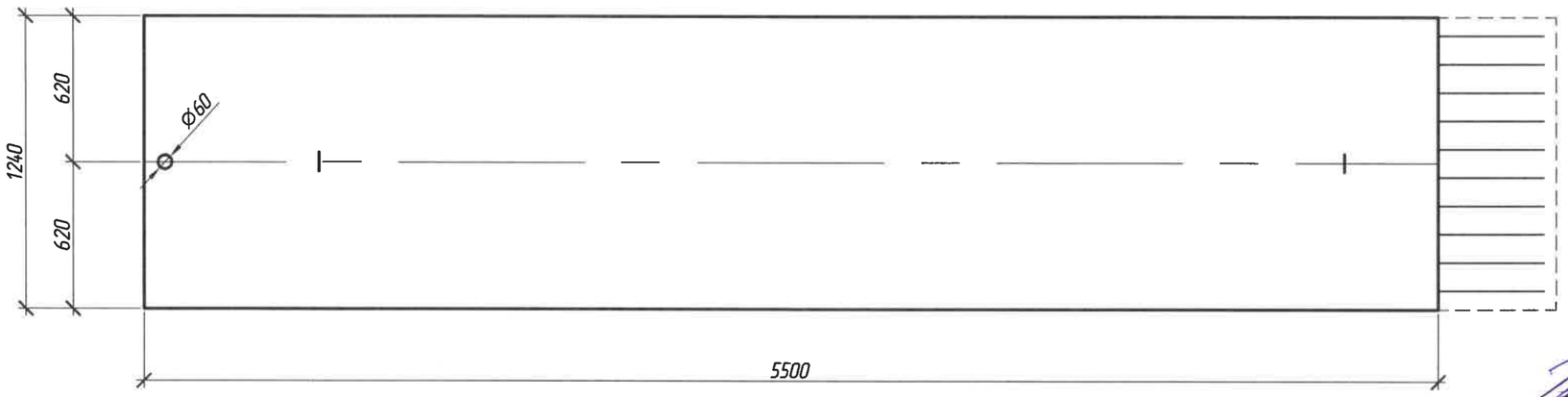

I
M1:5

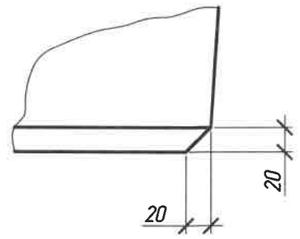

Verificator de proiecte 0139
Bogan Alexandru
Domeniile 4d,f,g,h,i
Nr. de înregistrare a avizului 116VP/2025
Valabil de la 08.02.2023 pînă la 08.02.2028
09.12.25

Caracteristica Placii

Marca	Dimensiunile, cm	Material	Volum, m³	Greutatea, t
P600.124.30 – TA-550C	595x124x40	Beton C30/37 XC2; XF2; SM EN 206:2013+A2:2021	2,0	5,10

Plansa data este adaugata suplimentar proiectului in legatura cu trecerea la normele europene de proiectare.

1. Schema de armare vezi pl.40-2
2. Specificatie vezi pl. 40-3

FOMICIOV DMITRII
P-2024
Nr.1278
4c,d,e,f,g,h,i,j(porturi)
PROIECTANT

Consumul de metal pentru un element, kg

Marca elemetului	Confectii din armatura							Piese inglobate			Consumul total
	Armatura clasa						Total	Armatura clasa		Total	
	A240, S235J0			A500C, S355J2				A240, S235J0			
	SM EN 10025-2:2020							SM EN 10025-2:2020			
	Ø 6	Ø 8	Total	Ø10	Ø18	Total		Ø 20	Total		
P600.124.30 – TA-550C	14,56	4,4	19,0	37,5	121,6	159,1	178,1	7,8	7,8	7,8	185,9

Mod.	Nºsec.	Plansa	Nºdoc.	Semnatura	Data
ISP		Fomiciov D.			11.25
Verificat		Fomiciov D.			11.25
Elaborat		Ianioglo N.			11.25

10/02-10/457-LA

Servicii de proiectare privind actualizarea raportului de expertiză tehnică şi elaborarea soluţiilor de proiect pentru reparaţia podului de şosea poziţionat pe drumul public R32 M3 – Vulcăneşti – Cahul – Taraclia, km 42,100

Podul de şosea poziţionat pe drumul public R32 M3 – Vulcăneşti – Cahul – Taraclia, km 42,100

Faza	Plansa	Planse
PE	40	3

Placa de racordare P600.124.30 – TA-550C.

Intexnauca SRL CHISINAU

Schimb inv. Nº | Semnatura si data | Inv. Nº

Facad
Sc1:25

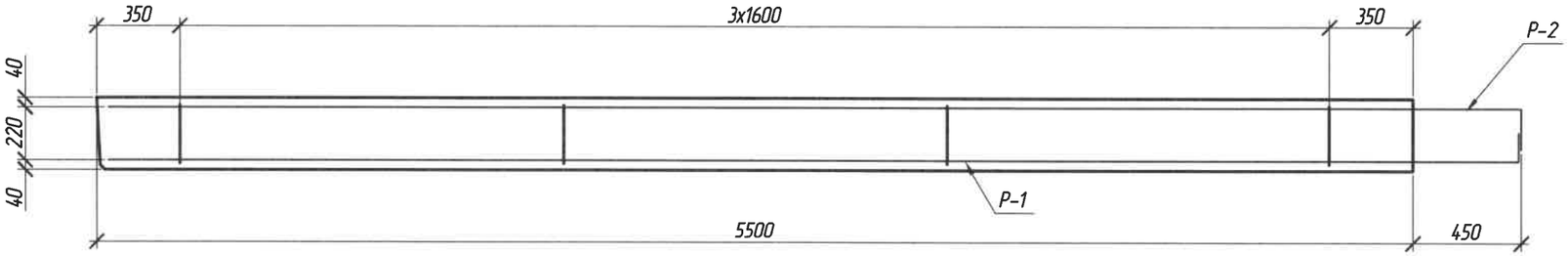

Schema de armare
Sc 1:25

Ureche, poz. 4
Sc 1:10

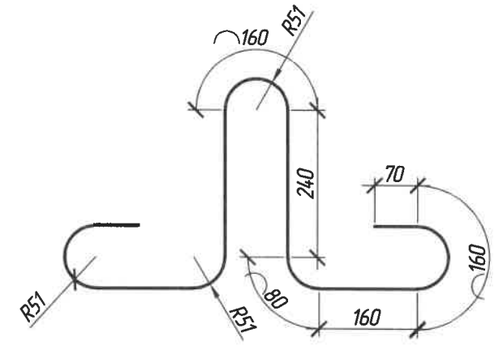

Plan
Sc 1:25

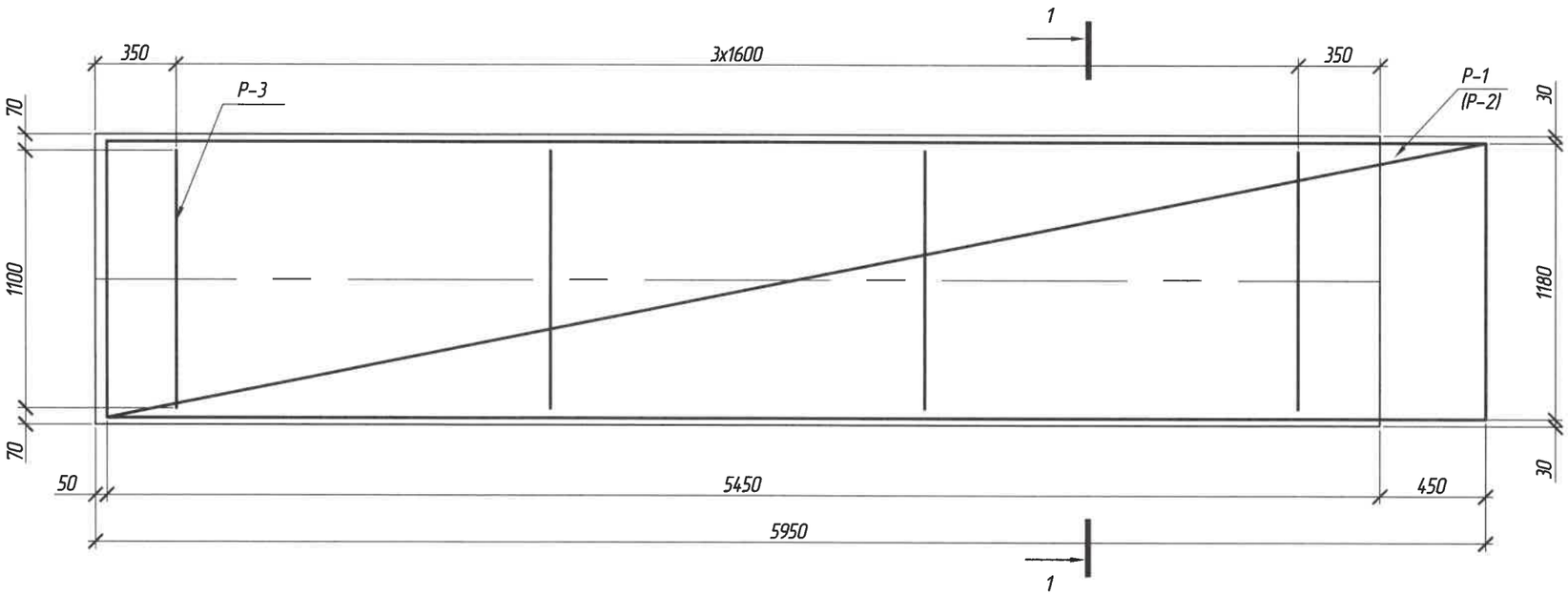

Verificator de proiecte 0139
Cecan Alexandru
Domeniile 4d,f,g,h,i
Nr. de inregistrare a avizului 116 VP/2025
Valabil de la 08.02.2025 pina la 08.02.2028
09.02.25

1 – 1
Sc 1:10

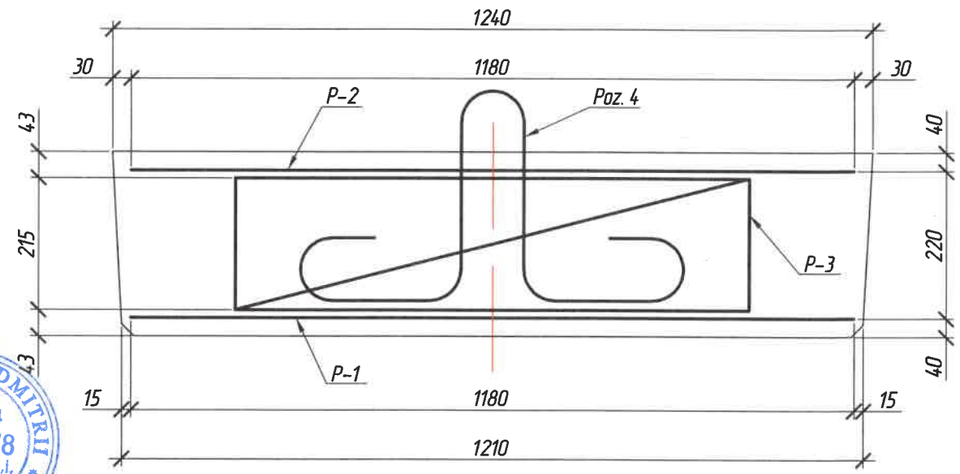

Specificatie

Poz.	Marcare	Denumire	Cant.	Masa unit. kg	Nota
		Piese de asamblare			
1	10/02-10/457- LA- 40-2	Plasa P-1	1	157,5	
2	10/02-10/457 - LA-40-2	Plasa P-2	1	61,3	
3	10/02-10/457 - LA-40-2	Plasa P-3	4	1,1	
		Detalii			
4	SM SR EN 10080:2014	∅ 20 A240, L=1580	2	3,9	
		Material			
	SM EN 206:2013+A2:2021	Beton C30/37 XC2; XF2;		2,0 m³	

FOMICIOV DMITRII
P-2024
Nr.1278
4c,d,e,f,g,h,i,
j(porturi
PROIECTANT

Schimb inv. Nº	Semnatura si data	Inv. Nº

Mod.	Cant.	Plansa	Nº doc.	Semnatura	Data		Plansa
					12.24	10/02-10/457 - L.A. - 40-2	2
					12.24		

Plase P-1 (P-2)
Sc 1:25

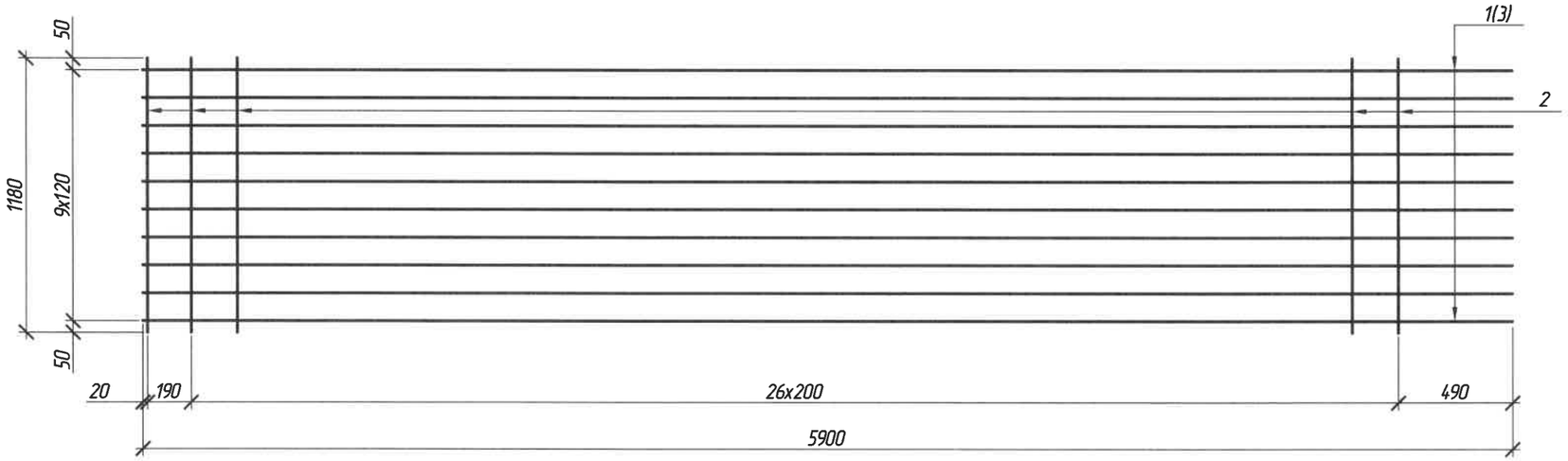

Poz.1(3)

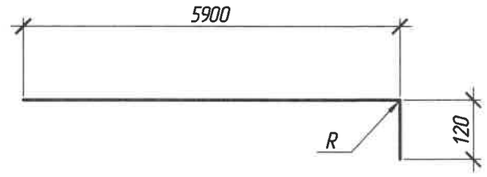

Verificator de proiecte 0139
Cazan Alexandru
Domeniile 4d,f,g,h,i
Nr. de inregistrare a avizului 116VP/2025
Valabil de la 08.02.2023 pina la 08.02.2028
04.02.25

Plasa P-3
Sc 1:10

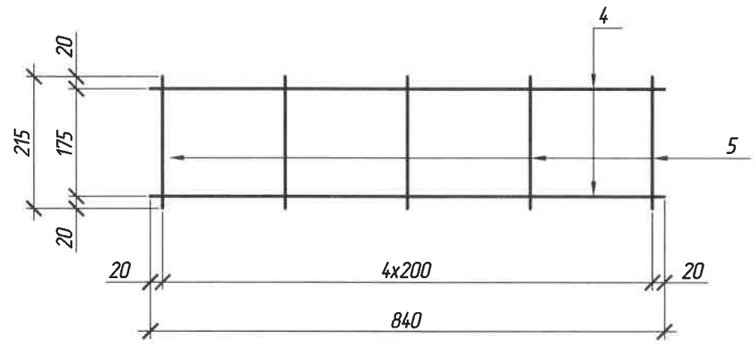

Specificatie

Poz.	Marcare	Denumire	Cant.	Masa unit. kg	Nota
		Piese de asamblare			
		Plasa P-1		157,5	
1	SM SR EN 10080:2014	Ø18 A500C, L=6025	10	12,16	
2	-//-//-	Ø6 A240, L=1180	28	0,26	
		Plasa P-2		61,3	
3	SM SR EN 10080:2014	Ø10 A500C, L=6035	10	3,75	
2	-//-//-	Ø6 A240, L=1180	28	0,26	
		Plasa P-3		1,1	
4	SM SR EN 10080:2014	Ø8 A240, L=840	2	0,33	
5	-//-//-	Ø8 A240, L=215	6	0,08	

Parametre poz. 1(3)

Diametrul armaturii	R
18	42
10	30

FOMICIOV DMITRII
P-2024
Nr.1278
4c,d,e,f,g,h,i,
j(porturi
PROIECTANT

Mod.	Cant.	Plansa	N°doc.	Semnatura	Data
					12.24
					12.24

10/02-10/457- L.A. - 40-3

Plansa 3

Schimb inv. N°

Semnatura si data

Inv. N°

Facad
Sc 1:25

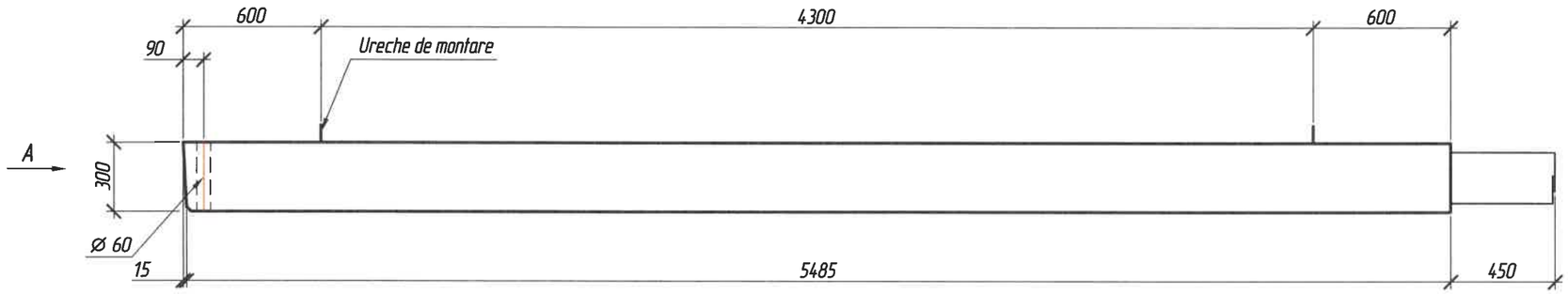

Schema de cofraj
Sc 1:25

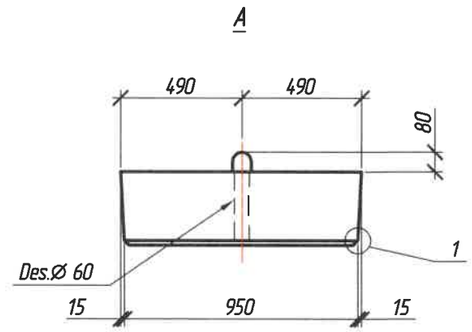

Plan

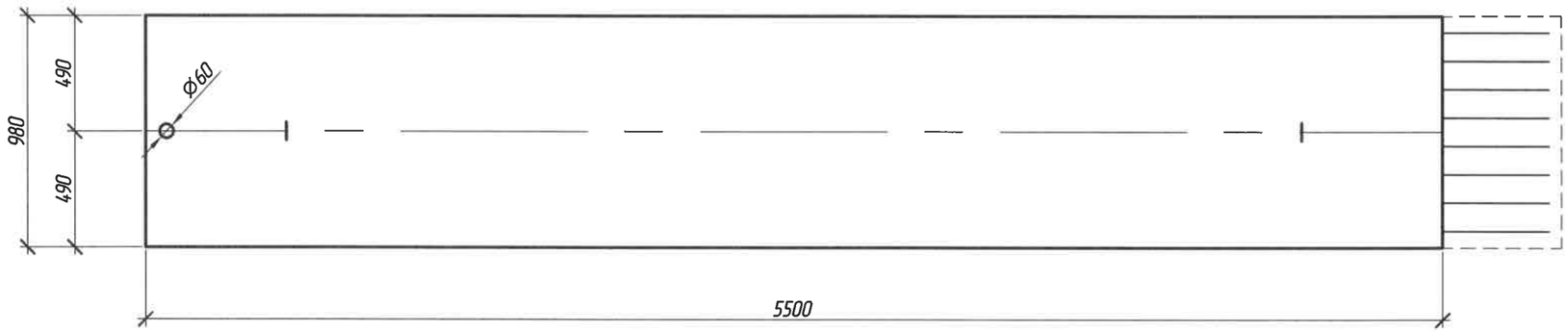

1
M1:5

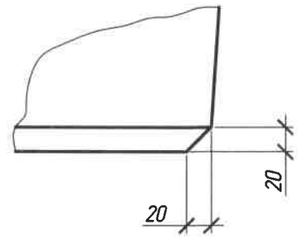

Verificator de proiecte 0139
Ciocan Alexandru
Domeniile 4d,f,g,h,i
Nr. de inregistrare a avizului 116VP/2025
Valabil de la 08.02.2023 pînă la 08.02.2028
08.12.25

Caracteristica Placii

Marca	Dimensiunile, cm	Material	Volum, m³	Greutatea, t
P600.98.30 – TA-550C	595x98x38	Beton C30/37 XC2; XF2; SM EN 206:2013+A2:2021	1,6	4,0

Plansa data este adaugata suplimentar proiectului in legatura cu trecerea la normele europene de proiectare.

1. Schema de armare vezi pl.41-2
2. Specificatie vezi pl. 41-3

FOMICIOV DMITRII
P-2024
Nr.1278
4c,d,e,f,g,h,i, j(porturi)
PROIECTANT

Consumul de metal pentru un element, kg

Marca elemetului	Confectii din armatura							Piese inglobate			Consumul total
	Armatura clasa						Total	Armatura clasa		Total	
	A240, S235J0			A500C, S355J2				A240, S235J0			
	SM EN 10025-2:2020							SM EN 10025-2:2020			
	Ø 6	Ø 8	Total	Ø10	Ø18	Total		Ø18	Total		
P600.98.30 – TA-550C	11,2	4,4	15,6	30,0	97,2	127,2	142,8	5,2	5,2	5,2	148,0

Mod.	N°sec.	Plansa	N°doc.	Semnatura	Data
ISP		Fomiciov D.			11.25
Verificat		Fomiciov D.			11.25
Elaborat		Ianioglo N.			11.25

10/02-10/457-LA

Servicii de proiectare privind actualizarea raportului de expertiză tehnică și elaborarea soluțiilor de proiect pentru reparația podului de șosea poziționat pe drumul public R32 M3 – Vulcănești – Cahul – Taraclia, km 42,100

Podul de șosea poziționat pe drumul public R32 M3 – Vulcănești – Cahul – Taraclia, km 42,100

Faza	Plansa	Planse
PE	41	3

Placa de racordare P600.98.30 – TA-550C.

Intexnauca SRL CHISINAU

Schimb inv. N°

Semnatura si data

Inv. N°

Facad
Sc1:25

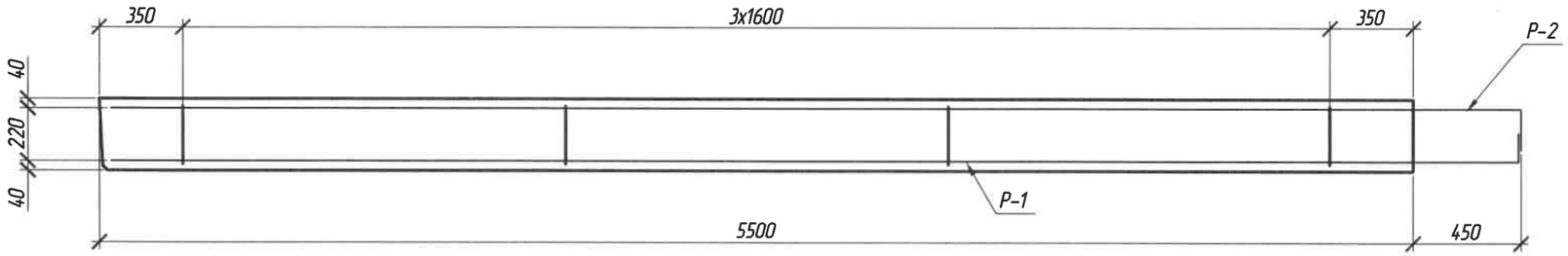

Schema de armare
Sc 1:25

Ureche, poz. 4
Sc 1:10

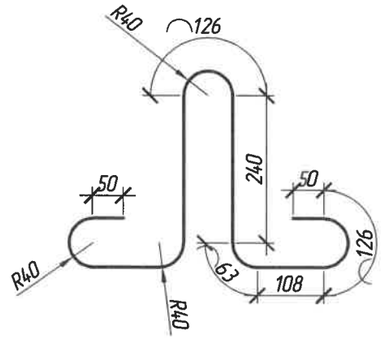

Plan
Sc 1:25

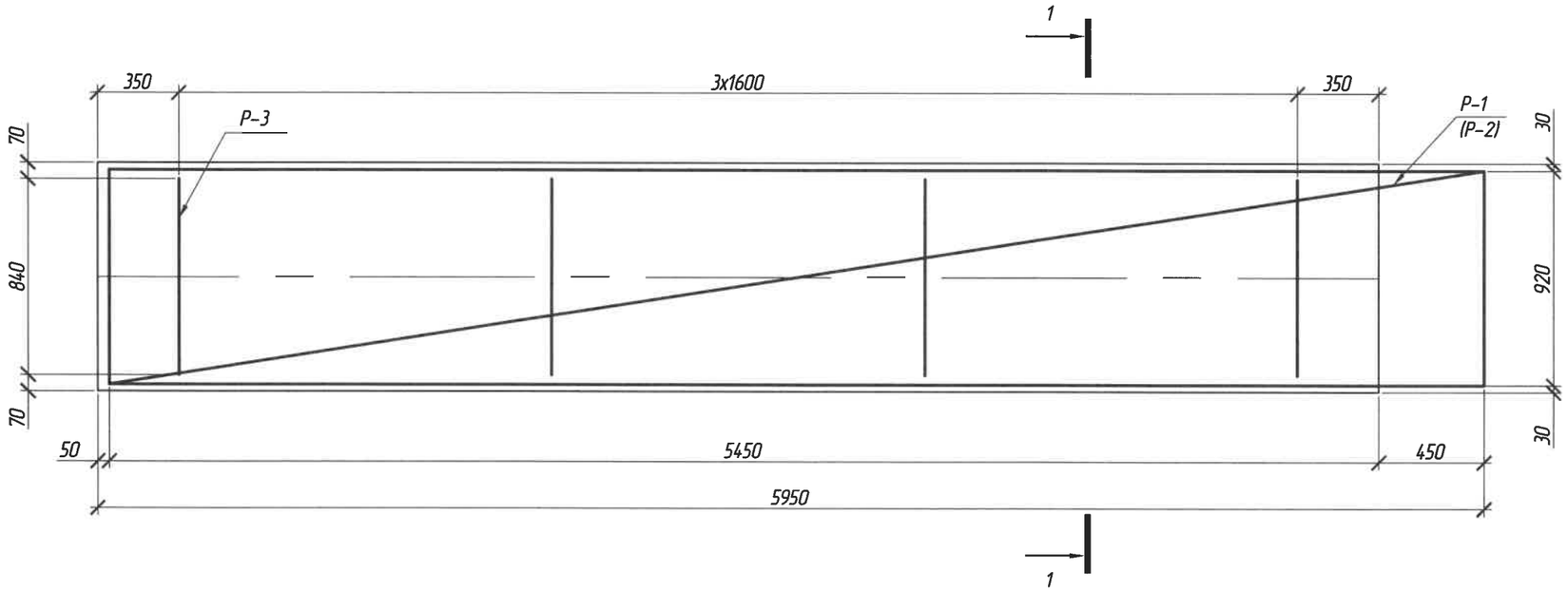

1 – 1
Sc 1:10

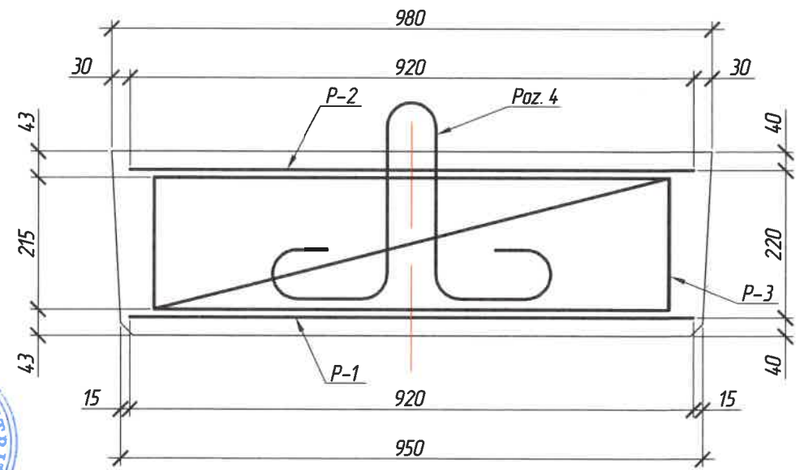

Specificatie

Poz.	Marcare	Denumire	Cant.	Masa unit. kg	Nota
		Piese de asamblare			
1	10/02-10/457 – LA-41-2	Plasa P-1	1	102,9	
2	10/02-10/457 – LA-41-2	Plasa P-2	1	35,60	
3	10/02-10/457 – LA-41-2	Plasa P-3	4	1,10	
		Detalii			
4	SM SR EN 10080:2014	Ø18 A240, L=1300	2	2,6	
		Material			
	SM EN 206:2013+A2:2021	Beton C30/37 XC2; XF2;		1,60 m³	

Verificator de proiecte 0139
Cecan Alexandru
Domeniile 4d,f,g,h,i
Nr. de inregistrare a avizului 116VP/2025
Valabil de la 08.02.2023 pina la 08.02.2028
04.08.25

FOMICIOV DMITRII
P-2024
Nr.1278
4c,d,e,f,g,h,i,
j(porturi
PROIECTANT

Mod.	Cant.	Plansa	N°doc.	Semnatura	Data
					11.25
					11.25

10/02-10/457 – L.A. – 41-2

Plansa 2

Schimb inv. N°

Semnatura si data

Inv. N°

Plase P-1 (P-2)
Sc 1:25

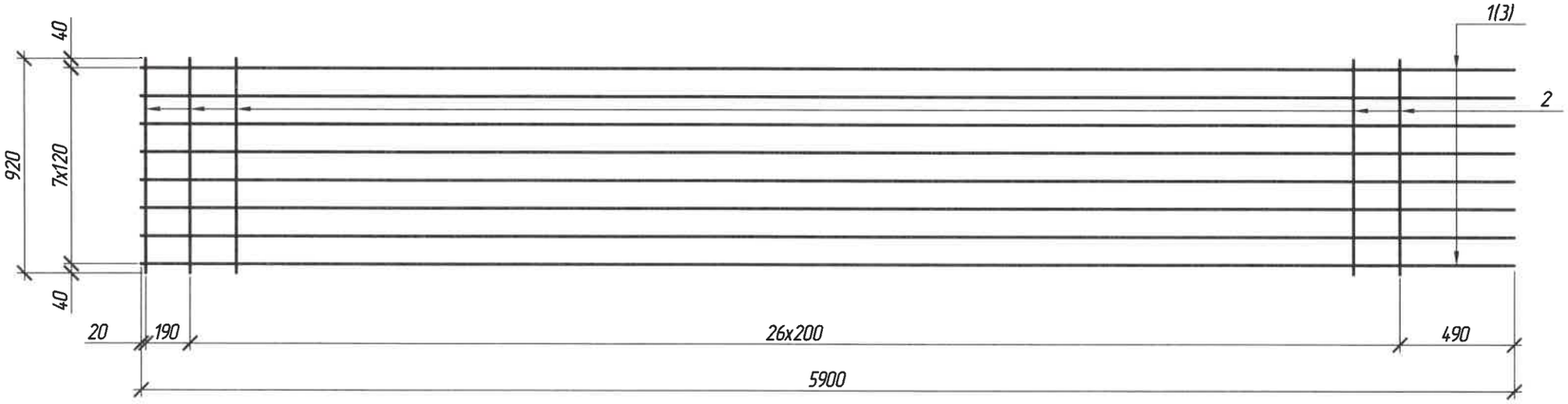

Poz.1(3)

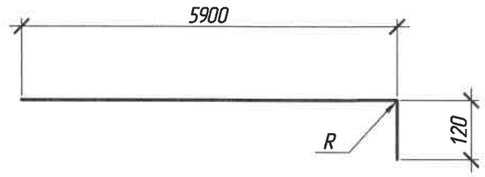

Plasa P-3
Sc 1:10

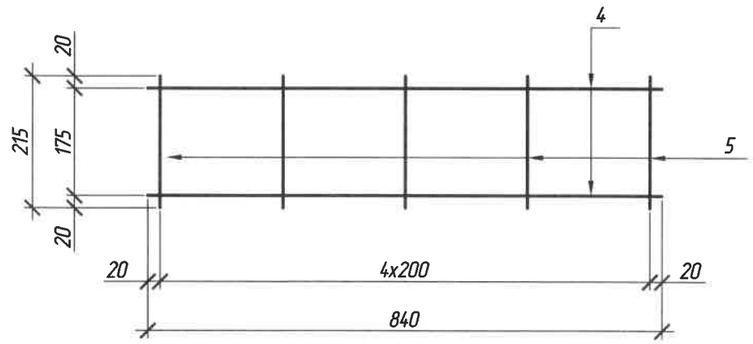

Specificatie

Poz.	Marcare	Denumire	Cant.	Masa unit. kg	Nota
		Piese de asamblare			
		Plasa P-1		102,9	
1	SM SR EN 10080:2014	Ø18 A500C, L=6025	8	12,15	
2	-//-//-	Ø6 A240, L=920	28	0,2	
		Plasa P-2		35,60	
3	SM SR EN 10080:2014	Ø10 A500C, L=6035	8	3,75	
2	-//-//-	Ø6 A240, L=920	28	0,2	
		Plasa P-3		1,10	
4	SM SR EN 10080:2014	Ø8 A240, L=840	2	0,33	
5	-//-//-	Ø8 A240, L=215	5	0,08	

Parametre poz. 1(3)

Diametrul armaturii	R
18	42
10	30

Verificator de proiecte 0139
Ceccan Alexandru
Domeniile 4d,f,g,h,i
Nr. de inregistrare a avizului 116VP/2025
Valabil de la 08.02.2023 pînă la 08.02.2028
08.12.25

FOMICIOV DMITRII
P-2024
Nr.1278
4c,d,e,f,g,h,i,
j(porturi
PROIECTANT

Mod.	Cant.	Plansa	Nº doc.	Semnatura	Data
					11.25
					11.25

10/02-10/457 - L.A- 41-3

Plansa 3

Schimb inv. Nº
Semnatura si data
Inv. Nº

Schema de cofraj

1-1

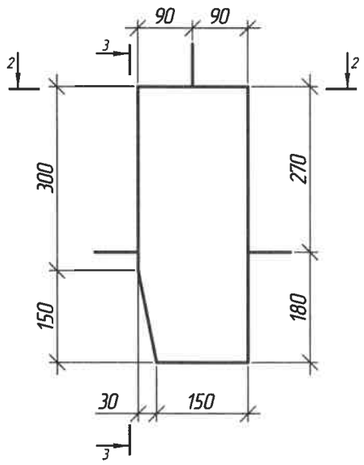

2-2

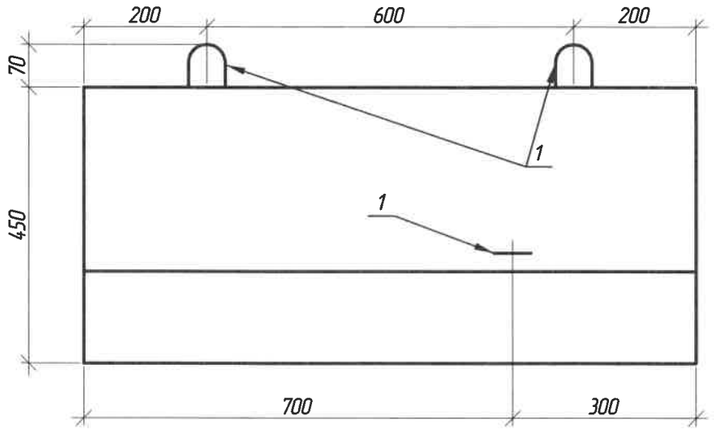

3-3

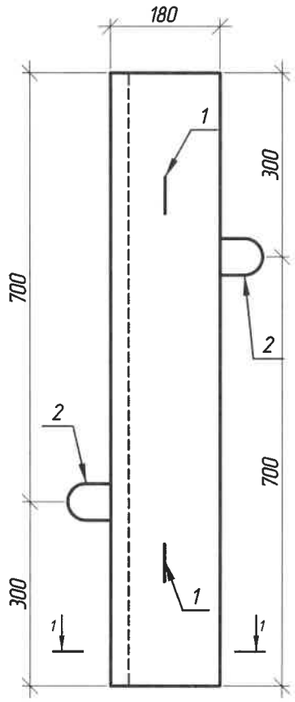

Poz. 1
Sc. 1:10

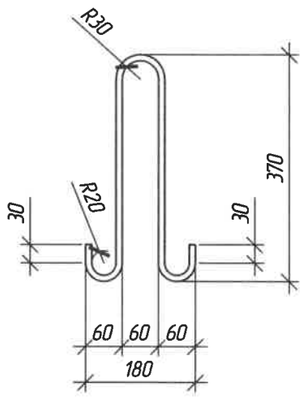

Poz. 2
Sc. 1:10

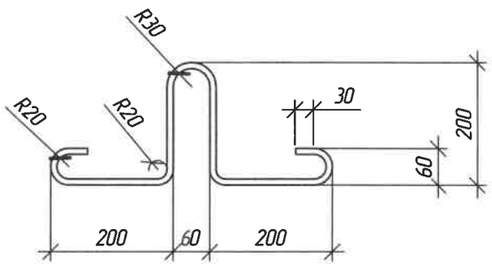

Verificator de proiecte 0139
Cecan Alexandru
domeniile 4d,f,g,h,i
Nr. de inregistrare a avizului 116 VP/2025
Valabil de la 08.02.2023 pina la 08.02.2028
09.12.25

Specificatie

Poz.	Marcare	Denumire	Cant.	Masa unit.	Nota
	SM SR EN 10080 2014	Detalii de armare		1.5596	
1		Ø6 A240 L=930	2	0,21	
2		Ø10 A240 L=930	2	0.573380	
		Materiale			
	SM EN 206:2013+A2:2021	Beton C30/37, XF4, XA1	0,079 m³	190 kg	

FOMICIOV DMITRII
P-2024
Nr.1278
4c,d,e,f,g,h,i,
j(porturi
PROIECTANT

Mod.	N°sec.	Plansa	N°doc.	Semnatura	Data
ISP		Fomiciov D.			11.25
Verificat		Fomiciov D.			11.25
Elaborat		Tcaci A.			11.25

10/02-10/457-LA

Servicii de proiectare privind actualizarea raportului de expertiză tehnică și elaborarea soluțiilor de proiect pentru reparația podului de șosea poziționat pe drumul public R32 M3 – Vulcănești – Cahul – Taraclia, km 42,100

Podul de șosea poziționat pe drumul public R32 M3 – Vulcănești – Cahul – Taraclia, km 42,100

Faza	Plansa	Planse
PE	42	

Blocul B5

Intexnauca SRL CHISINAU

Schimb inv. N°

Semnatura si data

Inv. N°

Schema de cofraj

Sc 1:10

1-1

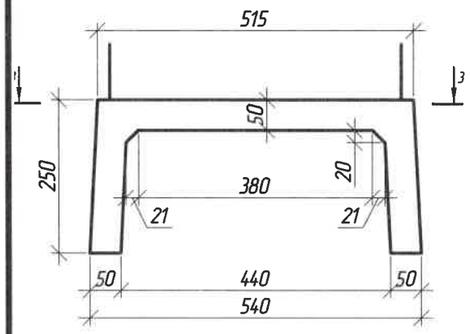

2-2

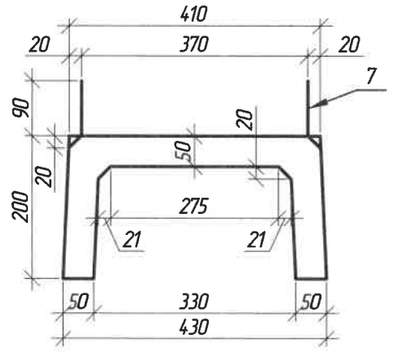

3-3

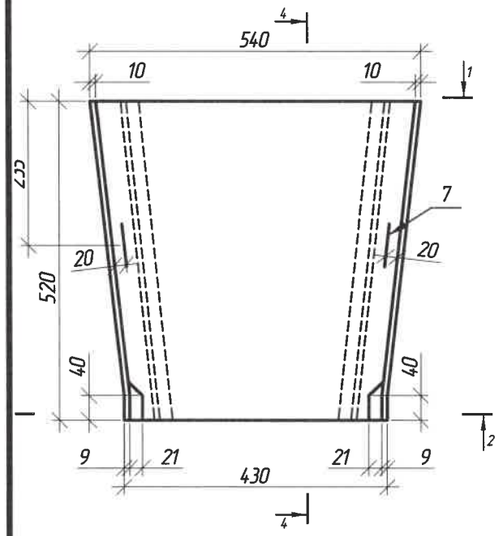

4-4

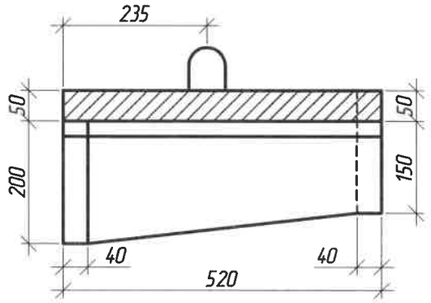

Schema de armare

Sc 1:10

5-5

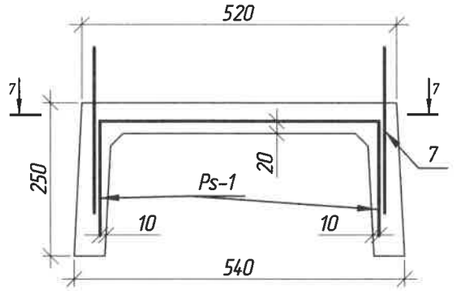

6-6

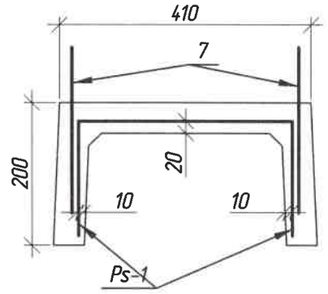

Ps-1

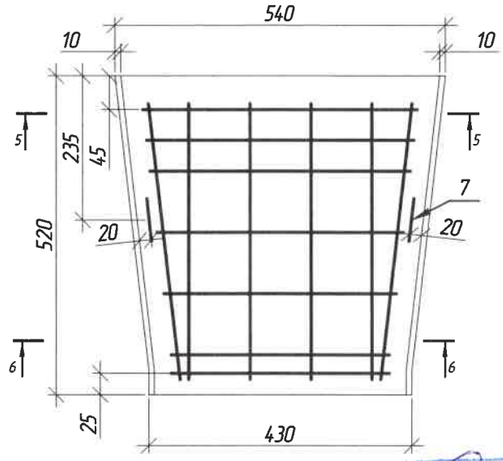

Desfasurare Ps-1

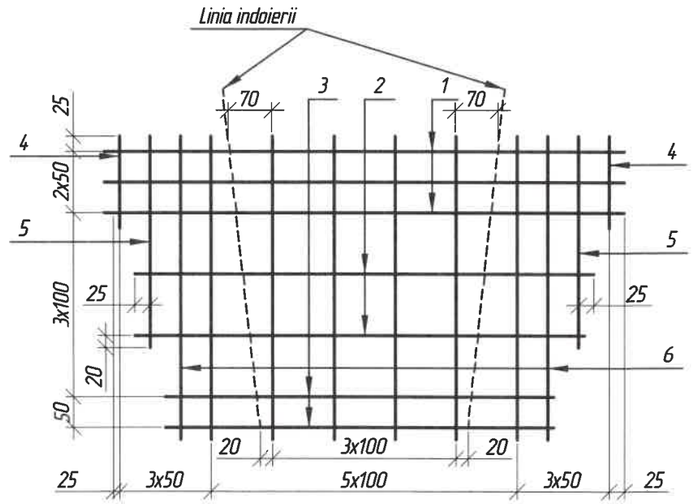

7-7

Poz. 7

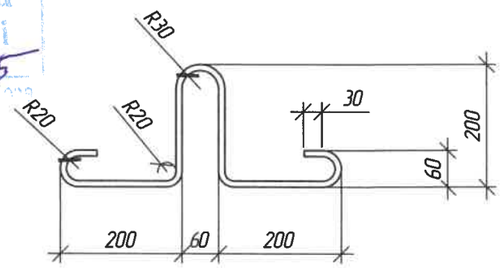

Masa blocului - 44 kg.

Verificator de proiecte 0139
Cecan Alexandru
Domeniile 4d,f,g,h,i
Nr. de inregistrare a avizului 116 VP/2025
Valabil din la 08.02.2025 pînă la 08.02.2030

FOMICIOV DMITRII
P-2024
Nr.1278
4c,d,e,f,g,h,i,
j(porturi
PROIECTANT

Specificatie

Poz.	Marcare	Denumire	Cant.	Masa unit.	Nota
	SM SR EN 10080 2014	Plasa PS-1		2,31	
1		Ø6 A240 L=850	3	0,19	
2		Ø6 A240 L=750	2	0.166465	
3		Ø6 A240 L=670	2	0.148709	
4		Ø6 A240 L=160	2	0.035513	
5		Ø6 A240 L=360	2	0.079903	
6		Ø6 A240 L=500	8	0,11	
	SM SR EN 10080 2014	Detalii de armare		1,15	
7		Ø10 A240 L=930	2	0,57	
		Materiale			
	SM EN 206:2013+A2:2021	Beton C30/37, XC4, XF4, XA1, XD3	0,022 m³	44 kg	

Mod.	N°sec.	Plansa	N°doc.	Semnatura	Data
ISP		Fomiciov D.			11.25
Verificat		Fomiciov D.			11.25
Elaborat		Tcaci A.			11.25

10/02-10/457-LA

Servicii de proiectare privind actualizarea raportului de expertiză tehnică și elaborarea soluțiilor de proiect pentru reparația podului de șosea poziționat pe drumul public R32 M3 - Vulcănești - Cahul - Taraclia, km 42,100

Podul de șosea poziționat pe drumul public R32 M3 - Vulcănești - Cahul - Taraclia, km 42,100

Faza	Plansa	Planse
PE	43	

Blocul B6

Intexnauca SRL CHISINAU

Schimb inv. N°

Semnatura si data

Inv. N°

1-1

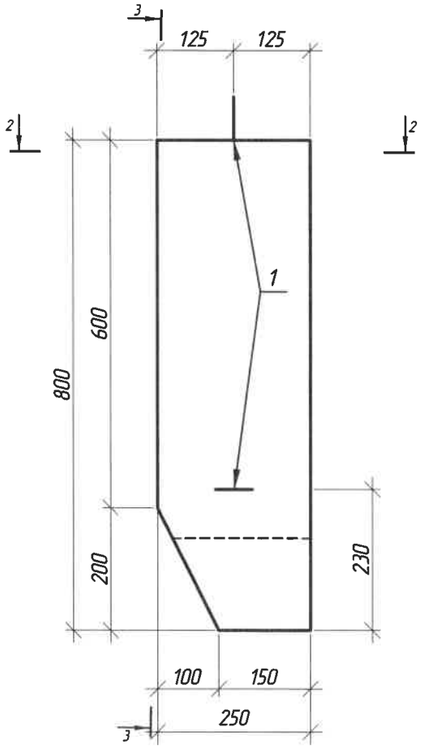

3-3

Schema de cofraj

Sc 1:10

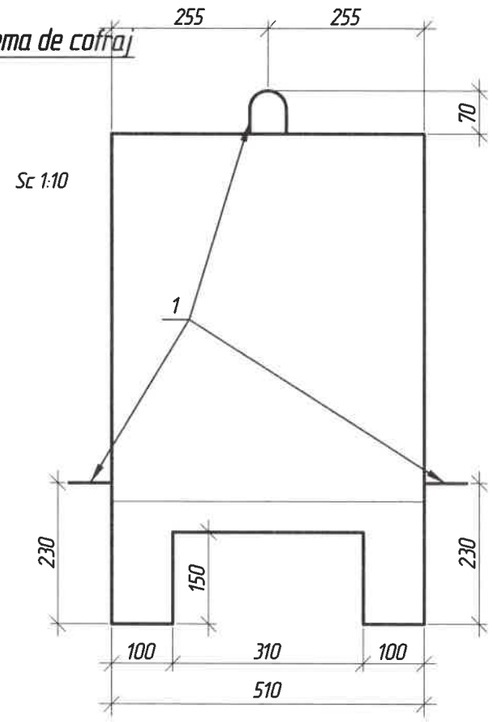

Poz. 1
Sc. 1:10

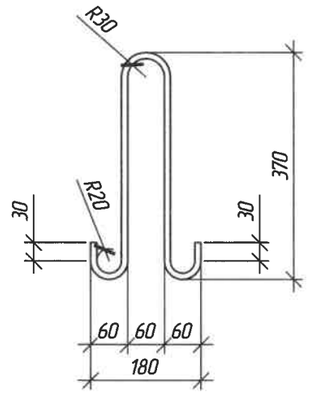

2-2

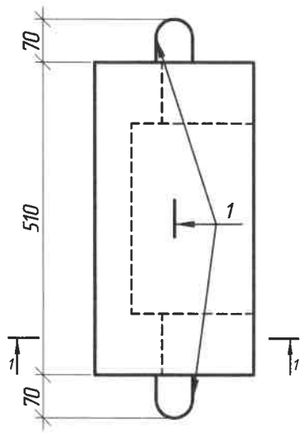

Verificator de proiecte 0139
Cecan Alexandru
Domeniile 4d,f,g,h,i
Nr. de inregistrare a avizului 116VP/2025
Valabil de la 08.02.2023 pina la 08.02.2028

Specificatie

Poz.	Marcare	Denumire	Cant.	Masa unit.	Nota
	SM SR EN 10080 2014	Detalii de armare		1.7201	
1		Ø10 A240 L=930	3	0.573380	
		Materiale			
	SM EN 206:2013+A2:2021	Beton C30/37, XF4, XA1	0,088 m³	210 kg	

FOMICIOV DMITRII
P-2024
Nr.1278
4c,d,e,f,g,h,i,j(porturi)
PROIECTANT

Mod.	N°sec.	Plansa	N°doc.	Semnatura	Data
ISP		Fomiciov D.			11.25
Verificat		Fomiciov D.			11.25
Elaborat		Tcaci A.			11.25

10/02-10/457-LA

Servicii de proiectare privind actualizarea raportului de expertiză tehnică și elaborarea soluțiilor de proiect pentru reparația podului de șosea poziționat pe drumul public R32 M3 – Vulcănești – Cahul – Taraclia, km 42,100

Podul de șosea poziționat pe drumul public R32 M3 – Vulcănești – Cahul – Taraclia, km 42,100

Faza	Plansa	Planse
PE	44	

Blocul B9

Intexnauca SRL CHISINAU

Schimb inv. N°

Semnatura si data

Inv. N°

Schema de cofraj

1-1

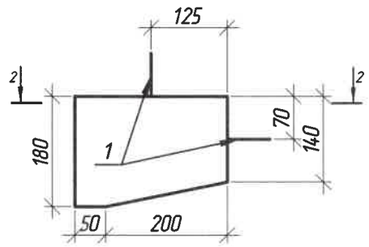

3-3

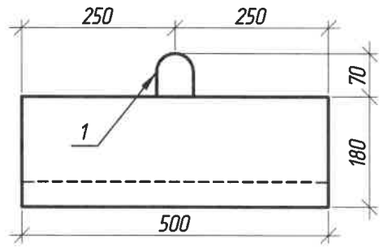

2-2

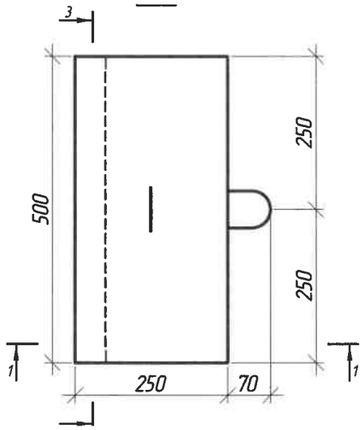

Poz. 1

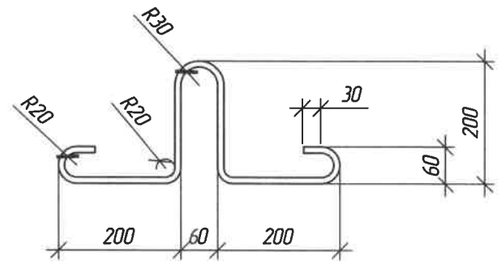

Specificatie

Poz.	Marcare	Denumire	Cant.	Masa unit.	Nota
	SM SR EN 10080 2014	Detalii de armare		1.7201	
1		Ø10 A240 L=930	3	0.573380	
		Materiale			
	SM EN 206:2013+A2:2021	Beton C30/37, XM2, XF4, XA1	0,021 m³	50 kg	

FOMICIOV DMITRII P-2024 Nr.1278 4c,d,e,f,g,h,i j(porturi) PROIECTANT

09.12.25

Verificator de proiecte 0139 Cecan Alexandru Domeniile 4d,f,g,h,i Nr. de înregistrare a avizului 116VP/2025 Valabil de la 08.02.2023 pînă la 08.02.2028

10/02-10/457-LA

Servicii de proiectare privind actualizarea raportului de expertiză tehnică și elaborarea soluțiilor de proiect pentru reparația podului de șosea poziționat pe drumul public R32 M3 – Vulcănești – Cahul – Taraclia, km 42,100

Podul de șosea poziționat pe drumul public R32 M3 – Vulcănești – Cahul – Taraclia, km 42,100

Faza	Plansa	Planse
PE	45	

Blocul B2-18-25

Intexnauca SRL CHISINAU

Schimb inv. Nº	Semnatura si data	Inv. Nº

Mod.	Nºsec.	Plansa	Nºdoc.	Semnatura	Data
ISP		Fomiciov D.			11.25
Verificat		Fomiciov D.			11.25
Elaborat		Tcaci A.			11.25

Plan amplasare aparate de reazem la culeea nr. 1 (*5)
Sc. 1:50

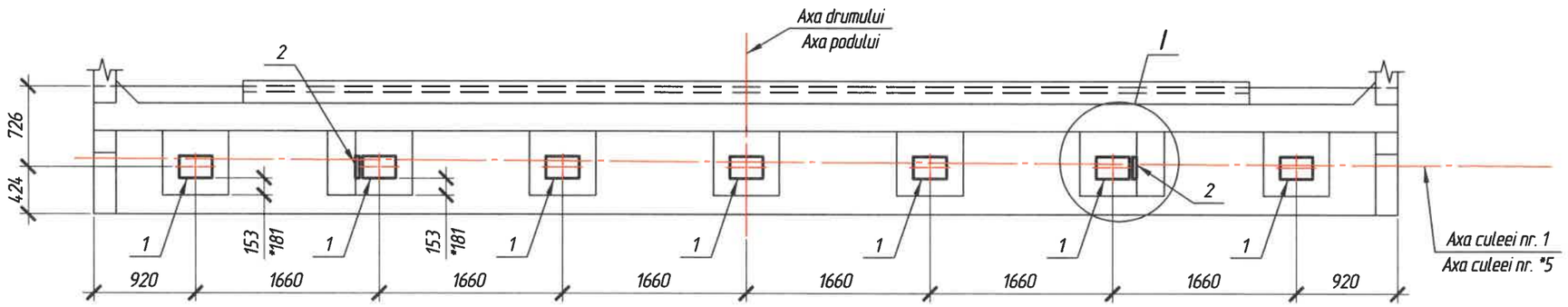

Nodul I
Sc. 1:25

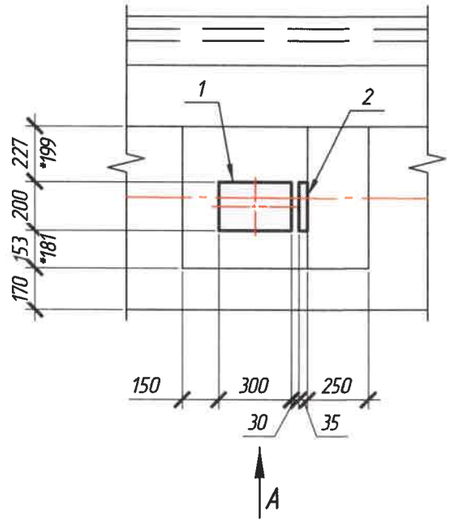

Plan amplasare aparate de reazem la pila nr. 2
Sc. 1:50

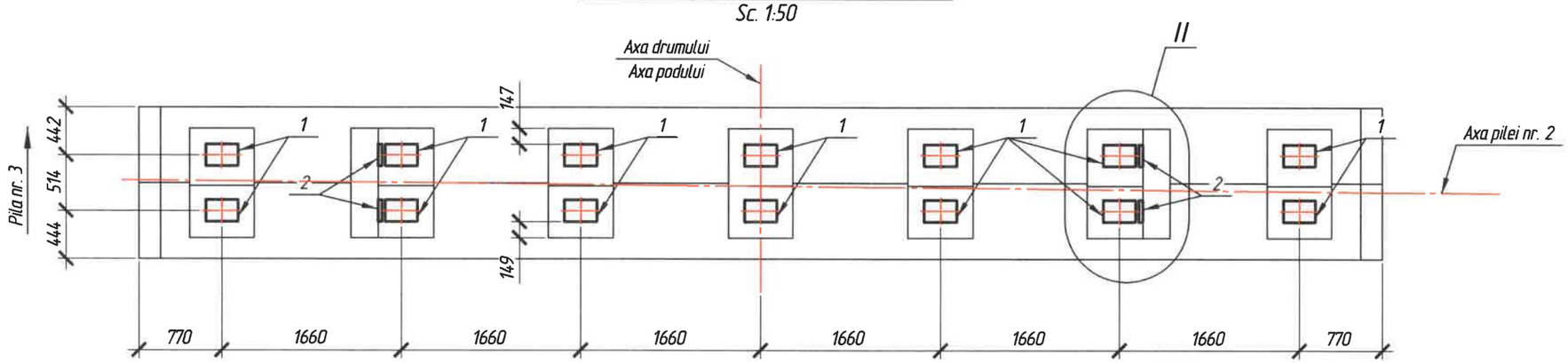

Vederea A
Sc. 1:25

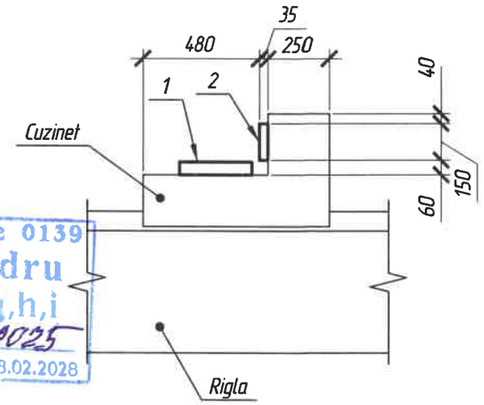

Nodul II
Sc. 1:25

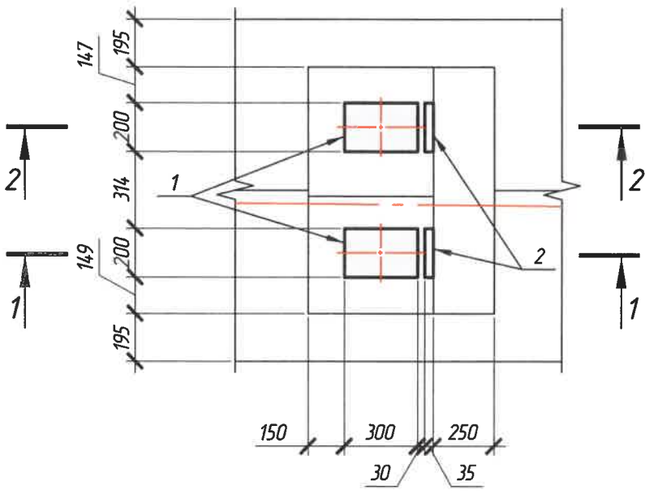

Sectiunea 1-1
Sc. 1:25

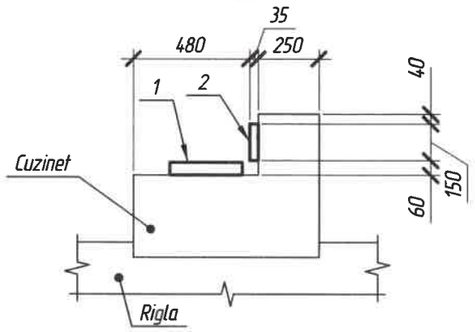

Sectiunea 2-2
Sc. 1:25

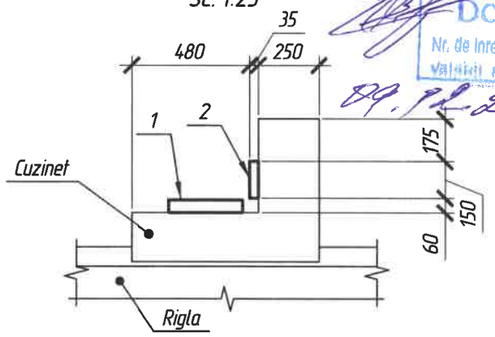

Verificator de proiecte 0139
Cecan Alexandru
Domeniile 4d,f,g,h,i
Nr. de inregistrare a avizului 116 VP/2025
Valabil din la 08.02.2023 pina la 08.02.2028
09.12.25

Note:
1. Dimensiunile sunt indicate in milimetri.
2. Specificatia vezi pe pl. 46-2.
3. Amplasarea aparatelor de reazem pe culeea nr. 5 este identica cu cea prevazuta la culeea nr. 1

FOMICIOV DMITRII
P-2024
Nr.1278
4c,d,e,f,g,h,i,j(porturi)
PROIECTANT

Mod.	N°sec.	Plansa	N°doc.	Semnatura	Data
ISP		Fomiciov D.			05.25
Verificat		Omelco A.			05.25
Elaborat		Turcan E.			05.25

10/02-10/457-LA

Servicii de proiectare privind actualizarea raportului de expertiză tehnică și elaborarea soluțiilor de proiect pentru reparația podului de șosea poziționat pe drumul public R32 M3 - Vulcănești - Cahul - Taraclia, km 42,100

Podul de șosea poziționat pe drumul public R32 M3 - Vulcănești - Cahul - Taraclia, km 42,100

Faza	Plansa	Planse
PE	46	2

Amplasarea aparatelor de reazem

Intexnauca SRL CHISINAU

Schimb inv. N° | Semnatura si data | Inv. N°

Plan amplasare aparate de reazem la pila nr. 3
Sc. 1:50

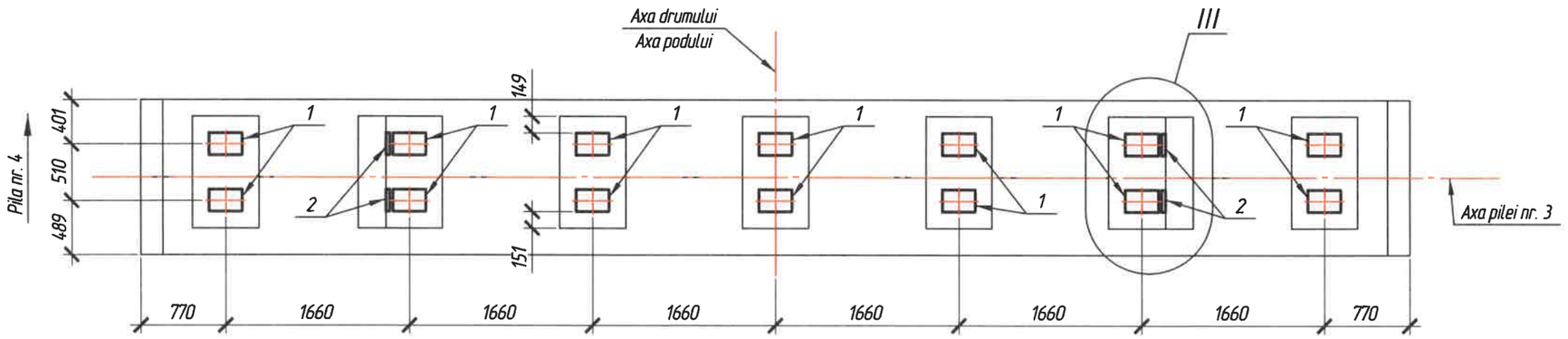

Nodul III
Sc. 1:25

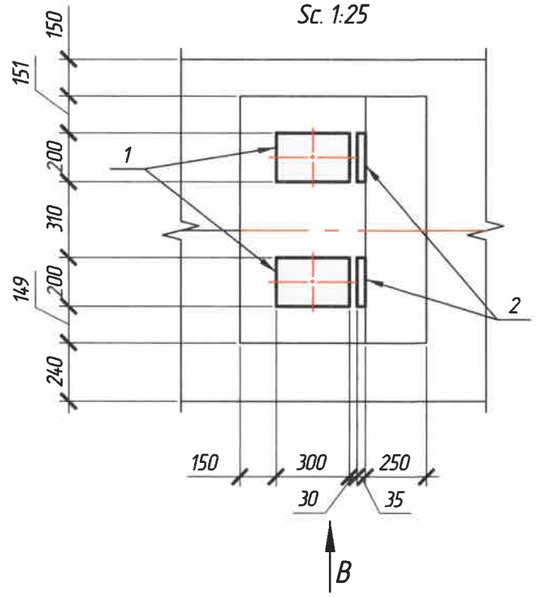

Plan amplasare aparate de reazem la pila nr. 4
Sc. 1:50

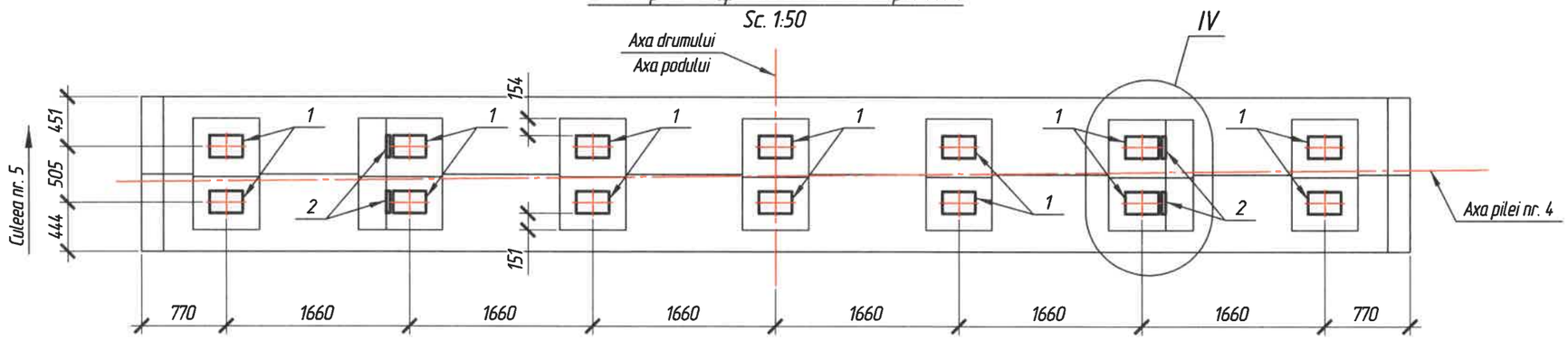

Nodul IV
Sc. 1:25

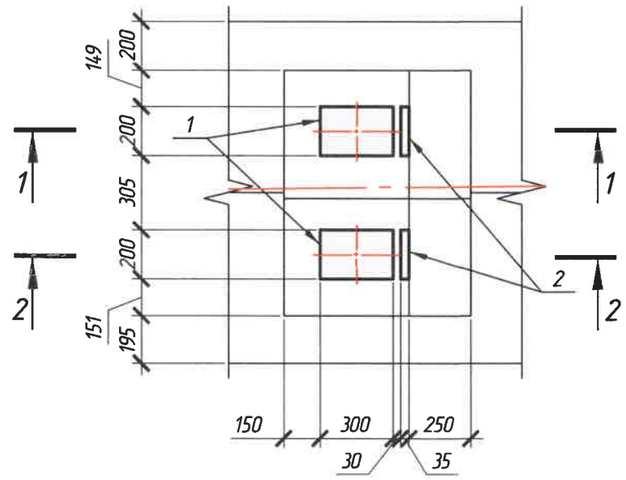

Specificatia

Poz.	Marcarea	Denumirea	Cant.	Masa unit., kg	Note
		Culeea nr. 1 / Culeea nr. 5	1/1		
1	SM SR EN 1337-3:2010	Aparate de reazem din elastomeri tip B, 200x300x52	7	9,97	69,79kg
2	SM SR EN 1337-3:2010	Aparate de reazem din elastomeri tip B, 150x20x35	2	3,35	6,7kg
		Pila nr. 2	1		
1	SM SR EN 1337-3:2010	Aparate de reazem din elastomeri tip B, 200x300x52	14	9,97	139,58kg
2	SM SR EN 1337-3:2010	Aparate de reazem din elastomeri tip B, 150x20x35	4	3,35	13,4kg
		Pila nr. 3	1		
1	SM SR EN 1337-3:2010	Aparate de reazem din elastomeri tip B, 200x300x52	14	9,97	139,58kg
2	SM SR EN 1337-3:2010	Aparate de reazem din elastomeri tip B, 150x20x35	4	3,35	13,4kg
		Pila nr. 4	1		
1	SM SR EN 1337-3:2010	Aparate de reazem din elastomeri tip B, 200x300x52	14	9,97	139,58kg
2	SM SR EN 1337-3:2010	Aparate de reazem din elastomeri tip B, 150x20x35	4	3,35	13,4kg

Vederea B
Sc. 1:25

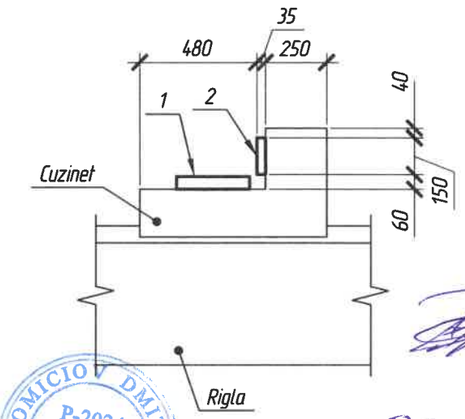

Verificator de proiecte 0139
Cecan Alexandru
Domeniile 4d,f,g,h,i
Nr. de inregistrare a avizului 116VP/2025
Valabil de la 08.02.2023 pina la 08.02.2028

FOMICIO DMITRII
P-2024
Nr.1278
4c,d,e,f,g,h,i,
J(porturi
PROIECTANT

08.12.25

Note:
1. Dimensiunile sunt indicate in mm.
2. Sectiunea 1-1 si 2-2 vezi pe pl. 46-1.

Mod.	Cant.	Plansa	N°doc.	Semnatura	Data
					05.25
					05.25

10/02-10/457-LA -46

Plansa 2

Schimb inv. N°

Semnatura si data

Inv. N°

Plan amplasare pane metalice la culeea nr. 1 si 5
Sc. 1:100

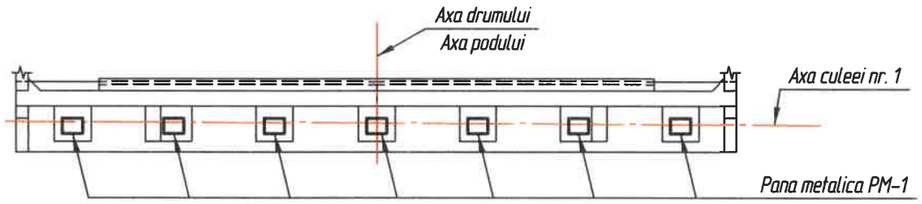

Plan amplasare pane metalice la pila nr. 2
Sc. 1:100

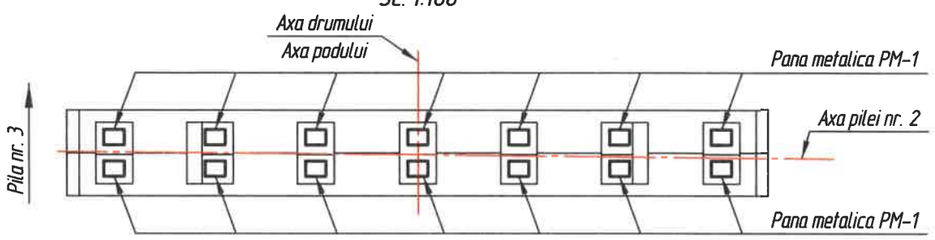

Plan amplasare pane metalice la pila nr. 3
Sc. 1:100

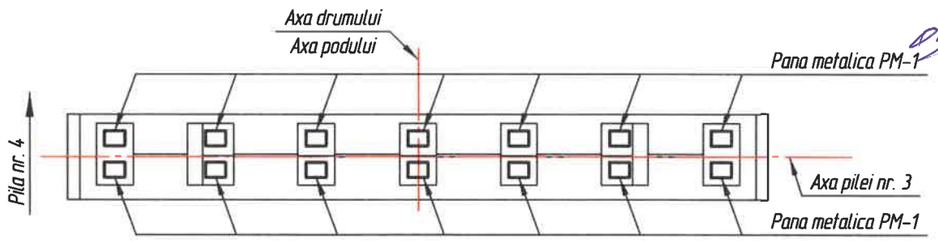

Plan amplasare pane metalice la pila nr. 3
Sc. 1:100

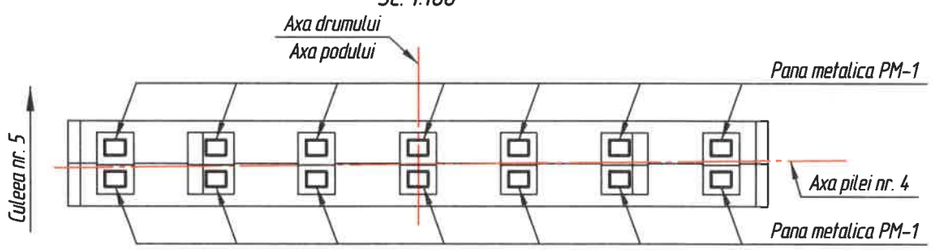

Sectiunea 1-1
Sc. 1:10

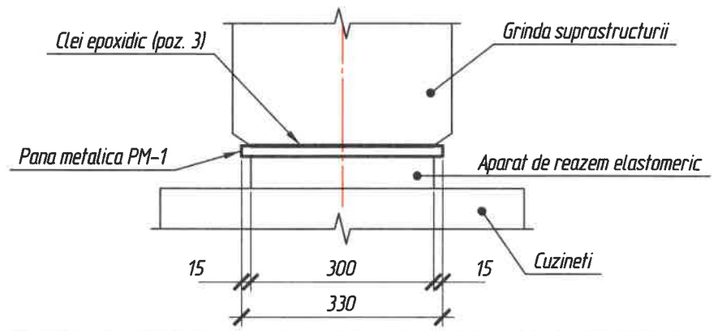

Schema de rezemare la culeea nr. 1
Sc. 1:10

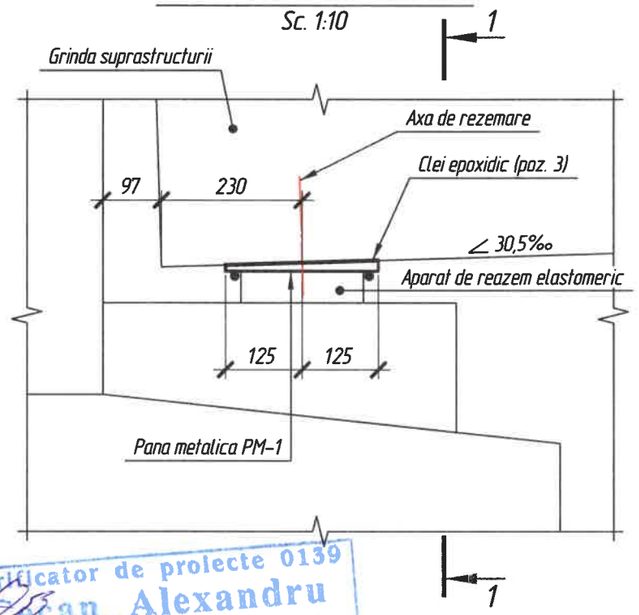

Schema de rezemare la culeea nr. 5
Sc. 1:10

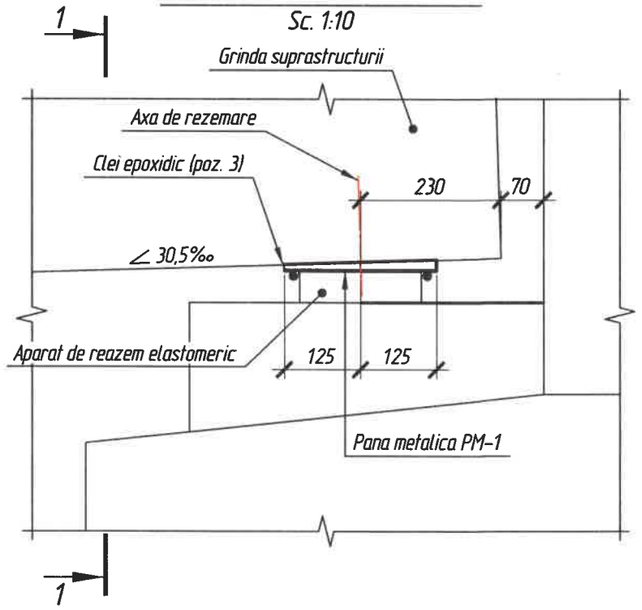

Verificator de proiecte 0139
Cocan Alexandru
Domeniile 4d,f,g,h,i
Nr. de inregistrare a avizului 116VP/2025
Valabil din la 08.02.2023 pînă la 08.02.2028

09.12.25

Specificatia

Poz.	Marcarea	Denumirea	Cant.	Masa unit., kg	Note
		Culeea nr. 1		88,9kg	
PM-1	10/02-10/457-LA - 47-2	Pana metalica PM-1	7	12,70	
		Pila nr. 2		177,8kg	
PM-1	10/02-10/457-LA - 47-2	Pana metalica PM-1	14	12,70	
		Pila nr. 3		245,77kg	
PM-1	10/02-10/457-LA - 47-2	Pana metalica PM-1	7	12,70	
PM-2	10/02-10/457-LA - 47-2	Pana metalica PM-2	7	22,41	
		Pila nr. 4		177,8kg	
PM-1	10/02-10/457-LA - 47-2	Pana metalica PM-1	14	12,70	
		Culeea nr. 5		88,9kg	
PM-1	10/02-10/457-LA - 47-2	Pana metalica PM-1	7	12,70	

Note:
1. Dimensiunile sunt indicate in milimetri.
2. Amplasarea in plan a panelor metalice este similara la culeea nr. 5 este identica cu cea prevazuta la culeea nr. 1.

FOMICIOV DMITRII
P-2024
Nr.1278
4c,d,e,f,g,h,i,
j(porturi
PROIECTANT

Mod.	N°sec.	Plansa	N°doc.	Semnatura	Data
ISP		Fomiciov D.			05.25
Verificat		Omelco A.			05.25
Elaborat		Turcan E.			05.25

10/02-10/457-LA

Servicii de proiectare privind actualizarea raportului de expertiză tehnică și elaborarea soluțiilor de proiect pentru reparația podului de șosea poziționat pe drumul public R32 M3 - Vulcănești - Cahul - Taraclia, km 42,100

Podul de șosea poziționat pe drumul public R32 M3 - Vulcănești - Cahul - Taraclia, km 42,100

Faza	Plansa	Planse
PE	47	2

Amplasarea penelor metalice

Intexnauca SRL CHISINAU

Schimb inv. N° | Semnatura si data | Inv. N°

Schema de rezemare la pila nr. 3
Sc. 1:10

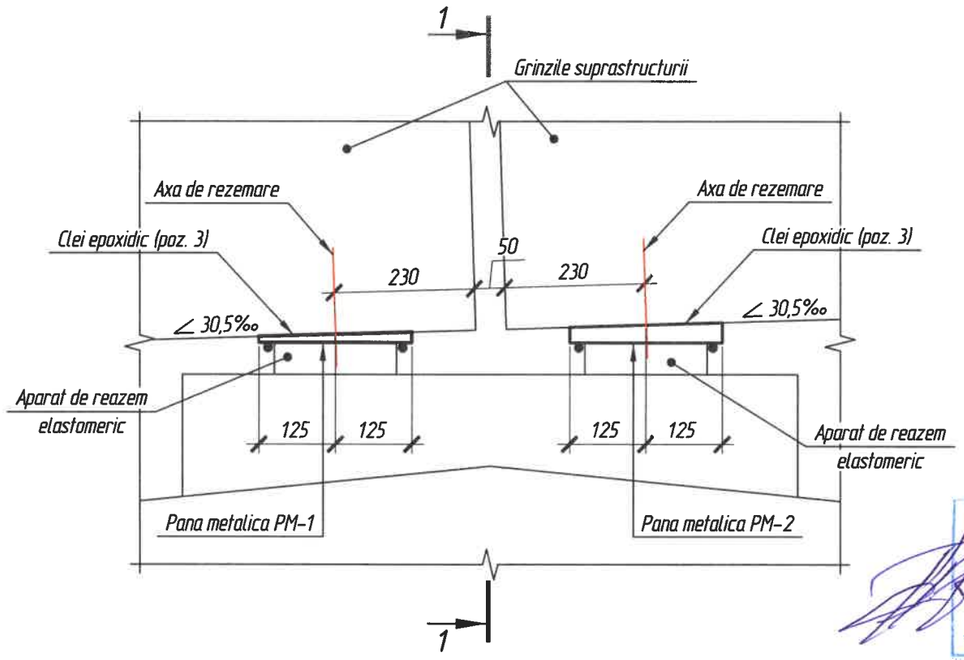

Schema de rezemare la pila nr. 2
Sc. 1:10

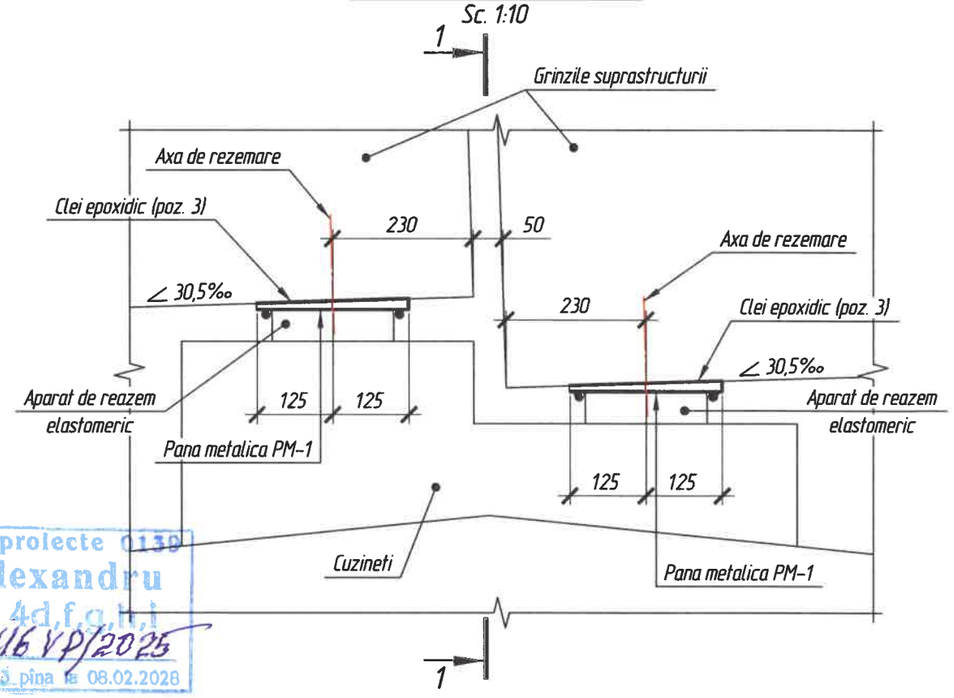

Verificator de proiecte C139
Cecan Alexandru
Domeniile 4d,f,g,h,i
Nr. de inregistrare a avizului 116 VP/2025
Valabil de la 08.02.2025 pina la 08.02.2028
09.12.25

Pana metalica PM-1
Sc. 1:5

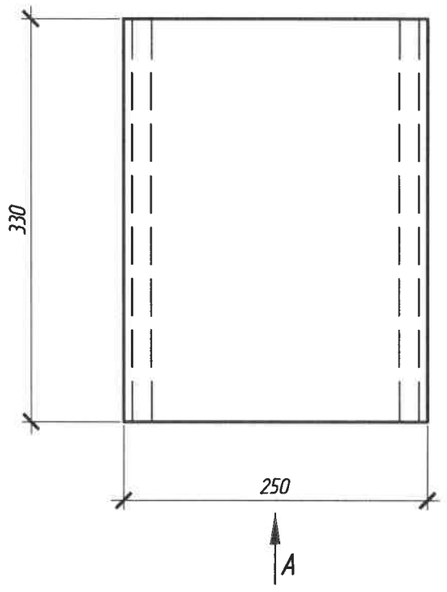

Pana metalica PM-2
Sc. 1:5

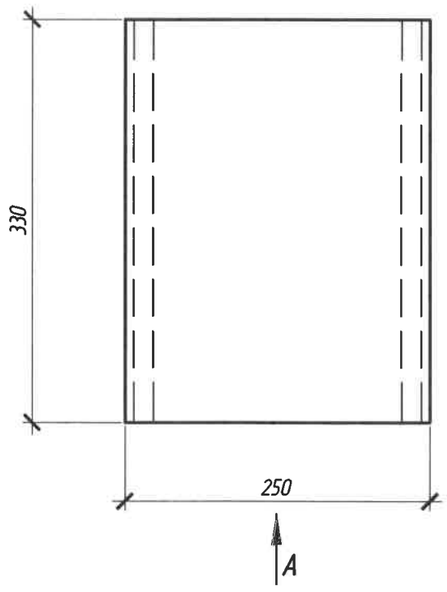

Vedere A
Sc. 1:5

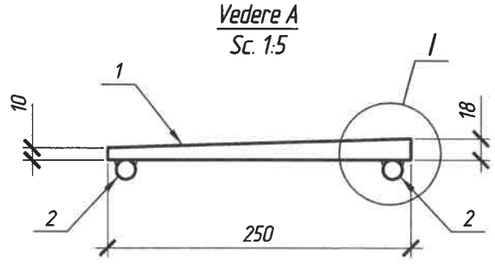

Vedere A
Sc. 1:5

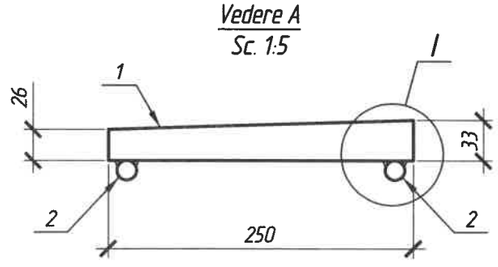

Specificatia

Poz.	Marcarea	Denumirea	Cant.	Masa unit., kg	Note
		Pana metalica PM-1		12,7kg	
1	SM EN 10058:2019	Platbanda 250x18x330, otel SM EN 10025-2:2020 - S355J2	1	11,66	
2	SM SR EN 10080:2014	Ø16 A240C L=330, otel SM EN 10025-2:2020 - S235J2	2	0,52	
3	SM SR EN 1504-4:2010	Clei epoxidic		0,355	
		Pana metalica PM-2	1	22,41kg	
1	SM EN 10058:2019	Platbanda 250x33x330, otel SM EN 10025-2:2020 - S355J2	1	21,37	
2	SM SR EN 10080:2014	Ø16 A240C L=330, otel SM EN 10025-2:2020 - S235J2	2	0,52	
3	SM SR EN 1504-4:2010	Clei epoxidic		0,355	

FOMICIOV DMITRII
P-2024
Nr.1278
4c,d,e,f,g,h,i,
j(porturi
PROIECTANT

Vedere A
Sc. 1:2.5

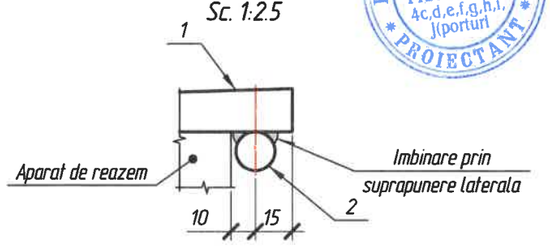

Note:
1. Dimensiunile sunt indicate in milimetri.
2. Schema de montare la pila nr. 4 este similara cu cea de la pila nr. 2, fiind oglindita fata de axa transversala a podului.
3. Clasa de corozivitate conform SM EN ISO 12944-2:2018 - C3 (moderata), durata de viata a sistemului de protectie - ridicata (15 ani - 25 ani).
4. Sistemul de vopsire C3.09 - SM EN ISO 12944-5:2020, grosime - 160µm.

Mod.	Cant.	Plansa	N°doc.	Semnatura	Data
					05.25
					05.25

10/02-10/457-LA -47

Plansa 2

Schimb inv. N°

Semnatura si data

Inv. N°

Amplasarea rostului de deformatie in sectiunea trasnversala a podului
Sc. 1:40

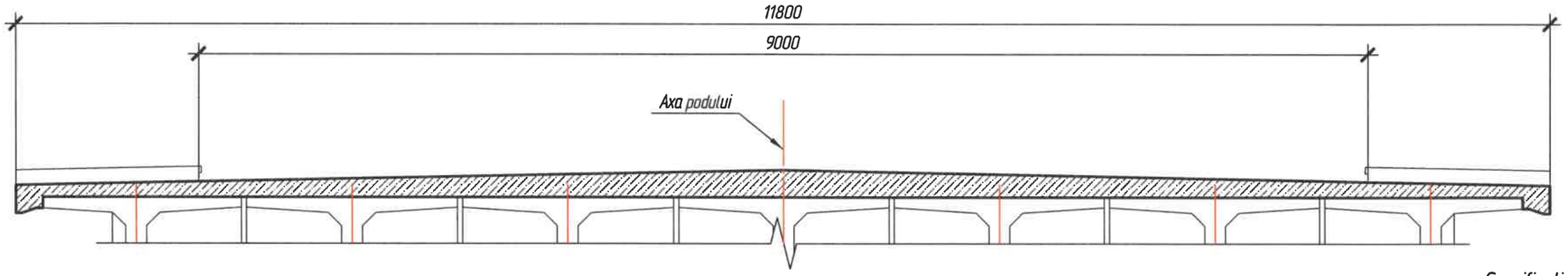

Specificatia materialului pentru 1 m.l. Algaflex TX100

Poz.	Denumire	U.M.	Cantitatea	Nota
1	Algaflex TX100	m	1	
2	Tigigrout 102FR	kg	76,4	
3	Tigiepox T01 RS	kg	0,8	
4	Flashing L=220	m	1	
5	Teava de drenaj	m	2	
6	Mastic bituminos (SM SR EN 14188-2:2010)	kg	0,22	

Rost de dilatare Algaflex TX100
Sc. 1:5

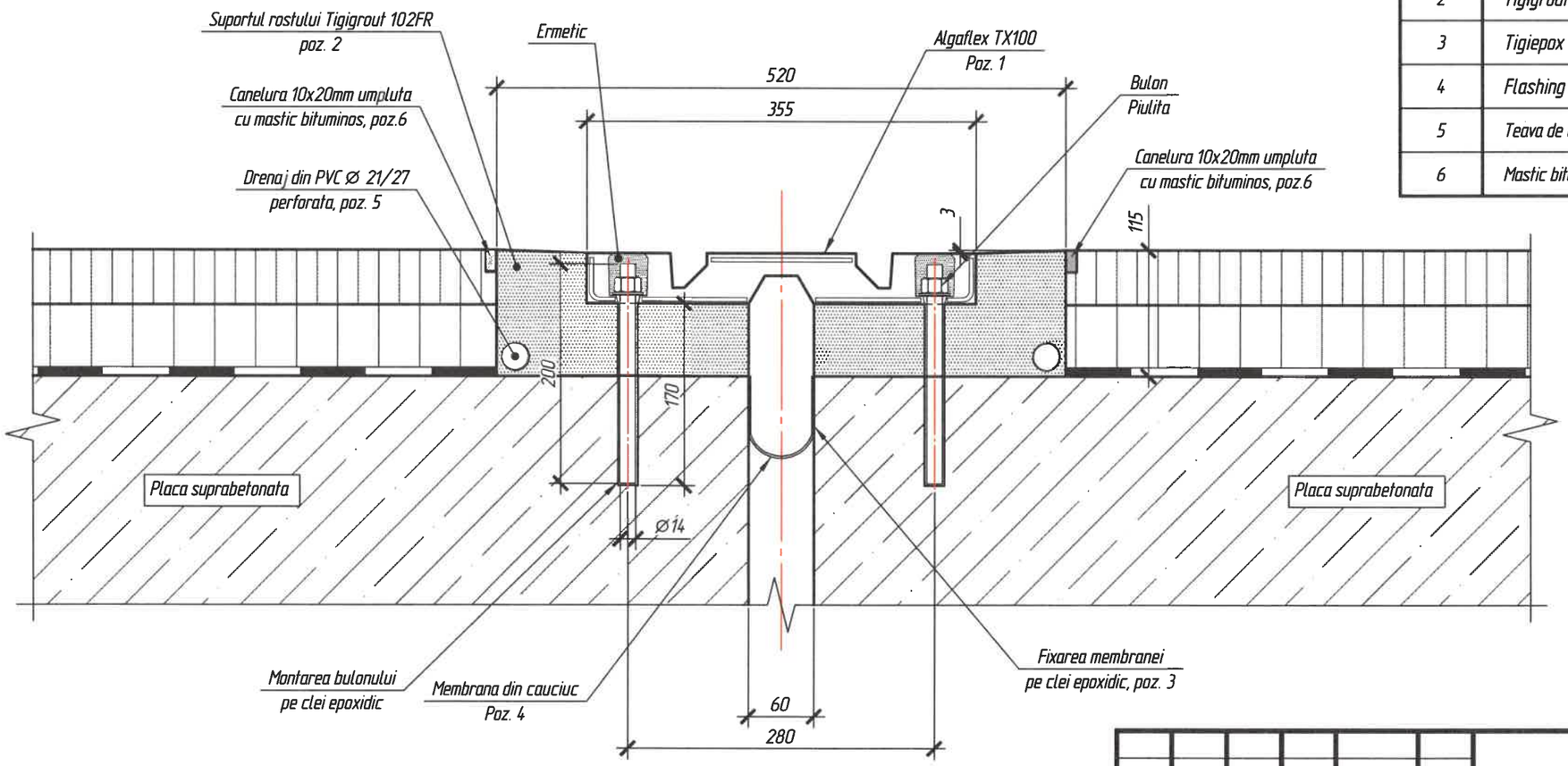

Verificator de proiecte 0139
Occan Alexandru
Domeniile 4d,f,g,h,i
Nr. de inregistrare a avizului 116VP/2025
Valabil de la 08.02.2023 pina la 08.02.2028
04.12.25

FOMICIOV DMITRII
P-2024
Nr.1278
4c,d,e,f,g,h,i,
J(porturi)
PROIECTANT

Note:
1. Detaliile rostului de deformatie Algaflex TX100 vezi pe pl. 48.
2. Latimea materialului polimeric de hidroizolare Flashing (220mm) poate avea latimi diferite in corespundere cu conditiile de montare care vor fi identificate dupa executarea placilor suprabetonate.

Note:
1. Montarea rostului de efectuat conform instructiunii ALGAFLEX TX 100 prevazuta in proiect.
2. Executarea gaurilor forate Ø 16mm pentru buloanele ancore M14 – 96 buc, adancimea de 17cm, clei epoxidic 7,7 kg.
3. Poate fi aplicat alt tip de rost de deformatie, cu parametrii tehnici identici celui elaborat.

Mod.	N°sec.	Plansa	N°doc.	Semnatura	Data
ISP		Fomiciov D.			11.25
Verificat		Fomiciov D.			11.25
Elaborat		Tcaci A.			11.25

10/02-10/457-LA

Servicii de proiectare privind actualizarea raportului de expertiză tehnică și elaborarea soluțiilor de proiect pentru reparația podului de șosea poziționat pe drumul public R32 M3 – Vulcănești – Cahul – Taraclia, km 42,100

Podul de șosea poziționat pe drumul public R32 M3 – Vulcănești – Cahul – Taraclia, km 42,100

Faza	Plansa	Planse
PE	48	3

Rost de dilatatie Algaflex TX-100, L=11.8m.

ITN Intexnauca SRL CHISINAU

Schimb inv. N°

Semnatura si data

Inv. N°

Armarea rostului de dilatare Algaflex TX100

Sc. 1:5

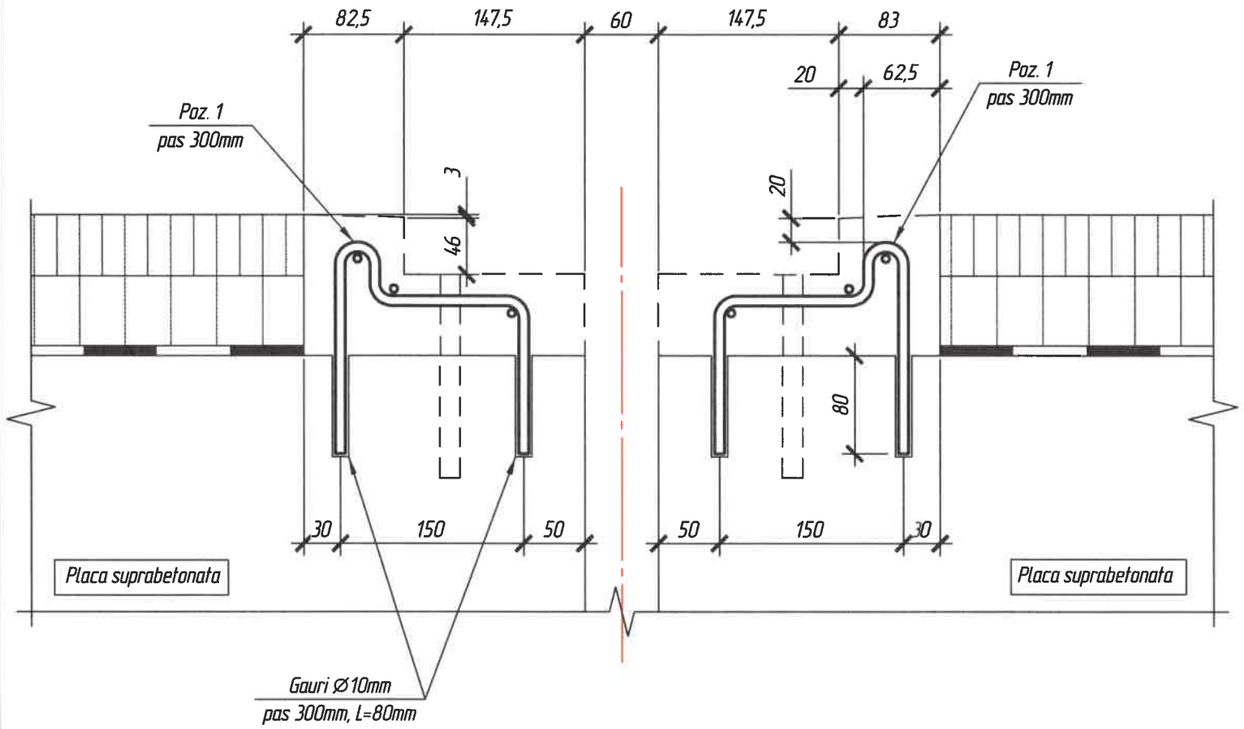

Specificatie pentru un rost TX100

Poz.	Marcarea	Denumirea	Cant.	Massa buc, kg	Nota
		Gauri forate Ø10mmL=80mm	160		
	SM SR EN 1504-4:2010	Clei epoxidic		3,7	
		Detalii de armare			
1	SM SR EN 10080:2014	Ø 8 A240, L= 465	160	0.18	
2	SM SR EN 10080:2014	Ø 6 A240, L= 11770	6	2.61	
		Materiale			
		Mortar Tigigrout 102FR			0,6 m³
		PVC Ø 21/27 perforata			48,0 m.l.

Borderoul detaliilor

Poz.	Schita
1	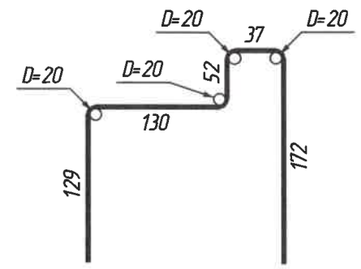

Schema amplasarii armaturii in lungimea rostului de dilatare

Sc. 1:5

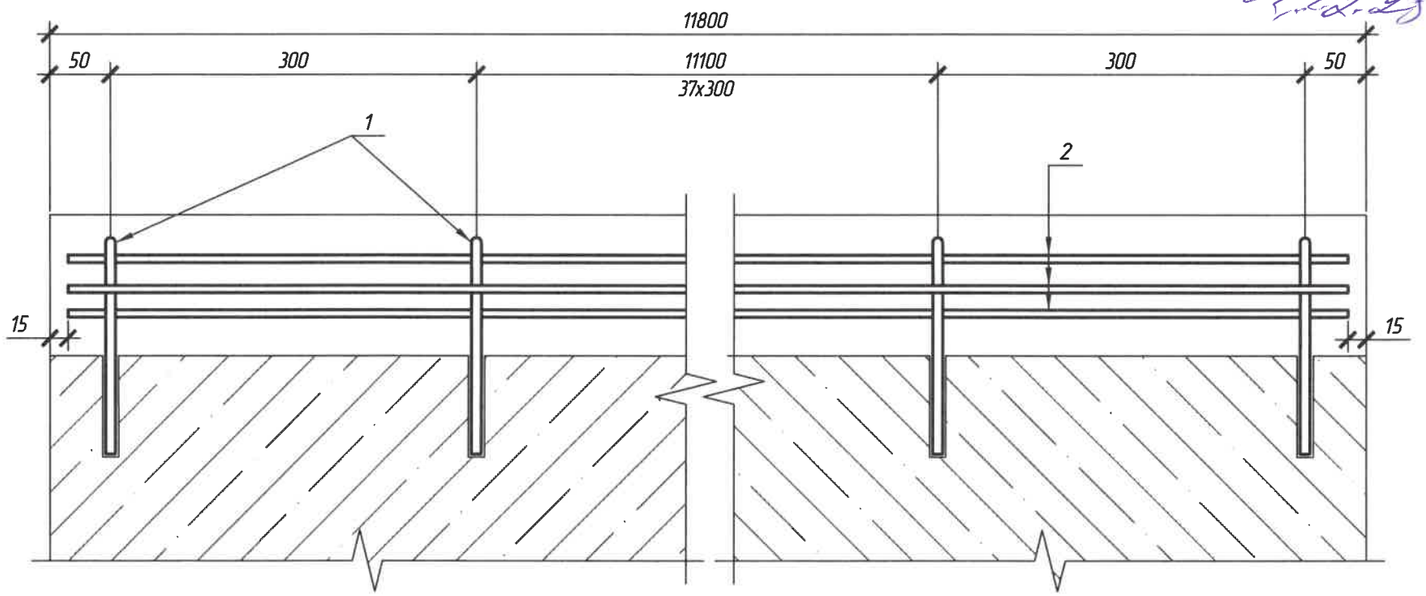

Consumul de metal pentru un element, kg

Marca elemetului	Confectii din armatura				Consumul total
	Armatura clasa			Total	
	A500C, S355J2				
	SM EN 10025-2:2015				
	Ø6	Ø8	Total		
Algaflex TX100	15,66	28,8	44.4600	44,5	44,5

Verificator de proiecte 0139
Lecan Alexandru
Domeniile 4d,f,g,h,i
Nr. de inregistrare a avizului 116 VP/2023
Valabil de la 08.02.2023 pina la 08.02.2028

FOMICIOV DMITRII
P-2024
Nr.1278
4c,d,e,f,g,h,i,
j(porturi)
PROIECTANT

Note:

1. Montarea poz. 1 se va executa pe clei epoxidic in gaurile forate cu Ø10mm.

Schimb inv. Nº	Semnatura si data	Inv. Nº

Mod.	Cant.	Plansa	Nº doc.	Semnatura	Data

10/02-10/457-LA -48

Plansa 2

Etapele de constructie a rostului de dilatare Algaflex TX100 Tip-1
Sc. 1:15

1) Constructia sistemului rutier la pile

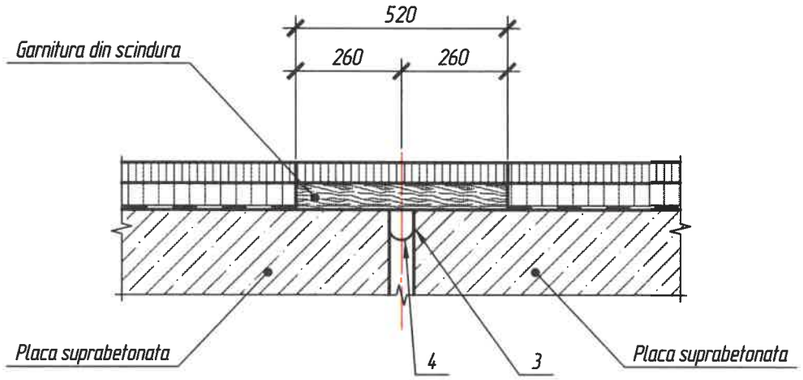

2) Pregatirea rostului pentru amplasarea elementelor

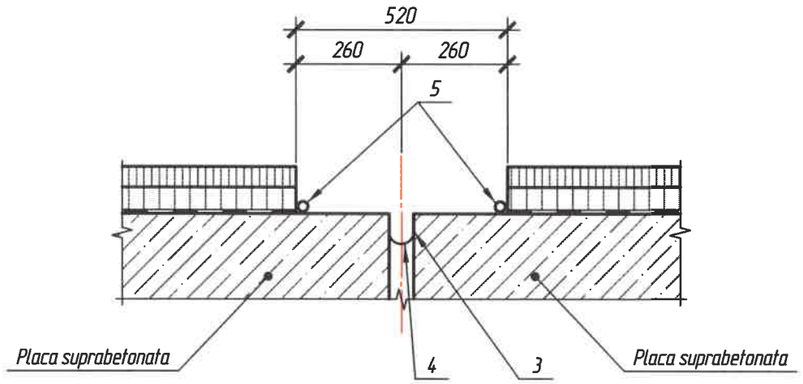

3) Montarea elementelor rostului dupa pozitia de proiect

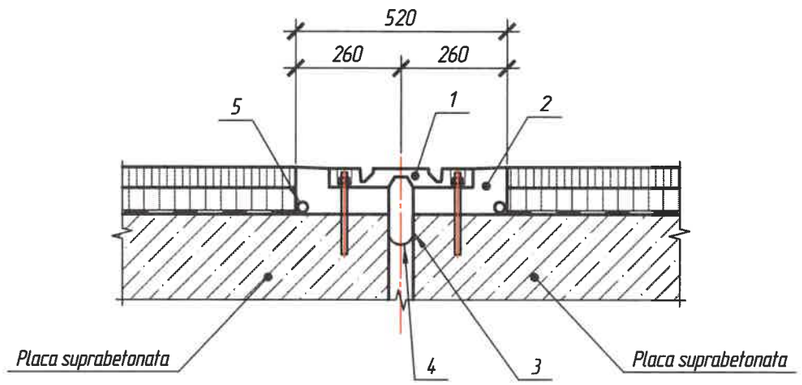

Specificatia garniturii din scindura

Indicativ	Denumire	U.M.	Cantitate
SM SR EN 1611-1:2012/A1:2012	Scindura 60x520x13960mm	m^3	0,38

Verificator de proiecte 0135
Cecan Alexandru
Domeniile 4d,f,g,h,i
Nr. de inregistrare a avizului 116VP/2025
Valabil de la 08.02.2023 pina la 08.02.2028
09.11.25

FOMICIOV DMITRII
P-2024
Nr.1278
4c,d,e,f,g,h,i,
j(porturi
PROIECTANT

Schimb inv. Nº	
Semnatura si data	
Inv. Nº	

Mod.	Cant.	Plansa	Nº doc.	Semnatura	Data

10/02-10/457-LA -48

Plansa 3

Schema de cofrare
Sc. 1:20

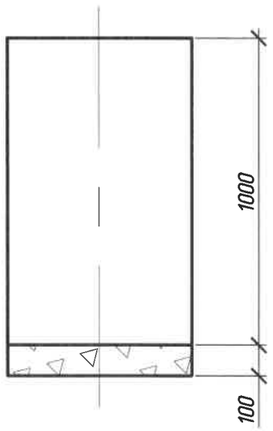

Schema de armare
Sc. 1:20

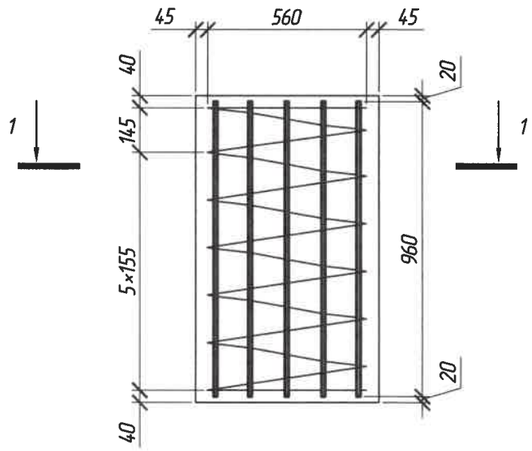

Plan de cofrare
Sc. 1:20

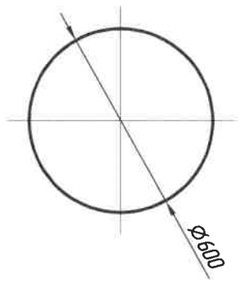

Sectiunea 1 – 1
Sc. 1:20

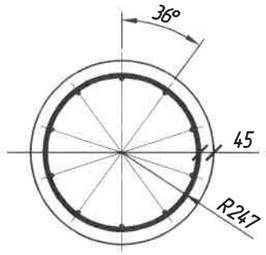

Specificatia

Poz.	Marcarea	Denumirea	Cant.	Masa unit., kg	Nota
		Detalii			
1	SM SR EN 10080:2014	Ø12 A500C, L=960	10	0,85	
2	SM SR EN 10080:2014	Ø6 A240, L=12470	1	2,77	
		Materiale			
	SM EN 206:2013+A2:2021	Beton C30/37, XC4, XF2, XD1	0,28 m^3		
	SM SR EN 13242+A1:2008	Strat de baza din piatra sparta LA30, h=10cm	0,03 m^3		

Consumul de metal pentru un element, kg

Marca elementului	Piese de armare					Greutate totala
	Armatura de clasa				Linia totalului	
	A240, S235J0		A500C, S355J2			
	SM EN 10025-2:2015		SM EN 10025-2:2015			
	Ø6	Total	Ø12	Total		
FP-1	2,77	2,77	8,50	8,50	11,27	11,27

Verificator de proiecte 0139
Cecan Alexandru
Domeniile 4d,f,g,h,i
Nr. de inregistrare a avizului 116VP/2025
Valabil de la 08.02.2023 pina la 08.02.2028
02.12.2025

FOMICIOV DMITRII
P-2024
Nr.1278
4c,d,e,f,g,h,i,
j(porturi
PROIECTANT

Note:
1. Toate dimensiunile sunt indicate in mm.

Mod.	Nºsec.	Plansa	Nºdoc.	Semnatura	Data
ISP		Fomiciov D.			11.25
Verificat		Fomiciov D.			11.25
Elaborat		Ianioglo N.			11.25

10/02-10/457-LA

Servicii de proiectare privind actualizarea raportului de expertiză tehnică și elaborarea soluțiilor de proiect pentru reparația podului de șosea poziționat pe drumul public R32 M3 – Vulcănești – Cahul – Taraclia, km 42,100

Podul de șosea poziționat pe drumul public R32 M3 – Vulcănești – Cahul – Taraclia, km 42,100

Faza	Plansa	Planse
PE	49	

Fundatia parapetului de siguranta la racordare FP-1

Intexnauca SRL
CHISINAU

Schimb inv. Nº
Semnatura si data
Inv. Nº

Sectiunea pe axa casiului
Sc 1:100

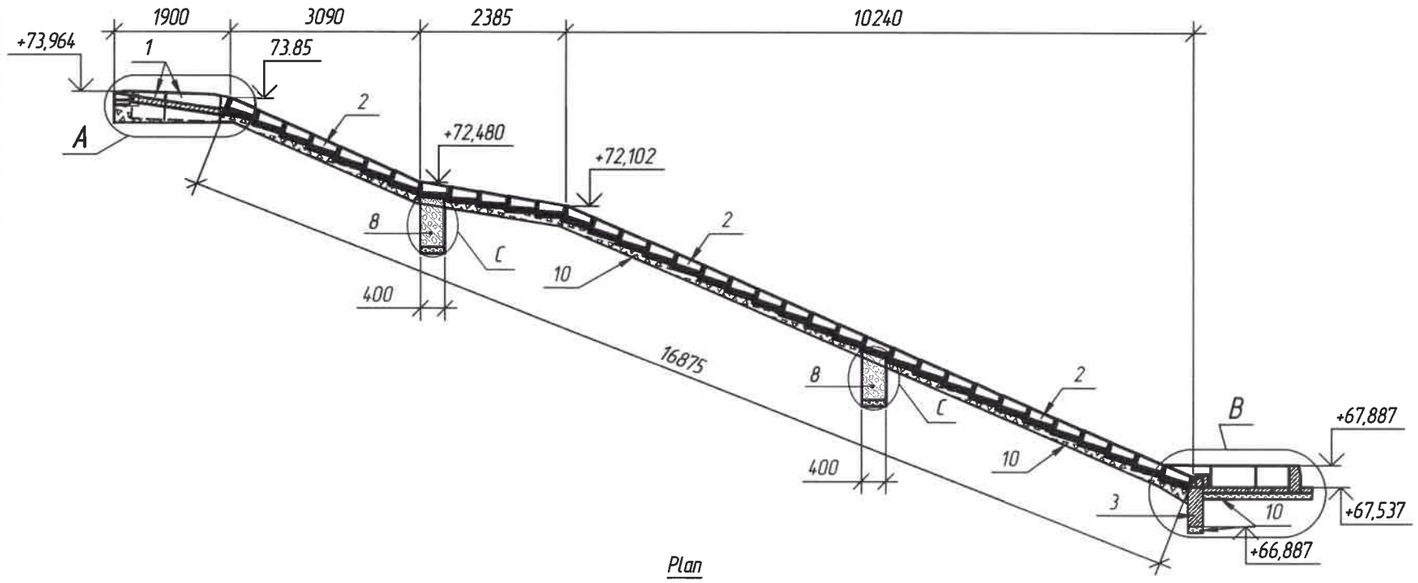

Nodul "A"
Sc 1:25

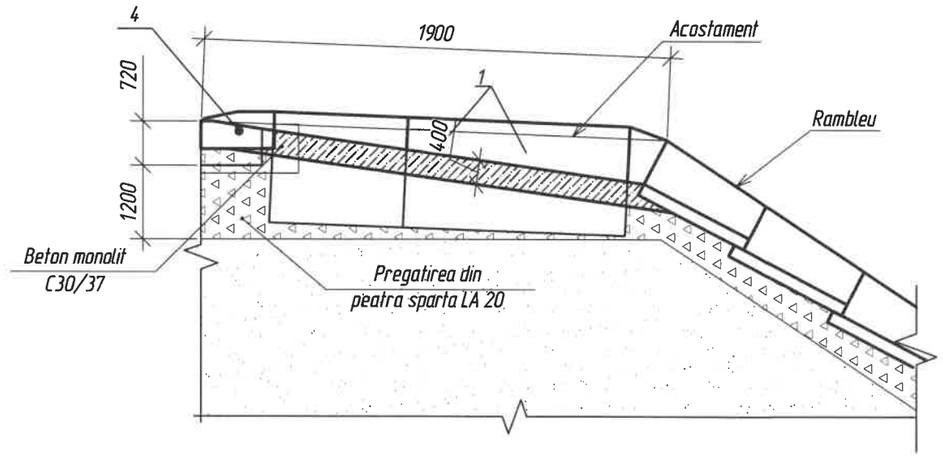

C
Sc 1:25

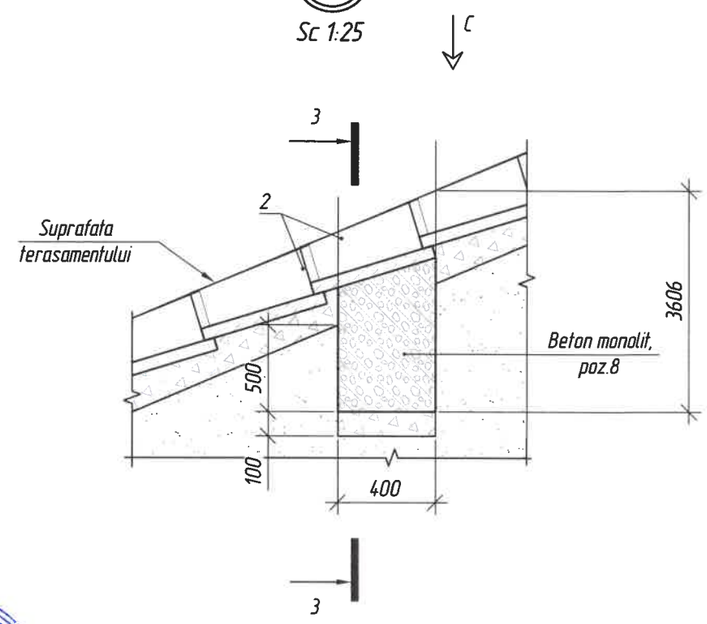

Plan

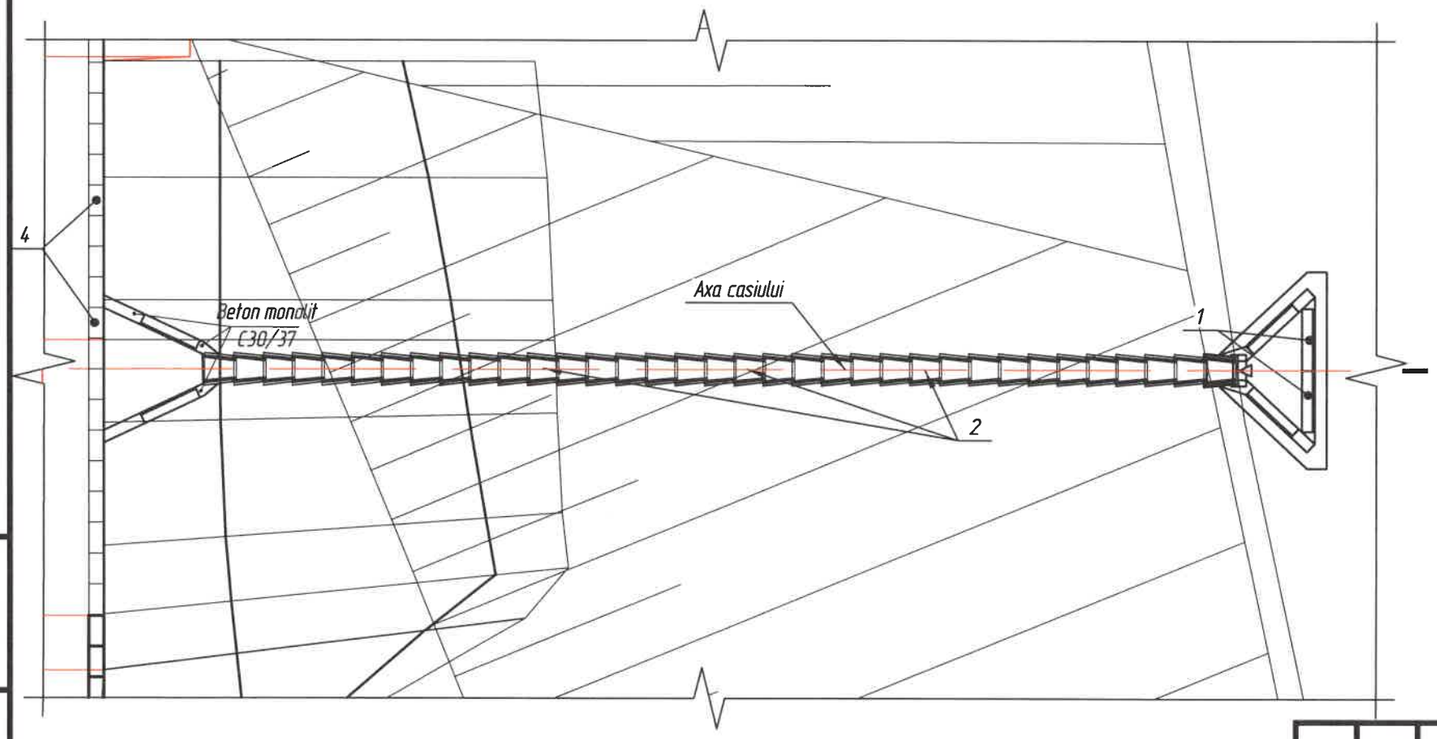

FOMICIOV DMITRII
P-2024
Nr.1278
4c,d,e,f,g,h,i,j(porturi)
PROIECTANT

Verificator de proiecte 0139
Cecan Alexandru
Domeniile 4d,f,g,h,i
Nr. de inregistrare a avizului 1164P/2025
Valabil de la 08.02.2023 pina la 08.02.2028
02.12.2025

Mod.	Nºsec.	Plansa	Nºdoc.	Semnatura	Data
ISP		Fomiciov D.			11.25
Verificat		Fomiciov D.			11.25
Elaborat		Tcaci A.			11.25

10/02-10/457-LA

Servicii de proiectare privind actualizarea raportului de expertiză tehnică și elaborarea soluțiilor de proiect pentru reparația podului de șosea poziționat pe drumul public R32 M3 – Vulcănești – Cahul – Taraclia, km 42,100

Podul de șosea poziționat pe drumul public R32 M3 – Vulcănești – Cahul – Taraclia, km 42,100

Faza	Plansa	Planse
PE	50	3

Casiu la PC 420+64,5 (dreapta)

Intexnauca SRL
CHISINAU

Schimb inv. Nº
Semnatura si data
Inv. Nº

Vederea "B"
Sc 1:25

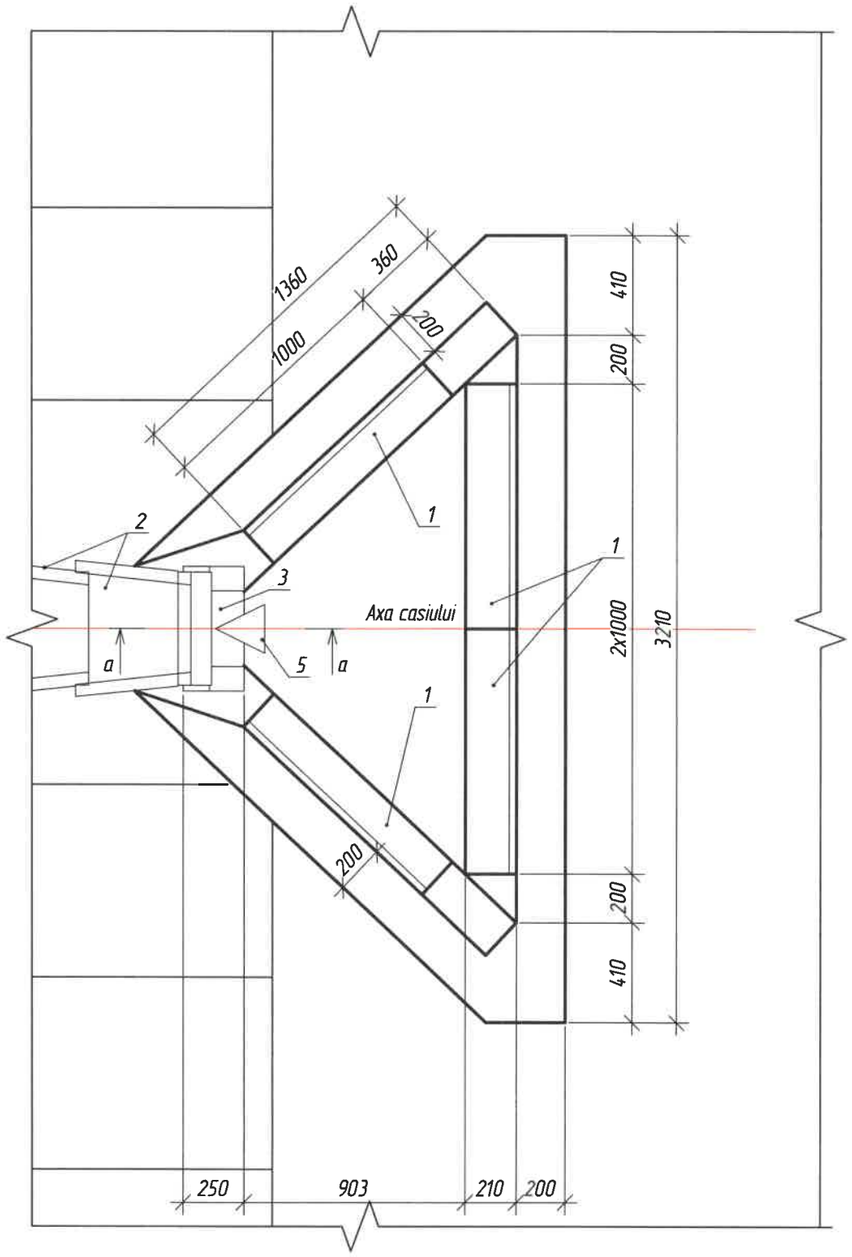

Nodul "B"
Sc 1:25

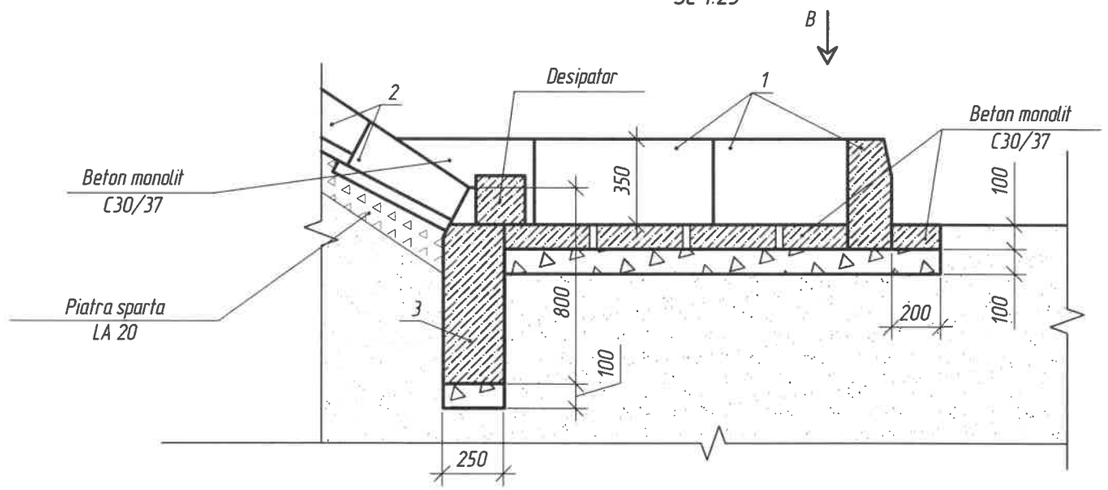

a–a
Desipator

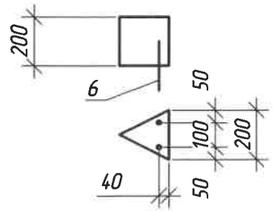

3–3

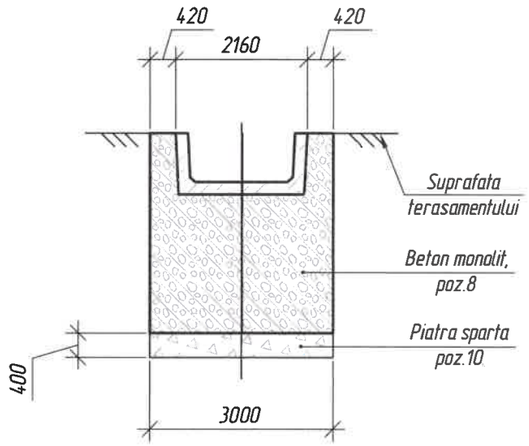

Vederea "C"

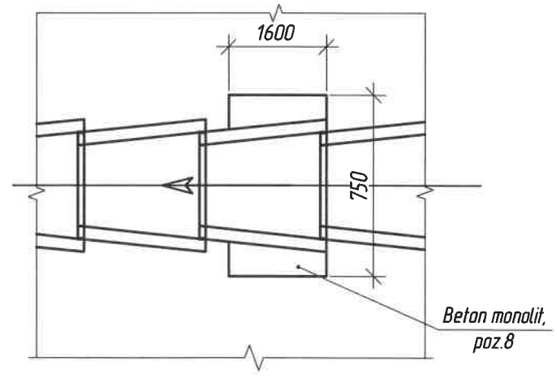

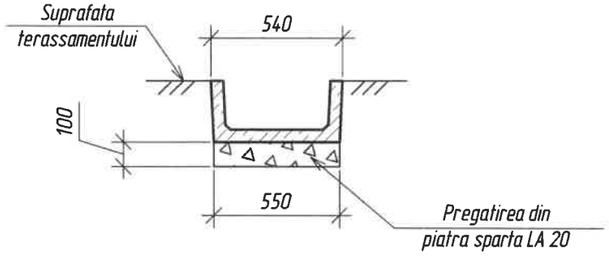

Verificator de proiecte 0139
Cecan Alexandru
Domeniile 4d,f,g,h,i
Nr. de inregistrare a avizului 116VP/2025
Valabil de la 08.02.2023 pînă la 08.02.2028

08.12.25

FOMICIOV DMITRII
P-2024
Nr.1278
4c,d,e,f,g,h,i,
j(porturi)
PROIECTANT

Mod.	Cant.	Plansa	N° doc.	Semnatura	Data	10/02-10/457-LA - 50	Plansa 2

Schimb inv. N°

Semnatura si data

Inv. N°

Specificatia Casiu la PC 420+64,5 (dreapta)

Poz.	Marcarea	Denumirea	Cant.	Masa unit., kg	Nota
		Elemente din beton prefabricat			
1		Blocul B-5	6	190	$0,079m^3$
2		Blocul B-6	35	60	$0,022m^3$
3		Blocul B-9	1	210	$0,088m^3$
4		Blocul B-2-18-25	20	50	$0,02m^3$
5		Desipator	1	9,6	$0,001m^3$
		Detalii			
6	SM SR EN 10080 2014	Ø8 A240 L=180mm	2	0,07	
		Elemente din beton monolit			
	SM EN 206:2013+A2:2021	Beton C30/37 XF4		$0,92m^3$	
7		-Sectorul de intrare la casiu		$0,44m^3$	
8		-Sectorul la taluz		$0,05m^3$	
9		-Sectorul de iesire la casiu		$0,43m^3$	
		Materiale			
10	SM SR EN 13242+A1:2008	Piatra sparta LA20 Fr.16/32, h=10cm		$1,99m^3$	

Verificator de proiecte 0135
Cecan Alexandru
Domeniile 4d,f,g,h,i
Nr. de inregistrare a avizului 116VP/2025
Valabil de la 08.02.2023 pina la 08.02.2027

FOMICIOV DANIIL
P-2024
Nr.1278
4c,d,e,f,g,h,i,
J(porturi)
PROIECTANT

Mod.	Cant.	Plansa	N° doc.	Semnatura	Data	10/02-10/457-LA - 50	Plansa 3

Schimb inv. N°

Semnatura si data

Inv. N°

Sectiunea pe axa casiului
Sc 1:100

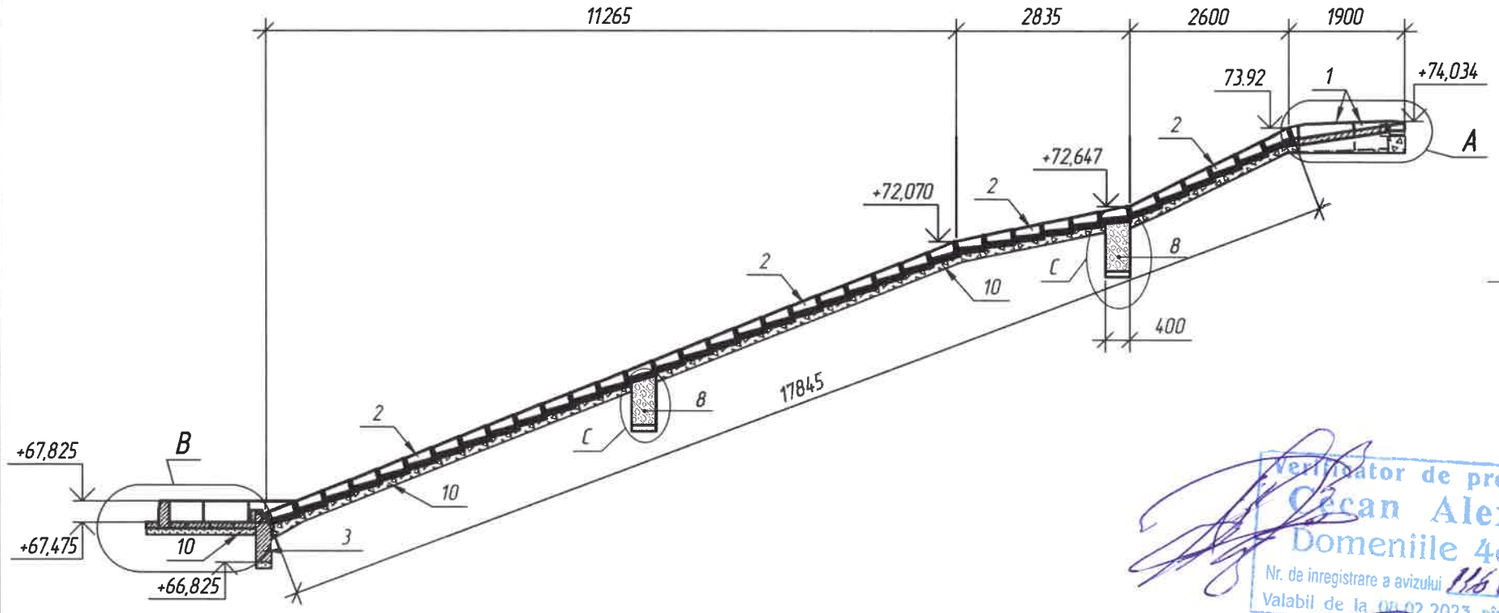

Nodul "A"
Sc 1:25

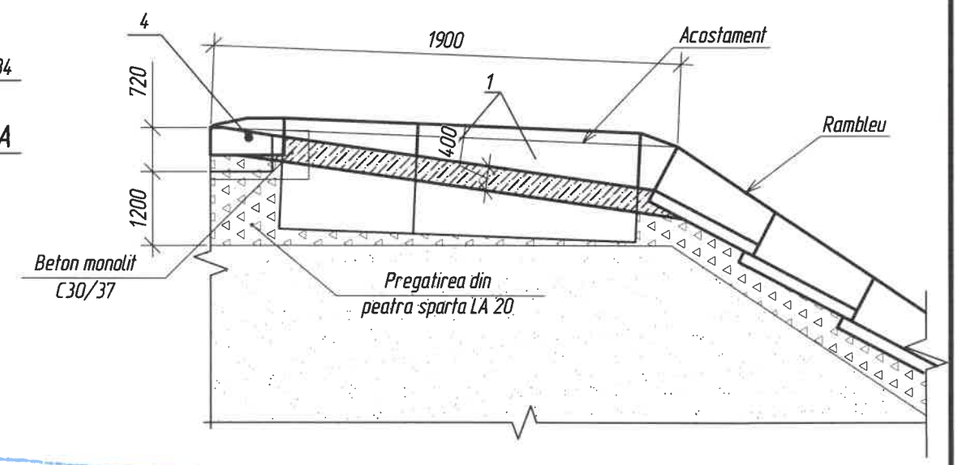

Plan

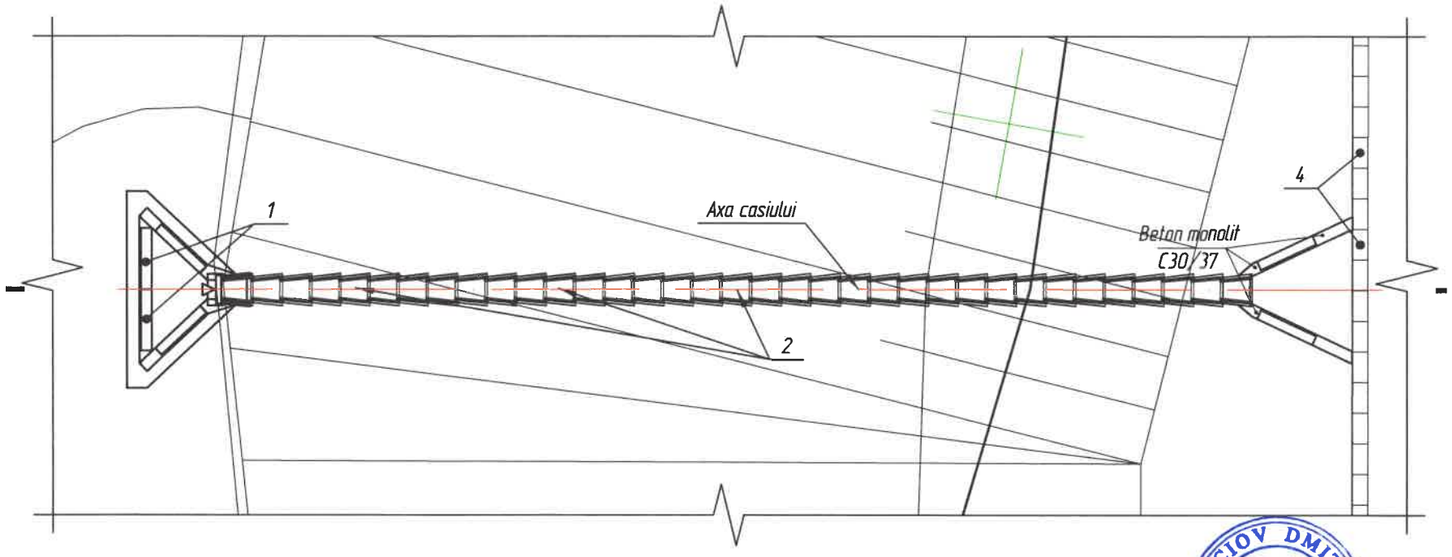

C
Sc 1:25

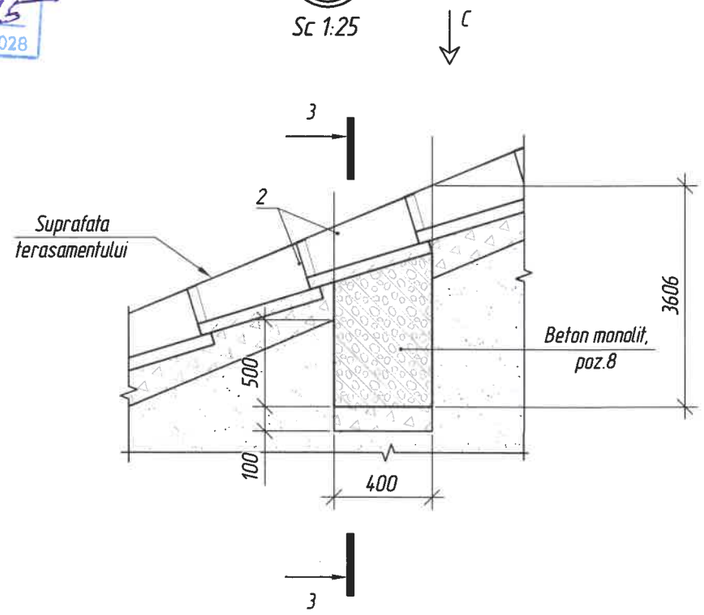

Verificator de proiecte 0139
Cîcan Alexandru
Domeniile 4d,f,g,h,i
Nr. de inregistrare a avizului 116VP/2025
Valabil de la 09.02.2023 pînă la 08.02.2028
09.12.25

FOMICIOV DMITRII
P-0024
Nr. 1278
4c,d,e,f,g,h,i
PROIECTANT

Mod.	N°sec.	Plansa	N°doc.	Semnatura	Data
ISP		Fomiciov D.			11.25
Verificat		Fomiciov D.			11.25
Elaborat		Tcaci A.			11.25

10/02-10/457-LA

Servicii de proiectare privind actualizarea raportului de expertiză tehnică și elaborarea soluțiilor de proiect pentru reparația podului de șosea poziționat pe drumul public R32 M3 – Vulcănești – Cahul – Taraclia, km 42,100

Podul de șosea poziționat pe drumul public R32 M3 – Vulcănești – Cahul – Taraclia, km 42,100

Faza	Plansa	Planse
PE	51	3

Casiu la PC 420+64,5 (stanga)

Intexnauca SRL
CHISINAU

Schimb inv. N°

Semnatura si data

Inv. N°

Vederea "B"
Sc 1:25

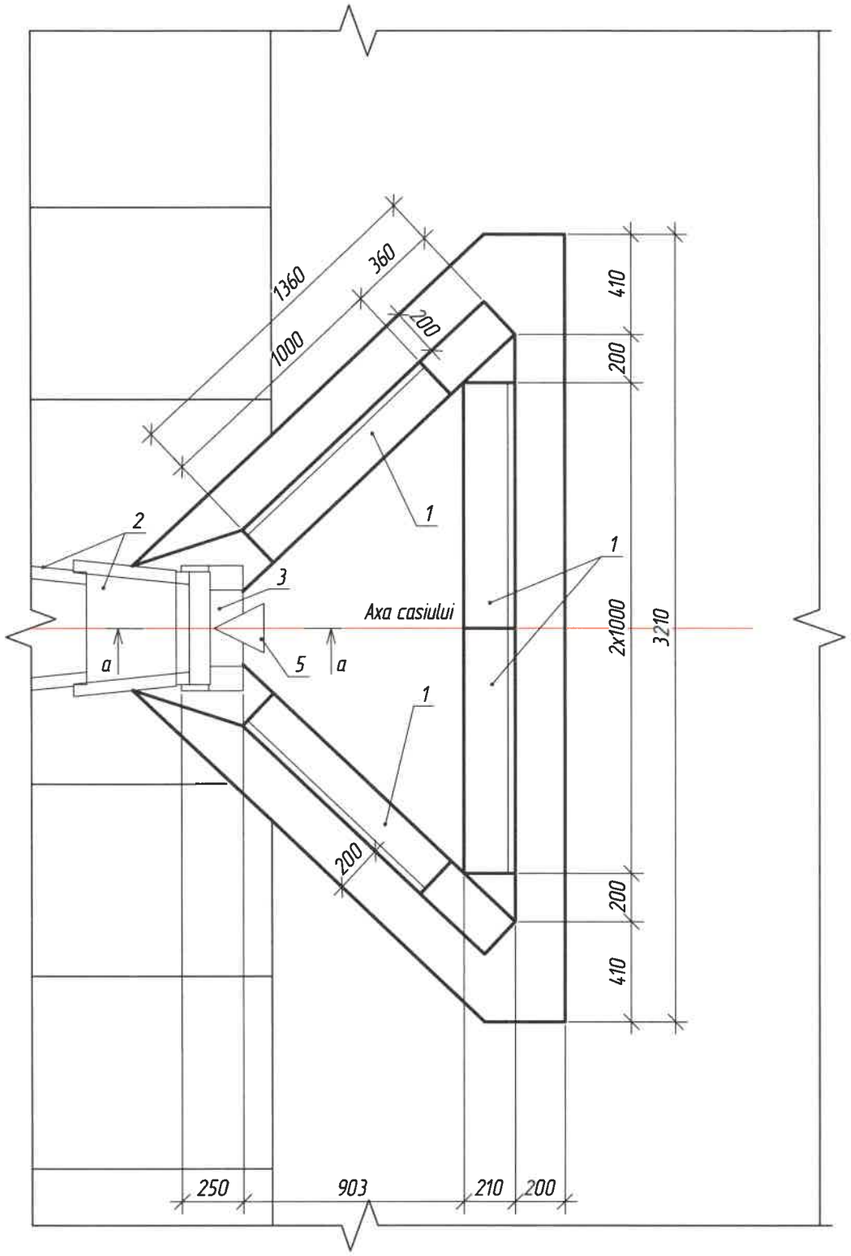

Nodul "B"
Sc 1:25

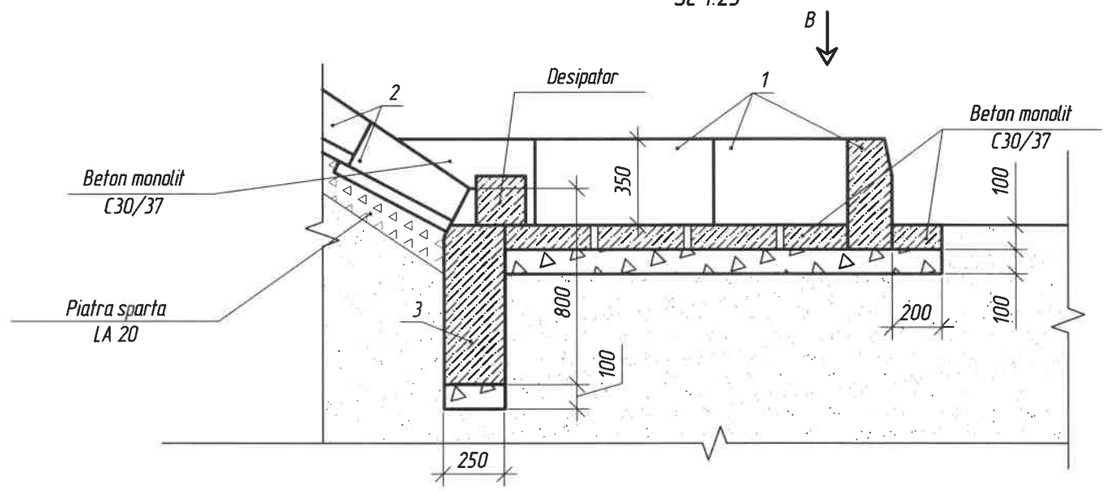

a–a
Desipator

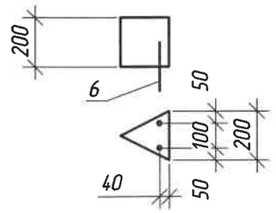

3–3

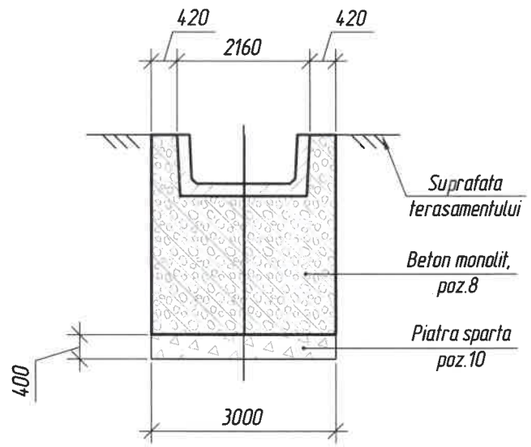

Vederea "C"

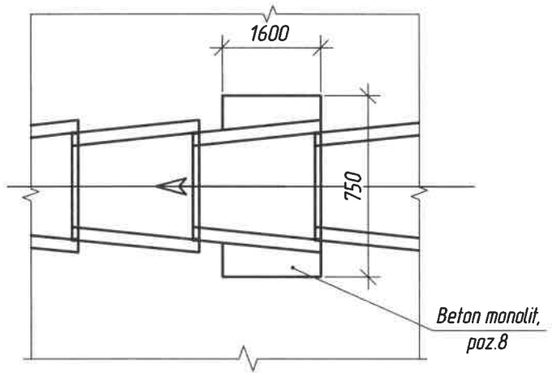

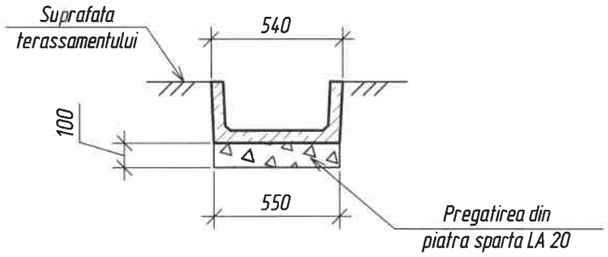

Verificator de proiecte 0139
Cocan Alexandru
Domeniile 4d,f,g,h,i
Nr. de inregistrare a avizului 116VP/2025
Valabil de la 08.02.2023 pînă la 08.02.2028
09.12.2025

FOMICIOV DMITRII
P-2024
Nr.1278
4c,d,e,f,g,h,i,
j(parţial)
PROIECTANT

Schimb inv. N°	
Semnatura si data	
Inv. N°	

Mod.	Cant.	Plansa	N° doc.	Semnatura	Data	10/02-10/457-LA - 51	Plansa 2

Specificatia Casiu la PC 420+64,5 (stanga)

Poz.	Marcarea	Denumirea	Cant.	Masa unit., kg	Nota
		Elemente din beton prefabricat			
1		Blocul B-5	6	190	0,079m^3
2		Blocul B-6	37	60	0,022m^3
3		Blocul B-9	1	210	0,088m^3
4		Blocul B-2-18-25	20	50	0,02m^3
5		Desipator	1	9,6	0,001m^3
		Detalii			
6	SM SR EN 10080 2014	∅8 A240 L=180mm	2	0,07	
		Elemente din beton monolit			
	SM EN 206:2013+A2:2021	Beton C30/37 XF4		0,92m^3	
7		-Sectorul de intrare la casiu		0,44m^3	
8		-Sectorul la taluz		0,05m^3	
9		-Sectorul de iesire la casiu		0,43m^3	
		Materiale			
10	SM SR EN 13242+A1:2008	Piatra sparta LA20 Fr.16/32, h=10cm		2.04m^3	

Verificator de proiecte 0139
Secan Alexandru
Domeniile 4d,f,g,h,i
Nr. de inregistrare a avizului 116VP/2025
Valabil de la 08.02.2023 pina la 08.02.2028

09.06.25

FOMICIOV DMITRII
P-2024
Nr.1278
4c,d,e,f,g,h,i,
j(porturi
PROIECTANT

Schimb inv. N°	
Semnatura si data	
Inv. N°	

Mod.	Cant.	Plansa	N° doc.	Semnatura	Data

10/02-10/457-LA - 51

Plansa 3

Secțiunea pe axa casiului
Sc 1:100

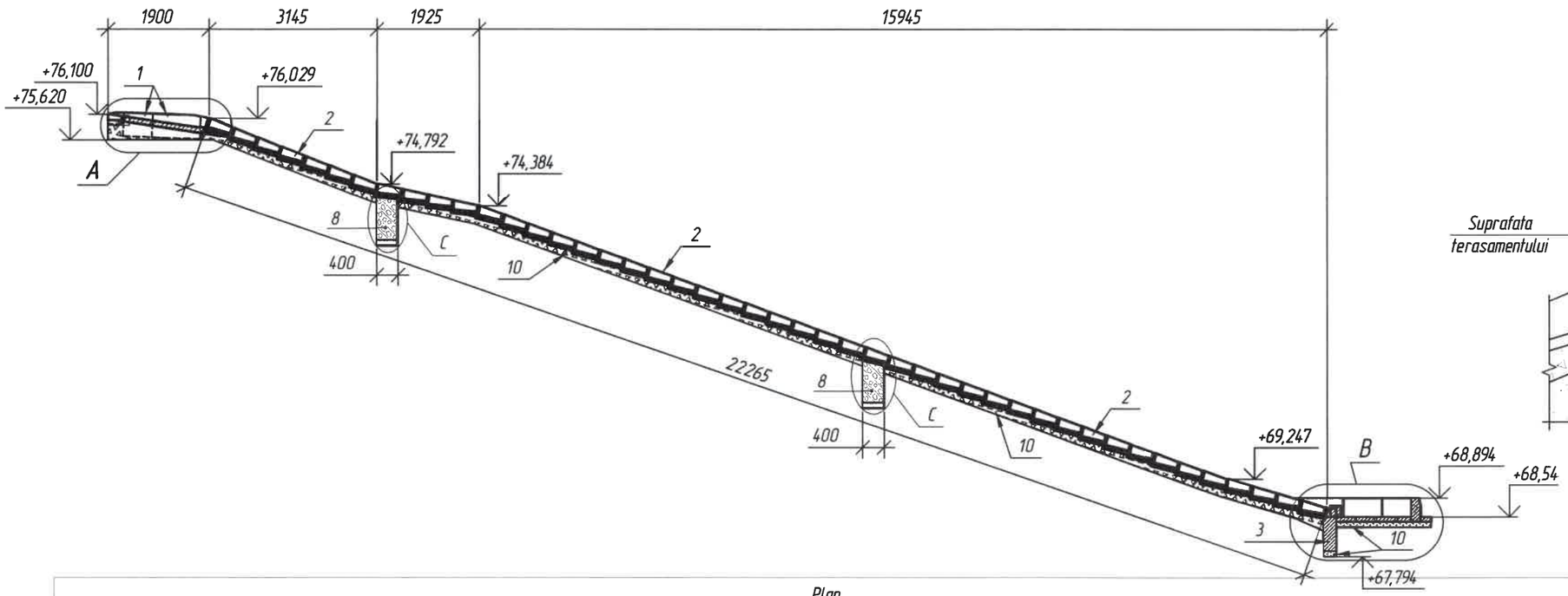

C
Sc 1:25

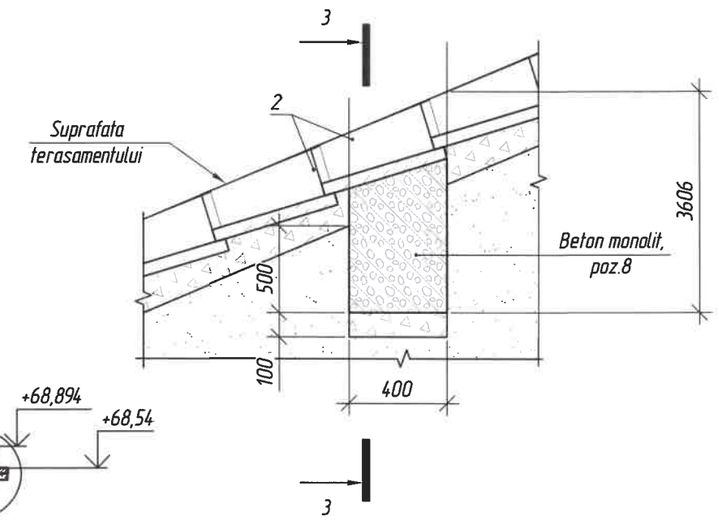

Plan

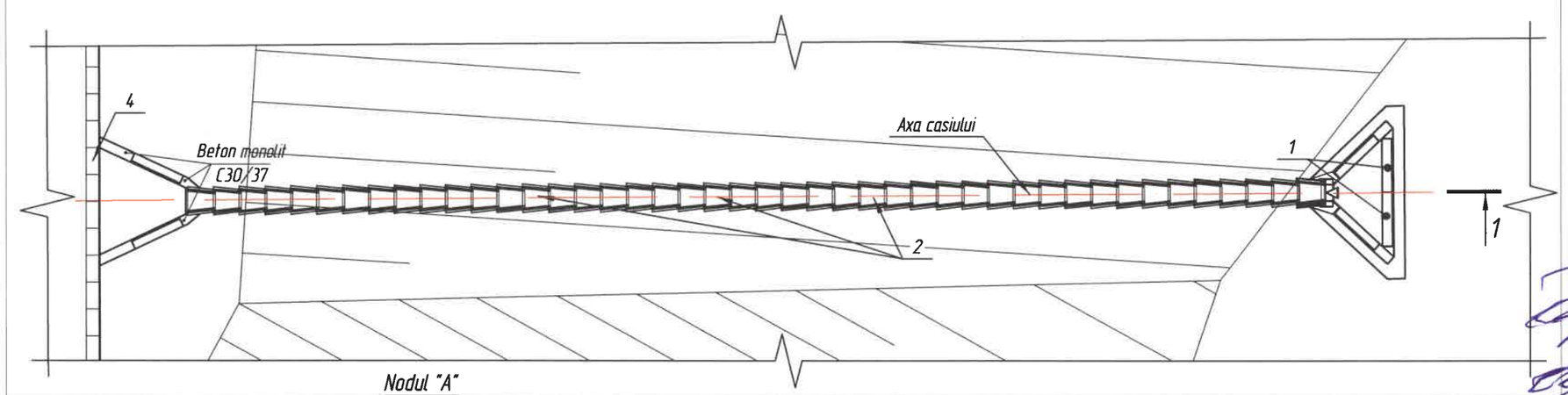

Nodul "A"
Sc 1:25

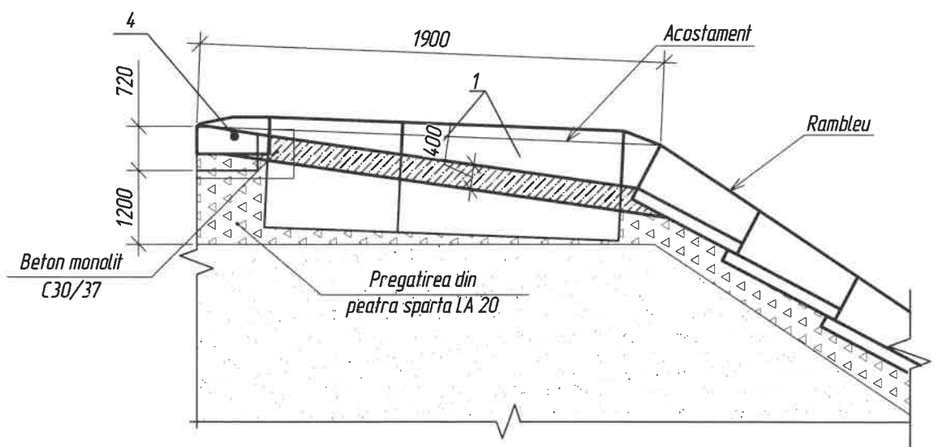

Verificator de proiecte 0139
Ceban Alexandru
Domeniile 4d,f,g,h,i
Nr. de inregistrare a avizului 1168(P)/2025
Valabil de la 08.02.2023 pina la 08.02.2028
09.12.25

FOMICIOV DMITRII
P-2024
Nr.1278
Ac.d.e.f.g.h.i.
Jidoviri
PROIECTANT

Schimb inv Nº	Semnatura si data	Inv. Nº

Mod.	Nºsec.	Plansa	Nºdoc.	Semnatura	Data
ISP		Fomiciov D.			11.25
Verificat		Fomiciov D.			11.25
Elaborat		Tcaci A.			11.25

10/02-10/457-LA

Servicii de proiectare privind actualizarea raportului de expertiză tehnică și elaborarea soluțiilor de proiect pentru reparația podului de șosea poziționat pe drumul public R32 M3 – Vulcănești – Cahul – Taraclia, km 42,100

Podul de șosea poziționat pe drumul public R32 M3 – Vulcănești – Cahul – Taraclia, km 42,100

Faza	Plansa	Planse
PE	52	3

Casiu la PC 421+35.7 (dreapta)

ITN Intexnauca SRL CHISINAU

Vederea "B"
Sc 1:25

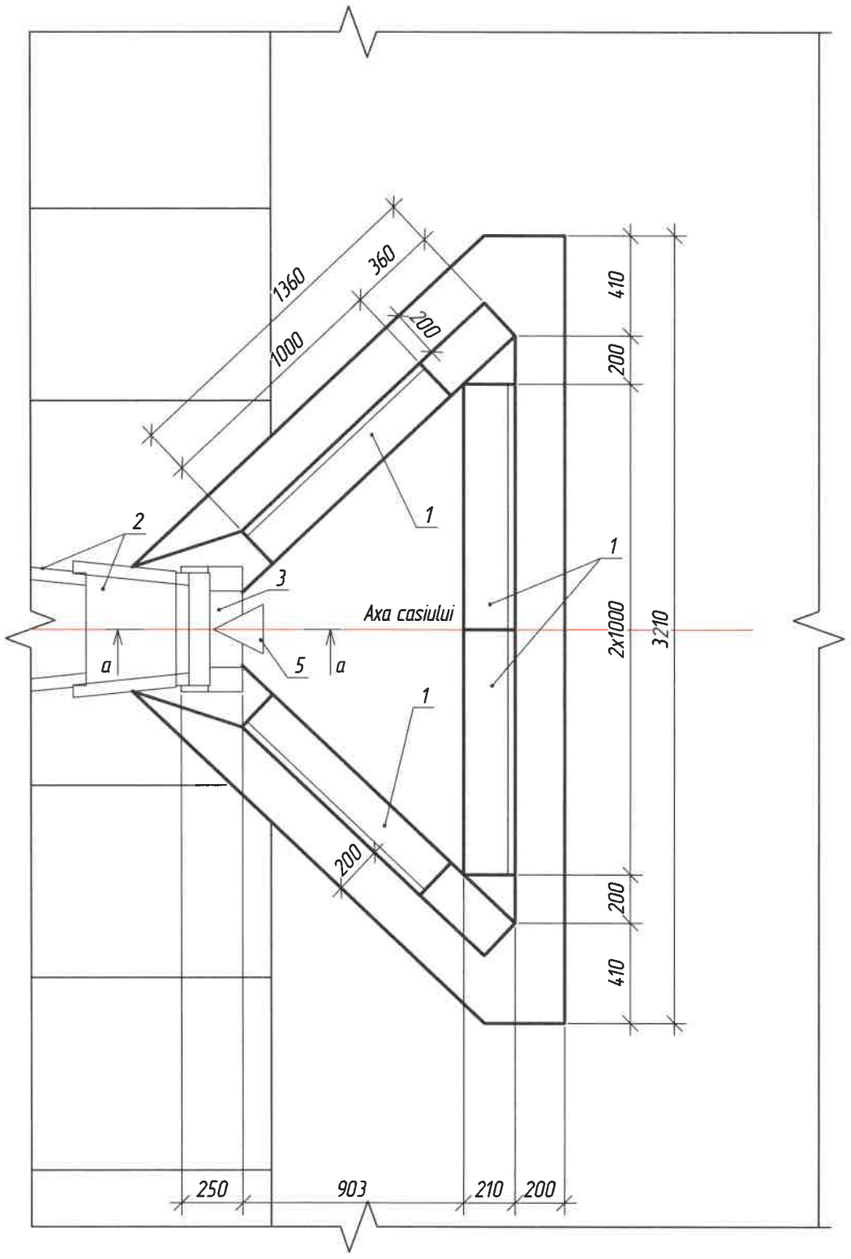

Nodul "B"
Sc 1:25

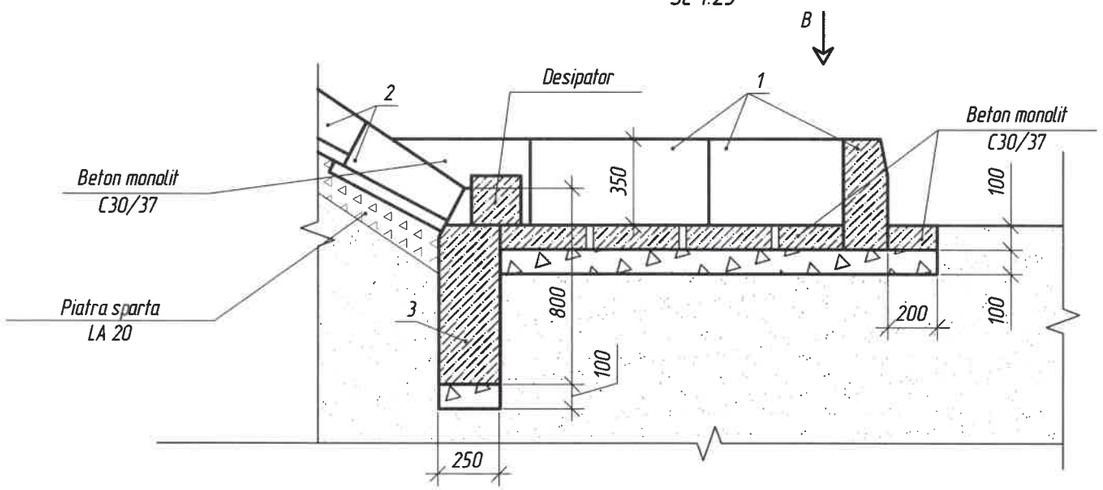

a–a
Desipator

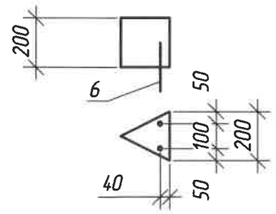

3–3

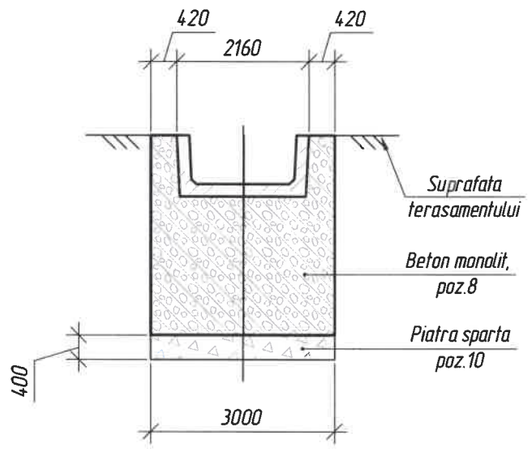

Vederea "C"

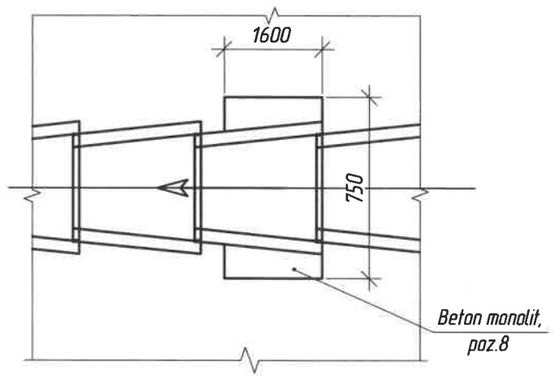

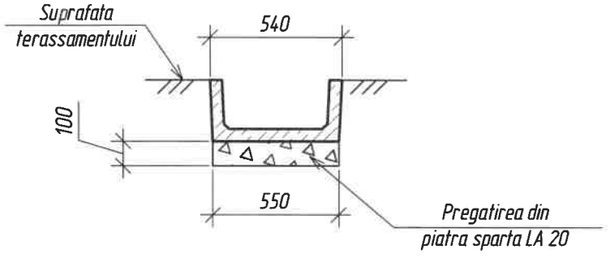

verificator de proiecte 0139
Cecan Alexandru
Domeniile 4d,f,g,h,i
Nr. de inregistrare a avizului 116VP/2025
Valabil de la 08.02.2023 pina la 08.02.2028
02.12.25

FOMICIOV DMITRII
P-2024
Nr.1278
4c,d,e,f,g,h,i,
j(porturi
PROIECTANT

Schimb inv. Nº	Semnatura si data	Inv. Nº

Mod.	Cant.	Plansa	Nº doc.	Semnatura	Data	10/02-10/457-LA - 52	Plansa 2

Specificatia Casiu la PC 421+35,7 (dreapta)

Poz.	Marcarea	Denumirea	Cant.	Masa unit., kg	Nota
		Elemente din beton prefabricat			
1		Blocul B-5	6	190	$0,079m^3$
2		Blocul B-6	46	60	$0,022m^3$
3		Blocul B-9	1	210	$0,088m^3$
4		Blocul B-2-18-25	20	50	$0,02m^3$
5		Desipator	1	9,6	$0,001m^3$
		Detalii			
6	SM SR EN 10080 2014	Ø8 A240 L=180mm	2	0,07	
		Elemente din beton monolit			
	SM EN 206:2013+A2:2021	Beton C30/37 XF4		$0,92m^3$	
7		-Sectorul de intrare la casiu		$0,44m^3$	
8		-Sectorul la taluz		$0,05m^3$	
9		-Sectorul de iesire la casiu		$0,43m^3$	
		Materiale			
10	SM SR EN 13242+A1:2008	Piatra sparta LA20 Fr.16/32, h=10cm		$2.29m^3$	

Verificator de proiecte 0139
Cecan Alexandru
Domeniile 4d,f,g,h,i
Nr. de inregistrare a avizului 116VP/2025
Valabil de la 08.02.2023 pina la 08.02.2028

08.02.2025

FOMICIOV DMITRII
P-2024
Nr.1278
4c,d,e,f,g,h,i,
j(porturi)
PROIECTANT

Mod.	Cant.	Plansa	Nº doc.	Semnatura	Data

10/02-10/457-LA - 52

Plansa 3

Schimb inv. Nº

Semnatura si data

Inv. Nº

Sectiunea pe axa casiului
Sc 1:100

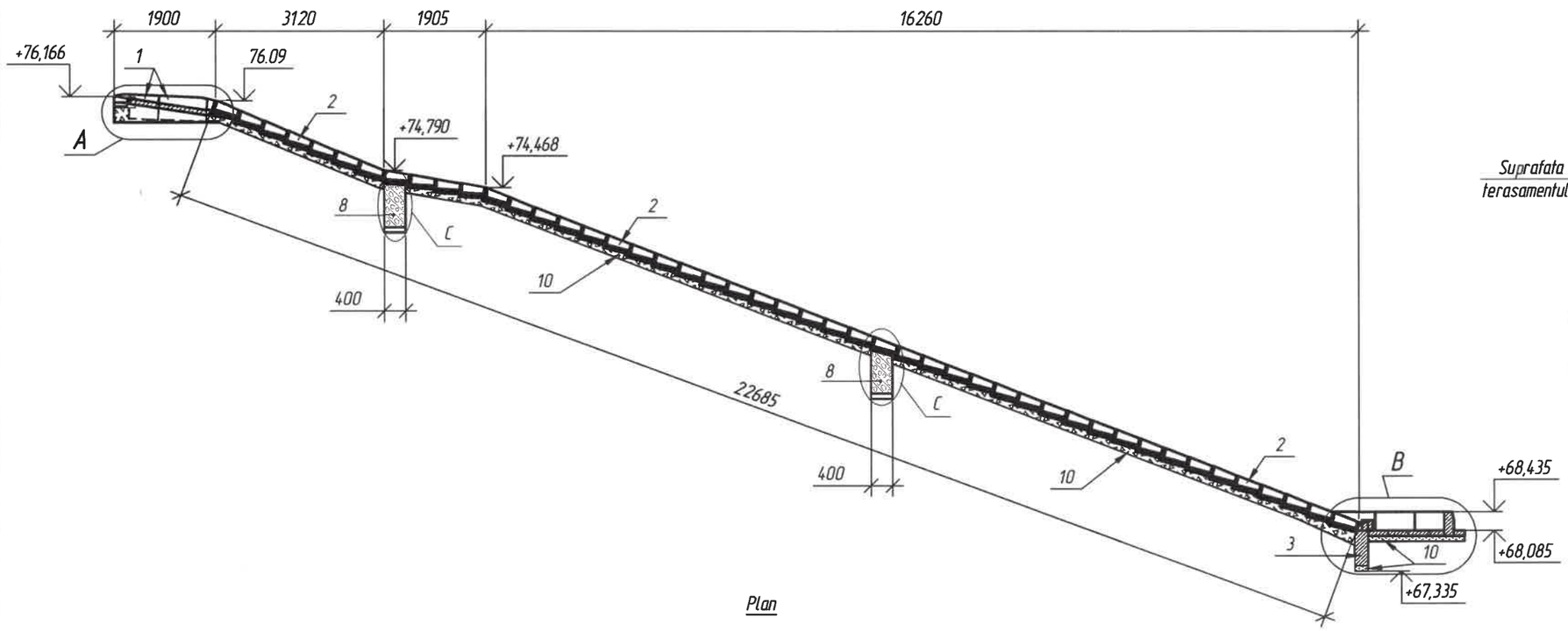

C
Sc 1:25

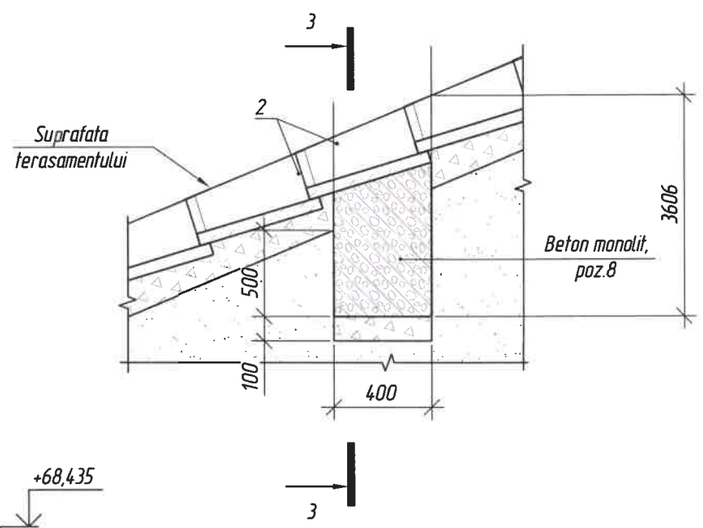

Plan

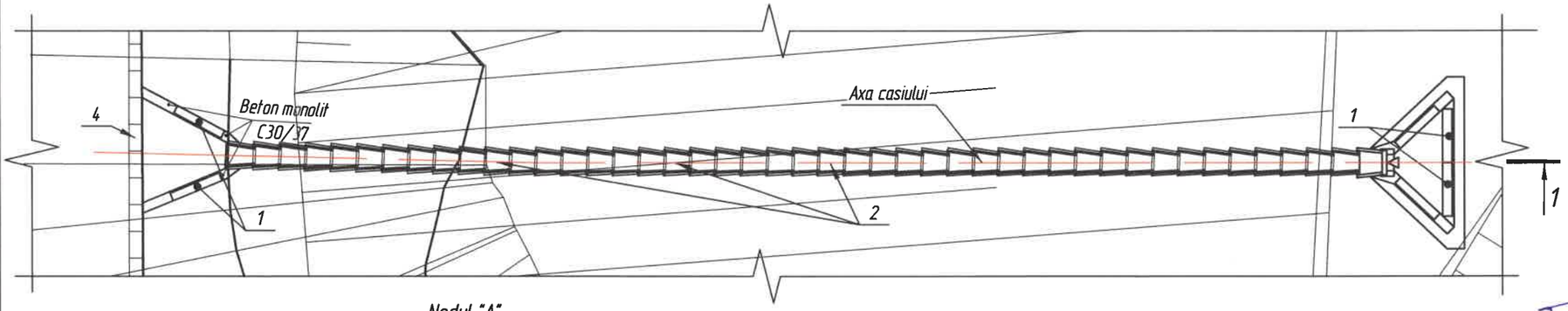

Nodul "A"
Sc 1:25

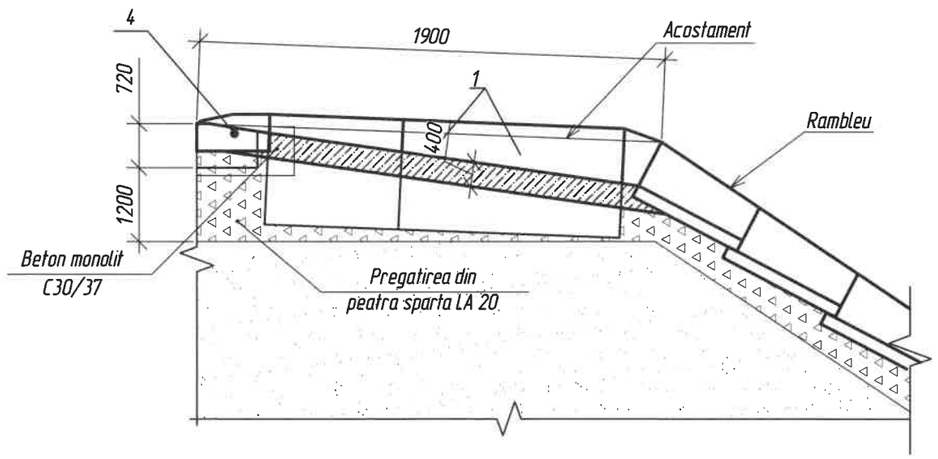

Verificator de proiecte 0139
Cecan Alexandru
Domeniile 4d,f,g,h,i
Nr. de inregistrare a avizului 116VP/2025
Valabil de la 08.02.2023 pina la 08.02.2028

FOMICIOV DMITRII
P-2024
Nr. 1278
4c,d,e,f,g,h,i
SUPERVIZOR
PROIECTANT

Mod.	N°sec.	Plansa	N°doc.	Semnatura	Data
ISP		Fomiciov D.			11.25
Verificat		Fomiciov D.			11.25
Elaborat		Tcaci A.			11.25

10/02-10/457-LA

Servicii de proiectare privind actualizarea raportului de expertiză tehnică și elaborarea soluțiilor de proiect pentru reparația podului de șosea poziționat pe drumul public R32 M3 – Vulcănești – Cahul – Taraclia, km 42,100

Podul de șosea poziționat pe drumul public R32 M3 – Vulcănești – Cahul – Taraclia, km 42,100

Faza	Plansa	Planse
PE	53	3

Casiu la PC 421+35.7 (stanga)

Intexnauca SRL CHISINAU

Schimb inv. N°
Semnatura si data
Inv. N°

Vederea "B"
Sc 1:25

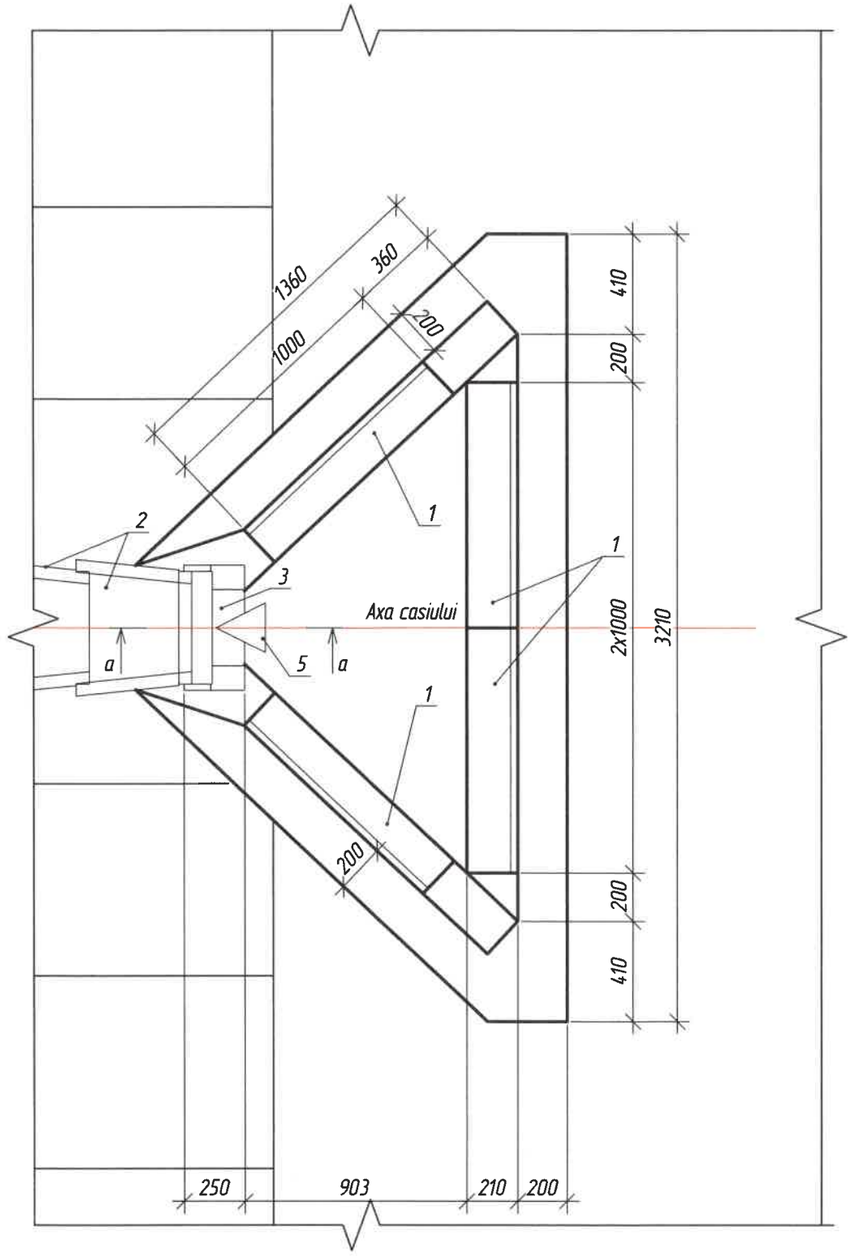

Nodul "B"
Sc 1:25

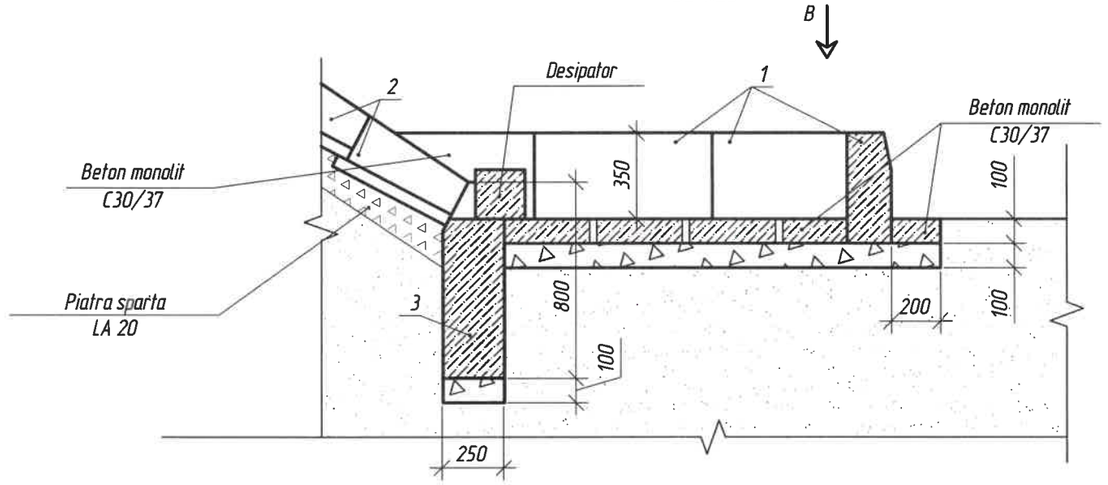

a–a
Desipator

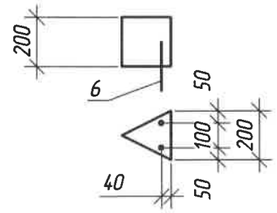

3–3

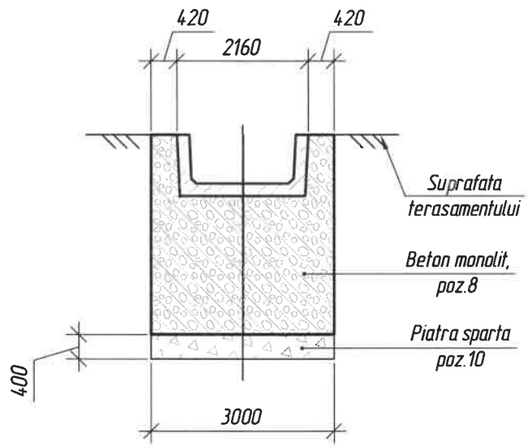

Vederea "C"

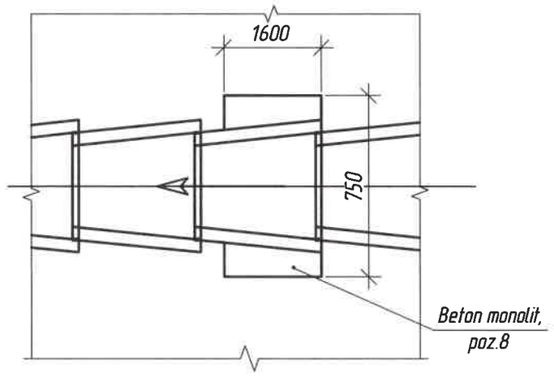

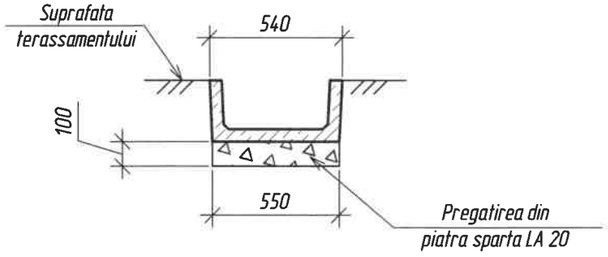

Verificator de proiecte 0139
Secan Alexandru
Domeniile 4d,f,g,h,i
Nr. de inregistrare a avizului 116VP/2023
Valabil de la 08.02.2023 pina la 08.02.2028
02.12.2023

FOMICIOV DMITRII
P-2024
Nr.1278
a,c,d,e,f,g,h,i,
j(portiuni)
PROIECTANT

Mod.	Cant.	Plansa	N° doc.	Semnatura	Data

10/02-10/457-LA - 53

Plansa 2

Schimb inv. N°

Semnatura si data

Inv. N°

Specificatia Casiu la PC 421+35,7 (stanga)

Poz.	Marcarea	Denumirea	Cant.	Masa unit., kg	Nota
		Elemente din beton prefabricat			
1		Blocul B-5	6	190	0,079m^3
2		Blocul B-6	47	60	0,022m^3
3		Blocul B-9	1	210	0,088m^3
4		Blocul B-2-18-25	20	50	0,02m^3
5		Desipator	1	9,6	0,001m^3
		Detalii			
6	SM SR EN 10080 2014	Ø8 A240 L=180mm	2	0,07	
		Elemente din beton monolit			
	SM EN 206:2013+A2:2021	Beton C30/37 XF4		0,92m^3	
7		-Sectorul de intrare la casiu		0,44m^3	
8		-Sectorul la taluz		0,05m^3	
9		-Sectorul de iesire la casiu		0,43m^3	
		Materiale			
10	SM SR EN 13242+A1:2008	Piatra sparta LA20 Fr.16/32, h=10cm		2.31m^3	

Verificator de proiecte 0139
Cecan Alexandru
Domeniile 4d,f,g,h,i
Nr. de inregistrare a avizului 1164/2025
Valabil de la 08.02.2023 pina la 08.02.2028

07.12.25

FOMICIOV DMITRII
P-2024
Nr.1278
A,c,d,e,f,g,h,i,j(porturi)
PROIECTANT

Mod.	Cant.	Plansa	Nº doc.	Semnatura	Data

10/02-10/457-LA - 53

Plansa 3

Schimb inv. Nº

Semnatura si data

Inv. Nº

Vederea "B"

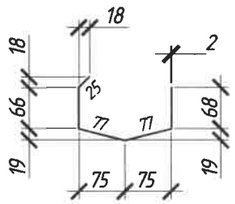

Jgheab Nº1/1*

Sc1:10

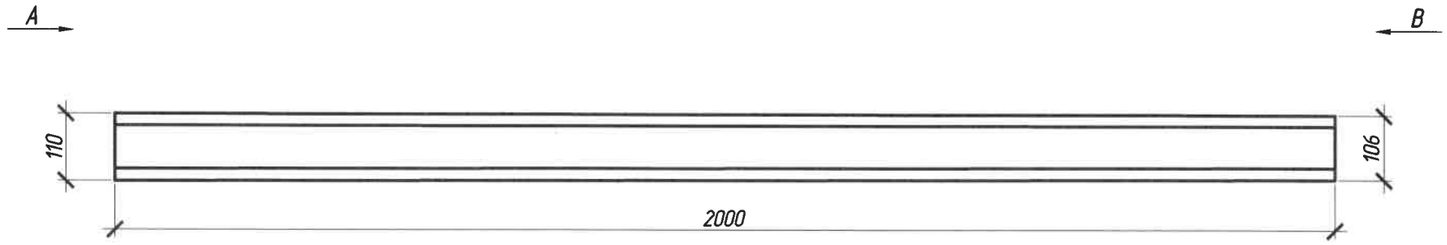

Vederea "A"

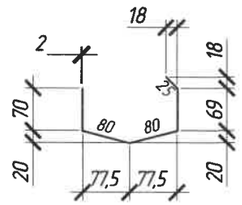

Desfasurata

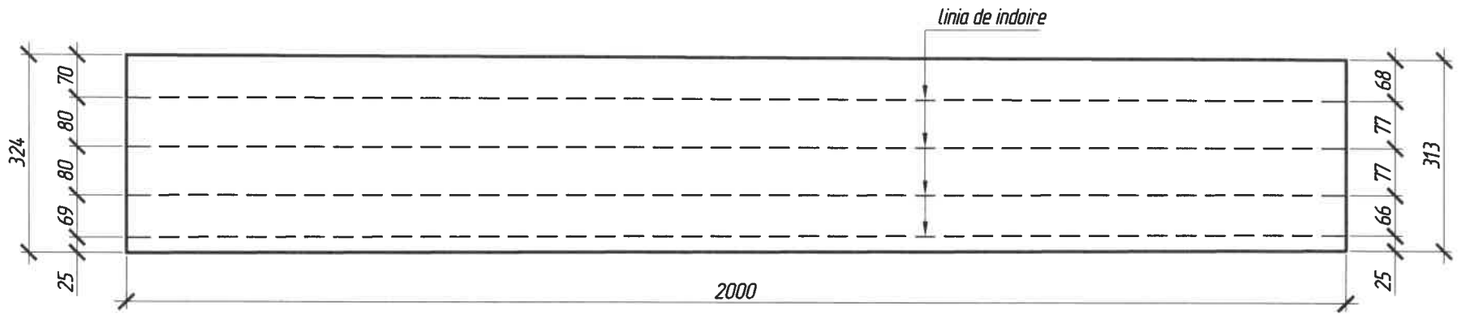

Verificator de proiecte 0 5
Cecan Alexandru
Domeniile 4d,f,g,h,i
Nr. de inregistrare a avizului 116 VP/2025
Valabil de la 08.02.2023 pînă la 08.02

FOMICIOV DMITRII
P-2024
Nr.1278
4c,d,e,f,g,h,i,
j(porturi
PROIECTANT

Note:

1. Plansa se citeste impreuna cu plansa ???.
2. Jgeabul Nr.1* este oglindirea jgeabului Nr.1.

Specificatia

Poz.	Marcarea	Denumirea	Cant.	Masa unit., kg	Nota
		Jgheabul Nr. 1/1*		7,6	
1	SM EN 10143:2015, SM EN 10346:2016	Tabla -1,5x324x2000, Otel DX51D+Z600-M-B-C	1	7,63	

Mod.	Nºsec.	Plansa	Nºdoc.	Semnatura	Data
ISP		Fomiciov D.			09.25
Verificat		Omelco A.			09.25
Elaborat		Postica S.			09.25

10/02-10/457-LA

Servicii de proiectare privind actualizarea raportului de expertiză tehnică și elaborarea soluțiilor de proiect pentru reparația podului de șosea poziționat pe drumul public R32 M3 - Vulcănești - Cahul - Taraclia, km 42,100

Podul de șosea poziționat pe drumul public R32 M3 - Vulcănești - Cahul - Taraclia, km 42,100

Faza	Plansa	Planse
PE	54	

Jgheab Nr. 1/1*

Intexnauca SRL CHISINAU

Schimb inv. Nº

Semnatura si data

Inv. Nº

Jgheab Nº2/2*
Sc1:10

Vederea "B"

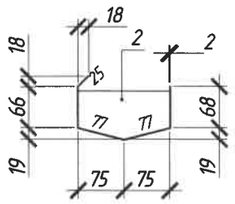

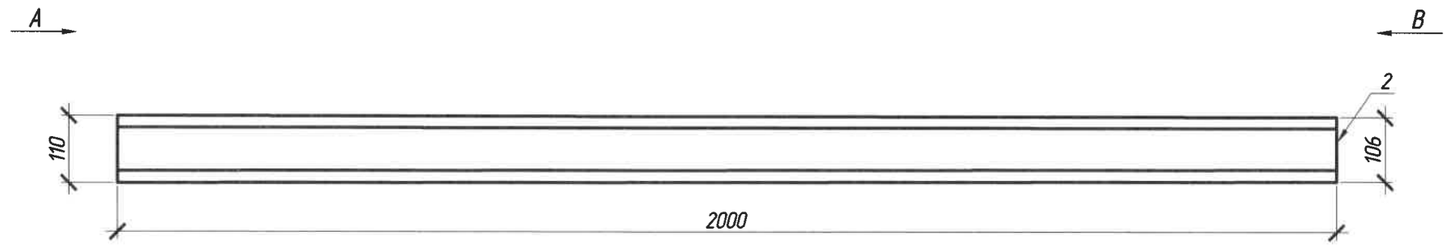

Vederea "A"

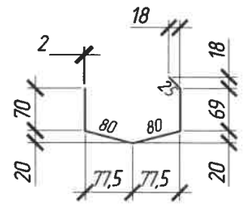

Desfasurata

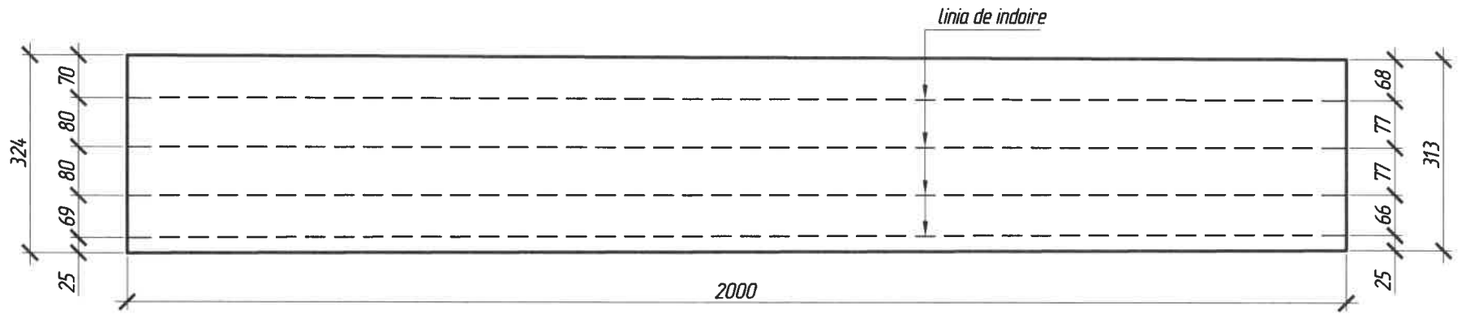

Poz. 2
Sc 1:10

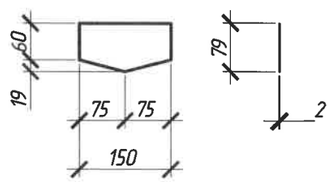

Verificator de proiecte 0139
Cecan Alexandru
Domeniile 4d,f,g,h,i
Nr. de inregistrare a avizului 1651/2025
Valabil de la 08.02.2023 pina la 08.02.2026

FOMICIOV DMITRII
P-2024
Nr.1278
4c,d,e,f,g,h,i,
j(porturi)
PROIECTANT

Note:
1. Plansa se citeste impreuna cu plansa ???.
2. Jgeabul Nr.2* este oglindirea jgeabului Nr.2

Specificatia

Poz.	Marcarea	Denumirea	Cant.	Masa unit., kg	Nota
		Jgheabul Nr. 2/2*		7,8	
1	SM EN 10143:2015, SM EN 10346:2016	Tabla -1,5x324x2000, Otel DX51D+Z600-M-B-C	1	7,63	
2	SM EN 10143:2015, SM EN 10346:2016	Tabla -1,5x79x150, Otel DX51D+Z600-M-B-C	1	0,14	

Mod.	Nºsec.	Plansa	Nºdoc.	Semnatura	Data
ISP		Fomiciov D.			09.25
Verificat		Omelco A.			09.25
Elaborat		Postica S.			09.25

10/02-10/457-LA

Servicii de proiectare privind actualizarea raportului de expertiză tehnică și elaborarea soluțiilor de proiect pentru reparația podului de șosea poziționat pe drumul public R32 M3 - Vulcănești - Cahul - Taraclia, km 42,100

Podul de șosea poziționat pe drumul public R32 M3 - Vulcănești - Cahul - Taraclia, km 42,100

Faza	Plansa	Planse
PE	55	

Jgheab Nr. 2/2*

Intexnauca SRL CHISINAU

Schimb inv. Nº
Semnatura si data
Inv. Nº

Vederea "B"

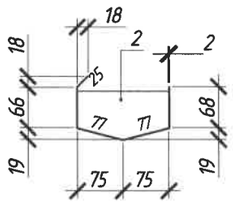

Jgheab Nº3/3*
Sc1:10

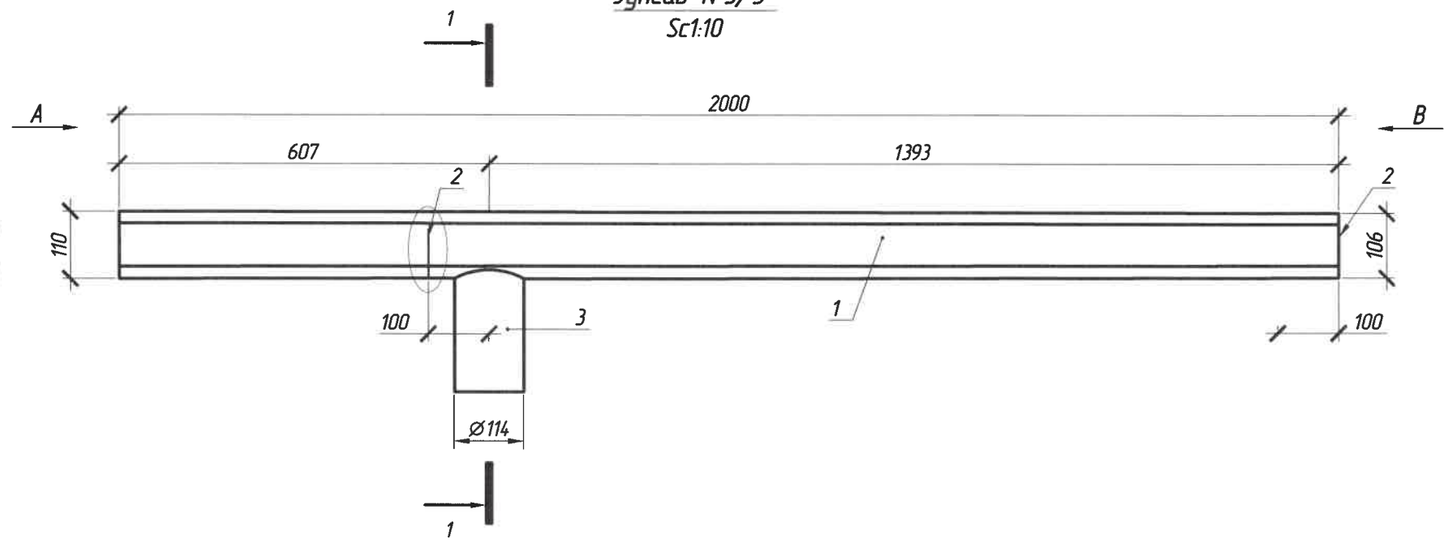

Vederea "A"

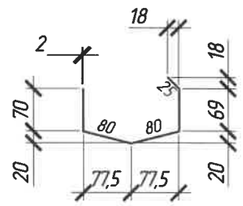

1 – 1
Sc 1:5

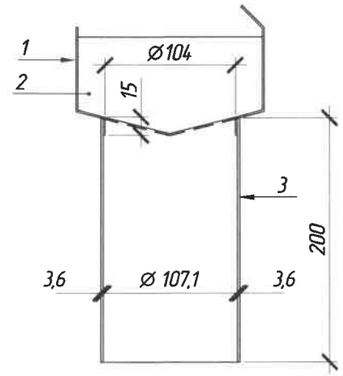

Desfasurata poz.1

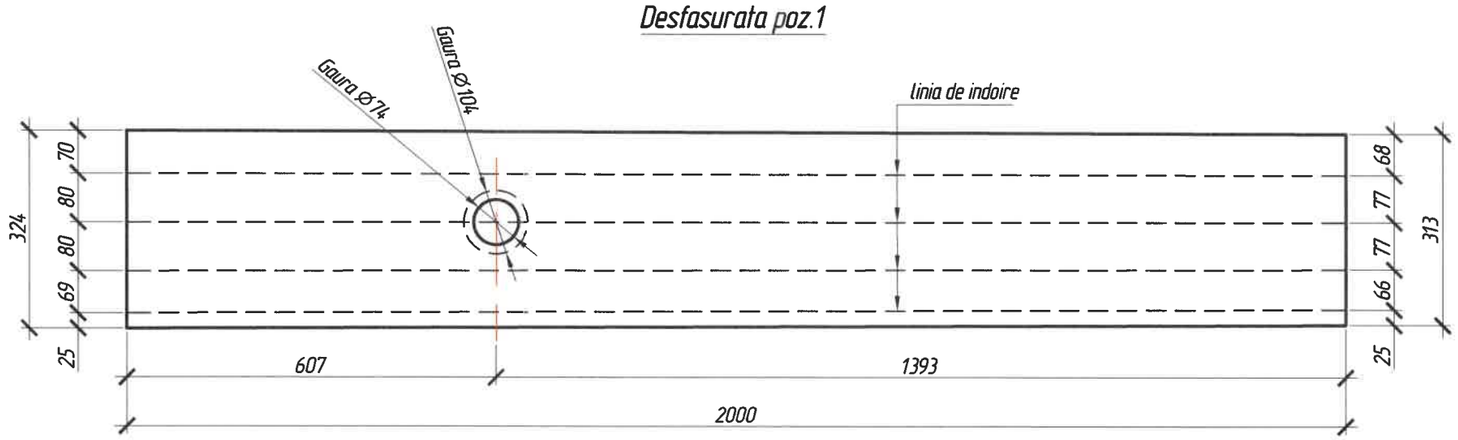

Poz. 2
Sc 1:10

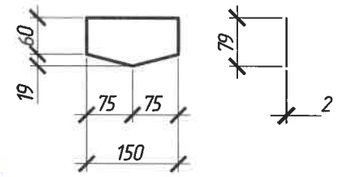

Poz. 3

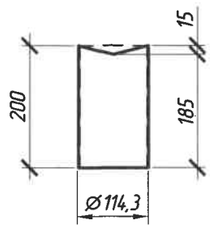

Note:
1. Plansa se citeste impreuna cu plansa ???.
2. Jgeabul Nr.3* este oglindirea jgeabului Nr.3.

Verificator de proiecte 0139
Cecan Alexandru
Domeniile 4d,f,g,h,i
Nr. de inregistrare a avizului 116VP/2025
Valabil de la 08.02.2023 pînă la 08.02.2028
09.12.25

FOMICIOV DMITRII
P-2024
Nr.1278
4c,d,e,f,g,h,i, j(portun)
PROIECTANT

Specificatia

Poz.	Marcarea	Denumirea	Cant.	Masa unit., kg	Nota
		Jgheabul Nr. 3/3*		9,7	
1	SM EN 10143:2015, SM EN 10346:2016	Tabla -1,5x324x2000, Otel DX51D+Z600-M-B-C	1	7,63	
2	SM EN 10143:2015, SM EN 10346:2016	Tabla -1,5x79x150, Otel DX51D+Z600-M-B-C	1	0,14	
3	SM EN 10216-2+A1:2020	Teava 114,3x3,6 P235GH, L=200mm	1	1,97	

Mod.	Nºsec.	Plansa	Nºdoc.	Semnatura	Data
ISP		Fomiciov D.			09.25
Verificat		Omelco A.			09.25
Elaborat		Postica S.			09.25

10/02-10/457-LA

Servicii de proiectare privind actualizarea raportului de expertiză tehnică și elaborarea soluțiilor de proiect pentru reparația podului de șosea poziționat pe drumul public R32 M3 – Vulcănești – Cahul – Taraclia, km 42,100

Podul de șosea poziționat pe drumul public R32 M3 – Vulcănești – Cahul – Taraclia, km 42,100

Faza	Plansa	Planse
PE	56	

Jgheab Nr. 3/3*

Intexnauca SRL CHISINAU

Schimb inv. Nº
Semnatura si data
Inv. Nº

Vederea "B"

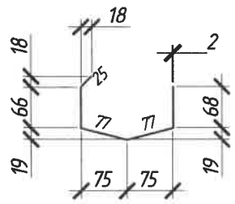

Jgheab Nº4/4*
Sc1:10

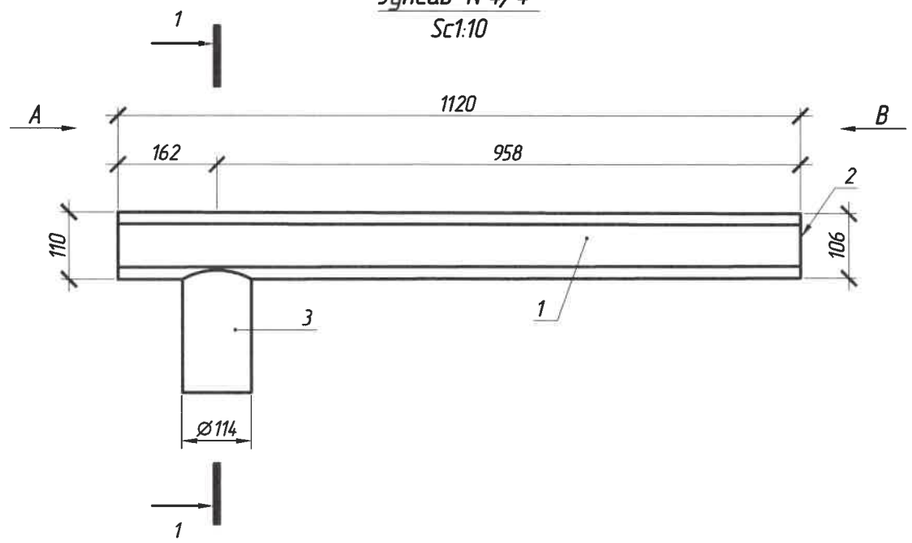

Vederea "A"

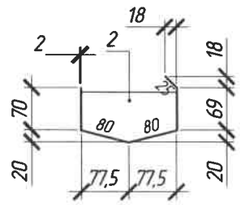

1 – 1
Sc 1:5

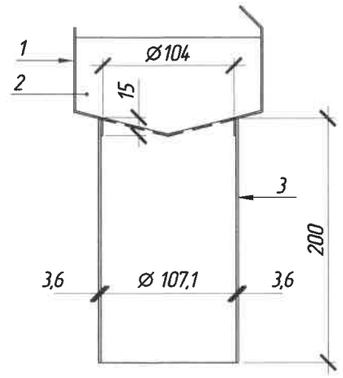

Desfasurata poz.1

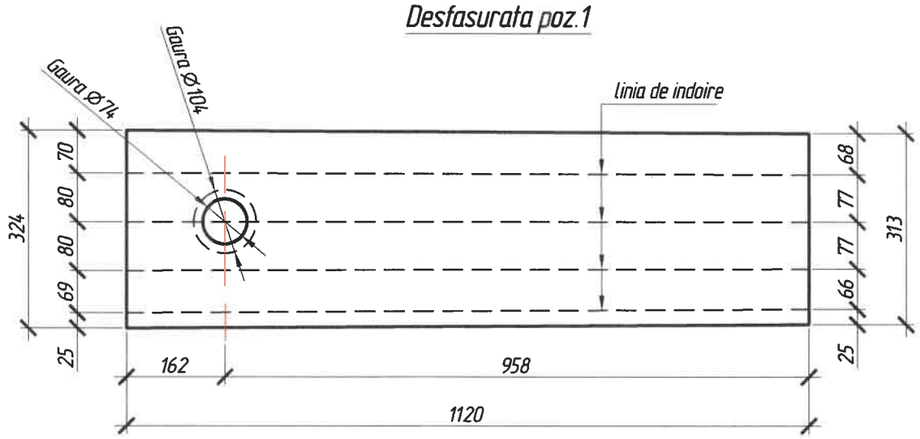

Poz. 2
Sc 1:10

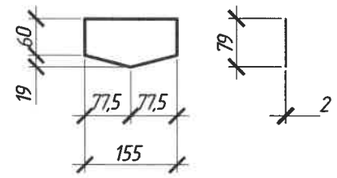

Poz. 3

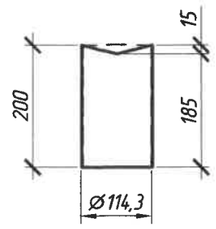

Note:
1. Plansa se citeste impreuna cu plansa ???.
2. Jgeabul Nr.4* este oglindirea jgeabului Nr.4.

Verificator de proiecte 0139
Cecan Alexandru
Domeniile 4d,f,g,h,i
Nr. de înregistrare a avizului 116VP/2025
Valabil de la 08.02.2023 pînă la 08.02.2028
09.12.25

FOMICIOV DMITRII
P-2024
Nr.1278
4c,d,e,f,g,h,i,
J(porturi)
PROIECTANT

Specificatia

Poz.	Marcarea	Denumirea	Cant.	Masa unit., kg	Nota
		Jgheabul Nr. 4/4*		6,4	
1	SM EN 10143:2015, SM EN 10346:2016	Tabla -1,5x324x1120, Otel DX51D+Z600-M-B-C	1	4,27	
2	SM EN 10143:2015, SM EN 10346:2016	Tabla -1,5x79x150, Otel DX51D+Z600-M-B-C	1	0,14	
3	SM EN 10216-2+A1:2020	Teava 114,3x3,6 P235GH, L=200mm	1	1,97	

Mod.	Nºsec.	Plansa	Nºdoc.	Semnatura	Data
ISP		Fomiciov D.			09.25
Verificat		Omelco A.			09.25
Elaborat		Postica S.			09.25

10/02-10/457-LA

Servicii de proiectare privind actualizarea raportului de expertiză tehnică și elaborarea soluțiilor de proiect pentru reparația podului de șosea poziționat pe drumul public R32 M3 – Vulcănești – Cahul – Taraclia, km 42,100

Podul de șosea poziționat pe drumul public R32 M3 – Vulcănești – Cahul – Taraclia, km 42,100

Faza	Plansa	Planse
PE	57	

Jgheab Nr. 4/4*

ITN Intexnauca SRL CHISINAU

Schimb inv. Nº

Semnatura si data

Inv. Nº

Element de fixare a jgheaburilor

Sc. 1:10

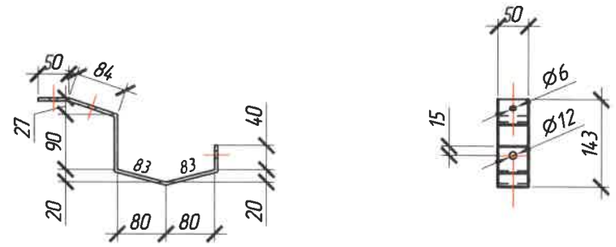

Verificator de proiecte 0139
Cecan Alexandru
Domeniile 4d,f,g,h,i
Nr. de inregistrare a avizului 1168P/2023
Valabil de la 08.02.2023 pînă la 08.02.2028
09.12.25

FOMICIOV DMITRII
P-2024
Nr.1278
4c,d,e,f,g,h,i,
j(porturi
PROIECTANT

Desfasurata

Sc. 1:5

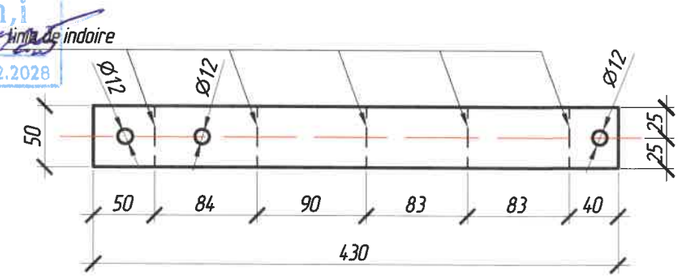

Specificatia

Poz.	Marcarea	Denumirea	Cant.	Masa unit., kg	Nota
		Element fixare jgeab			
	SM EN 10029:2015	Platbanda -5x50, L=430mm, A240	1	0,85	

Mod.	N°sec.	Plansa	N°doc.	Semnatura	Data
ISP		Fomiciov D.			09.25
Verificat		Omelco A.			09.25
Elaborat		Postica S.			09.25

Schimb inv. N°

Semnatura si data

Inv. N°

10/02-10/457-LA

Servicii de proiectare privind actualizarea raportului de expertiză tehnică și elaborarea soluțiilor de proiect pentru reparația podului de șosea poziționat pe drumul public R32 M3 - Vulcănești - Cahul - Taraclia, km 42,100

Podul de șosea poziționat pe drumul public R32 M3 - Vulcănești - Cahul - Taraclia, km 42,100

Faza	Plansa	Planse
PE	58	

Element de fixare a jgheaburilor

Intexnauca SRL CHISINAU

Vedere laterala
Sc. 1:10

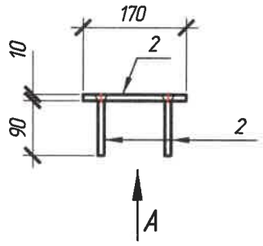

Vederea A
Sc. 1:10

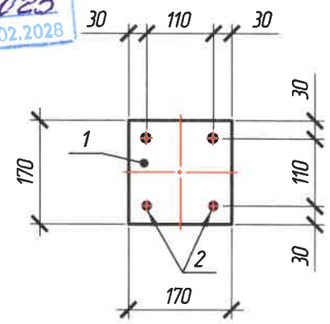

Verificator de proiecte 0139
Turcan Alexandru
Domeniile 4d,f,g,h,i
Nr. de inregistrare a avizului 116 VP/2025
Valabil de la 08.02.2023 pînă la 08.02.2028
09.2025

FOMICIOV DMITRII
P-2024
Nr.1278
4c,d,e,f,g,h,i,
j(poriuri
PROIECTANT

FOMICIOV DMITRII
P-2024
Nr.1278
4c,d,e,f,g,h,i,
j(poriuri
PROIECTANT

Specificatia

Poz.	Marcarea	Denumirea	Cant.	Masa unit., kg	Note
		Pana metalica PM-1		4,35kg	
1	SM EN 10058:2019	Platbanda 170x10x170, otel SM EN 10025-2:2020 - S355J2	1	2,27	
2	SM SR EN 10080:2014	Ø10 A500C L=100, otel SM EN 10025-2:2020 - S235J2	4	0,52	

Note:
1. Dimensiunile sunt indicate in milimetri.
2. Sudarea pieselor se va executa condorm SM EN ISO 17760-1:2016, tip imbinare - bara sudata in placa.
3. Clasa de corozivitate conform SM EN ISO 12944-2:2018 - C3 (moderata), durata de viata a sistemului de protectie - ridicata (15 ani - 25 ani).
4. Sistemul de vopsire C3.10 - SM EN ISO 12944-5:2020, grosime - 200µm.

Schimb inv. Nº

Semnatura si data

Inv. Nº

Mod.	Nºsec.	Plansa	Nºdoc.	Semnatura	Data
ISP		Fomiciov D.			09.25
Verificat		Omelco A.			09.25
Elaborat		Turcan E.			09.25

10/02-10/457-LA

Servicii de proiectare privind actualizarea raportului de expertiză tehnică și elaborarea soluțiilor de proiect pentru reparația podului de șosea poziționat pe drumul public R32 M3 - Vulcănești - Cahul - Taraclia, km 42,100

Podul de șosea poziționat pe drumul public R32 M3 - Vulcănești - Cahul - Taraclia, km 42,100

Faza	Plansa	Planse
PE	59	

Piesa de ancorare Pa-1

Intexnauca SRL CHISINAU

Ancora
Sc. 1:5

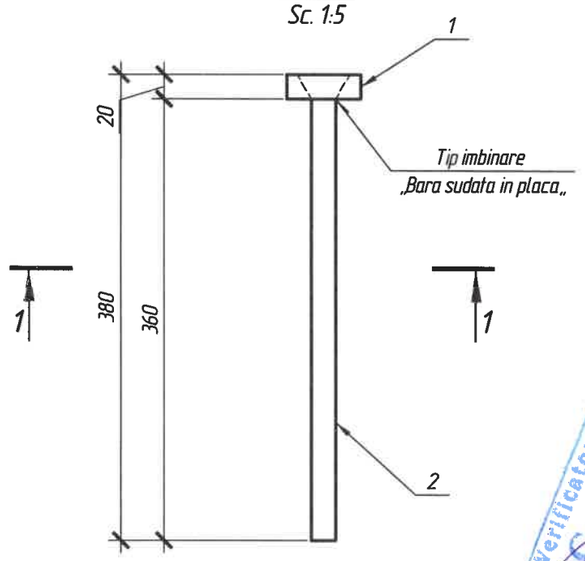

Sectiunea 1-1
Sc. 1:5

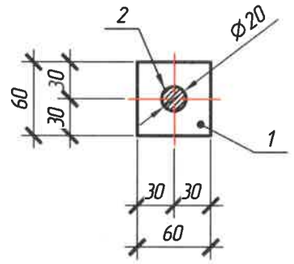

Note:
1. Pentru pozitia 1, marca otelului -S235J2 conform SM EN 10025-2:2015.
2. Piesele inglobate se executa conform cerintelor standardului SM EN 1090-2:2018.
3. Sudarea pieselor se executa conform SM EN ISO 17660-1:2016. tip de imbinare - bara sudata in placa.

Verificator de proiecte 0139
Secan Alexandru
domeniile 4d,f,g,h,i
Nr. de inregistrare a avizului 1614/2025
Valabil de la 08.02.2025 pina la 08.02.2028
09.12.25

FOMICIOV DMITRII
P-2024
Nr.1278
4c,d,e,f,g,h,i,
j(porturi)
PROIECTANT

Specificatie

Poz.	Indicativ	Denumirea	Cant.	Masa unit., kg
		Ancora A-1		1.5100
1	SM EN 10058:2019	Platbanda -20x60mm, L=60mm	1	0,57
2	SM SR EN 10080:2014	Ø 20 A500C L=380mm	1	0,94

Schimb inv. Nº

Semnatura si data

Inv. Nº

Mod.	Nºsec.	Plansa	Nºdoc.	Semnatura	Data
ISP		Fomiciov D.			11.25
Verificat		Fomiciov D.			11.25
Elaborat		Tcaci A.			11.25

10/02-10/457-LA

Servicii de proiectare privind actualizarea raportului de expertiză tehnică și elaborarea soluțiilor de proiect pentru reparația podului de șosea poziționat pe drumul public R32 M3 - Vulcănești - Cahul - Taraclia, km 42,100

Podul de șosea poziționat pe drumul public R32 M3 - Vulcănești - Cahul - Taraclia, km 42,100

Faza	Plansa	Planse
PE	60	

Ancora

Intexnauca SRL CHISINAU

Format A4x3

Indicator F51
Sc. 1:5

Verificator de proiecte 0139
Turcan Alexandru
Domeniile 4d,f,g,h,i
Nr. de inregistrare a avizului 116VP/2025
Valabil din la 08.02.2023 pina la 08.02.2028
09.11.25

FOMICIOV DMITRII
P-2024
Nr. 1278
4c,d,e,f,g,h,i, j(porturi)
PROIECTANT

Note:
1. Inaltimea majusculei scrierii H=200mm, scriere tip "ingust" conform SM SR 1848-3:2021.
2. Parametrii au fost adoptati conform cerintelor SM SR 1848-1:2021, SM SR 1848-2:2021 si SM SR 1848-3:2021.
3. Inaltimea bordurii la confectionarea panoului – 15mm.
4. Suprafata panoului indicatorului – 0,65m².
5. La pod se prevede montarea – 2 indicatoare.

Specificatie

Poz.	Marcarea	Denumirea	Cant.	Masa unit., kg	Nota
		Panou			
		Tabla EN 10143-2,0x680x1030 Otel EN 10346 DX51D+Z600-M-B-V-C	1	11,0	
		Stalp			
	SM EN 10219-2:2019	Profil cav cu sectiunea circulara 60.3x3.0, S235JRH, protectie anticoroziva prin zincare termica, L=4000mm	1	16,96	

Mod.	N°sec.	Plansa	N°doc.	Semnatura	Data
ISP		Fomiciov D.			09.25
Verificat		Omelco A.			09.25
Elaborat		Turcan E.			09.25

10/02-10/457-LA

Servicii de proiectare privind actualizarea raportului de expertiză tehnică și elaborarea soluțiilor de proiect pentru reparația podului de șosea poziționat pe drumul public R32 M3 – Vulcănești – Cahul – Taraclia, km 42,100

Podul de șosea poziționat pe drumul public R32 M3 – Vulcănești – Cahul – Taraclia, km 42,100

Faza	Plansa	Planse
PE	61	

Indicator rutier F51

Intexnauca SRL CHISINAU

Schimb inv. N°
Semnatura si data
Inv. N°

Borderoul vîrfurilor unghiurilor aleniamentelor și a curbelor în planul traseului

Puncte	Amplasarea vîrfului unghiului			Coordonata		Valoarea unghiului		Raza înscrisa, m	Elementele curbei înscrise, m							locația curbelor progresive								Azimut	Rumb	Distanța dintre vîrfuri, m	Lungimea aliniamentului, m
																început		sfîrșit		început		sfîrșit					
	km	pc	+	X	Y	Stînga	Dreapta		tangenta	tangenta	curbe progresive		curbă circulară	bisectoarea	domer	pc	+	пк	+	пк	+	пк	+				
ÎT	42	419	56.977	90757.650	195846.810	—	—																				
																								65°54'05"	CB: 65°54'	55.23	11.84
VU1	43	420	12.205	90780.200	195897.225	—	14°07'55"	350.00	43.38	43.38	0.00	0.00	86.33	2.68	0.44	419	68.822	419	68.822	420	55.149	420	55.149				
																								80°02'00"	CB: 80° 2'	229.36	185.97
ST	43	422	41.123	90819.896	196123.122	—	—																				

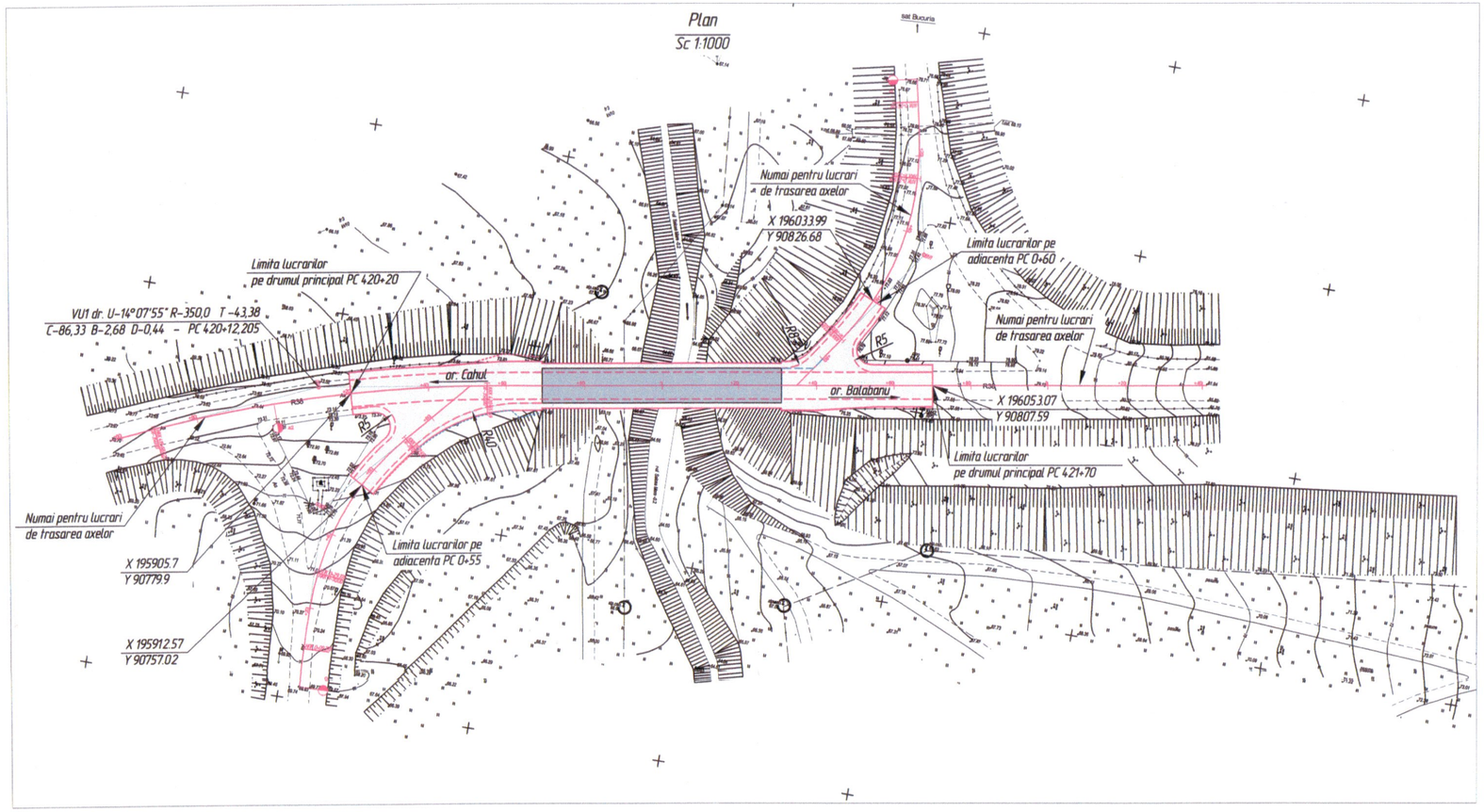

1. Toate constructiile, astupate cu sol sa fie unse cu strat dublu de mastic bituminos.
2. Cotele in metri
3. Lucrările în apropierea liniile de comunicații se vor executa în prezența reprezentantului beneficiarului rețelei.

Verificator de proiecte 0139
Cecan Alexandru
Domeniile 4d,f,g,h,i
Nr. de inregistrare a avizului 116 VP/2025
Valabil de la 08.02.2023 pînă la 08.02.2028

08.12.25

FOMICIOV DMITRII
P-2024
Nr 1279
Domeniile a,b,c,f,g,h,i
MOLDOVA

Mod.	N°sec.	Plansa	N°doc.	Semnatura	Data
ISP			Fomiciov D.		11.25
Verificat			Fomiciov D.		11.25
Elaborat			Ianioglo N.		11.25

10/02-10/457- L.A.

Servicii de proiectare privind actualizarea raportului de expertiza tehnica si elaborarea solutiilor de proiect pentru reparatia podului de sosea pozitionat pe drumul public R32 M3 - Vulcanesti - Cahul - Taraclia, km 42,100

Podul de șosea poziționat pe drumul public R32 M3 - Vulcănești - Cahul - Taraclia, km 42,100

Faza	Plansa	Planse
PE	62	

Planul drumului de proiect. Sc 1:1000

ITN Intexnauca SRL CHISINAU

Schimb inv. N°	Semnatura si data	Inv. N°

Sc 1:1000 – orizontal
Sc 1:100 – vertical
Sc 1:100 – pe vertical sol

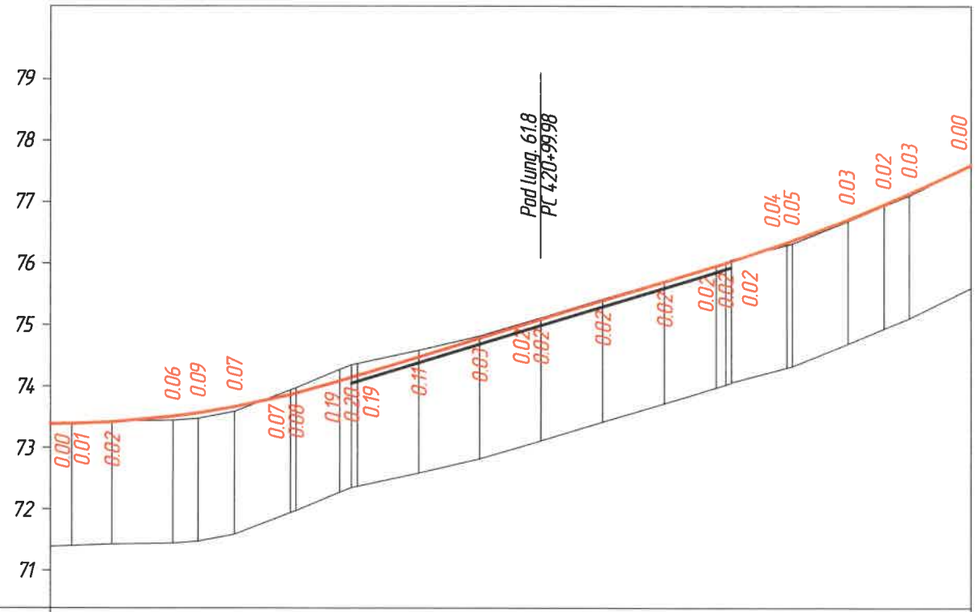

Plan situat			+20 +40 +60 +80 1 +20 +40 +60
Tip dupa umeditate			
Date proiect	Tip profil	Stinga	
		Dreapta	
	Declivitatea, ‰, curba verticala, m		31.45 R – 1500 K – 43.6 67.08 30.5 61.4 28.44 R – 2300 K – 81.0 09.48
	Cota pe axa partii carosabile, m		73.39 73.39 73.41 73.51 73.56 73.66 73.87 73.89 74.09 74.15 74.18 74.48 74.79 75.09 75.09 75.40 75.70 75.96 76.01 76.04 76.34 76.37 76.72 76.96 77.14 77.60
Date teren	Cota teren, m		73.39 73.40 73.43 73.45 73.47 73.59 73.94 73.97 74.27 74.35 74.37 74.59 74.82 75.11 75.11 75.42 75.72 75.98 76.03 76.06 76.30 76.32 76.69 76.94 77.11 77.60
	Distanta, m		10.0 3.5 6.5 10.0 4.1 5.9 9.1 0.9 7.1 1.9 1.0 10.0 10.0 10.0 0.0 10.0 10.0 8.4 1.6 1.0 9.1 0.9 9.1 5.9 4.1 10.0 10.0
	Pichet Elemente plan Kilometri	K – 86.3 – 111.8 T1 – 43.4 A – 65°14'05" R – 350.0 L – 14°07'55	55.15 1 L – 638.7 A – 80°02'00"

Verificator de proiecte 0139
Cecan Alexandru
Domeniile 4d,f,g,h,i
Nr. de inregistrare a avizului 116 VP/2025
Valabil de la 08.02.2023 pînă la 08.02.2028

09.12.25

FOMICIOV DMITRII P-2024 Nr. 1270 Domeniile 4a,b,c,d,e,f,g,h,i,j,k,l,m,n,o,p,q,r,s,t,u,v,w,x,y,z,1,2,3,4,5,6,7,8,9,10,11,12,13,14,15,16,17,18,19,20,21,22,23,24,25,26,27,28,29,30,31,32,33,34,35,36,37,38,39,40,41,42,43,44,45,46,47,48,49,50,51,52,53,54,55,56,57,58,59,60,61,62,63,64,65,66,67,68,69,70,71,72,73,74,75,76,77,78,79,80,81,82,83,84,85,86,87,88,89,90,91,92,93,94,95,96,97,98,99,100,101,102,103,104,105,106,107,108,109,110,111,112,113,114,115,116,117,118,119,120,121,122,123,124,125,126,127,128,129,130,131,132,133,134,135,136,137,138,139,140,141,142,143,144,145,146,147,148,149,150,151,152,153,154,155,156,157,158,159,160,161,162,163,164,165,166,167,168,169,170,171,172,173,174,175,176,177,178,179,180,181,182,183,184,185,186,187,188,189,190,191,192,193,194,195,196,197,198,199,200,201,202,203,204,205,206,207,208,209,210,211,212,213,214,215,216,217,218,219,220,221,222,223,224,225,226,227,228,229,230,231,232,233,234,235,236,237,238,239,240,241,242,243,244,245,246,247,248,249,250,251,252,253,254,255,256,257,258,259,260,261,262,263,264,265,266,267,268,269,270,271,272,273,274,275,276,277,278,279,280,281,282,283,284,285,286,287,288,289,290,291,292,293,294,295,296,297,298,299,300,301,302,303,304,305,306,307,308,309,310,311,312,313,314,315,316,317,318,319,320,321,322,323,324,325,326,327,328,329,330,331,332,333,334,335,336,337,338,339,340,341,342,343,344,345,346,347,348,349,350,351,352,353,354,355,356,357,358,359,360,361,362,363,364,365,366,367,368,369,370,371,372,373,374,375,376,377,378,379,380,381,382,383,384,385,386,387,388,389,390,391,392,393,394,395,396,397,398,399,400,401,402,403,404,405,406,407,408,409,410,411,412,413,414,415,416,417,418,419,420,421,422,423,424,425,426,427,428,429,430,431,432,433,434,435,436,437,438,439,440,441,442,443,444,445,446,447,448,449,450,451,452,453,454,455,456,457,458,459,460,461,462,463,464,465,466,467,468,469,470,471,472,473,474,475,476,477,478,479,480,481,482,483,484,485,486,487,488,489,490,491,492,493,494,495,496,497,498,499,500,501,502,503,504,505,506,507,508,509,510,511,512,513,514,515,516,517,518,519,520,521,522,523,524,525,526,527,528,529,530,531,532,533,534,535,536,537,538,539,540,541,542,543,544,545,546,547,548,549,550,551,552,553,554,555,556,557,558,559,560,561,562,563,564,565,566,567,568,569,570,571,572,573,574,575,576,577,578,579,580,581,582,583,584,585,586,587,588,589,590,591,592,593,594,595,596,597,598,599,600,601,602,603,604,605,606,607,608,609,610,611,612,613,614,615,616,617,618,619,620,621,622,623,624,625,626,627,628,629,630,631,632,633,634,635,636,637,638,639,640,641,642,643,644,645,646,647,648,649,650,651,652,653,654,655,656,657,658,659,660,661,662,663,664,665,666,667,668,669,670,671,672,673,674,675,676,677,678,679,680,681,682,683,684,685,686,687,688,689,690,691,692,693,694,695,696,697,698,699,700,701,702,703,704,705,706,707,708,709,710,711,712,713,714,715,716,717,718,719,720,721,722,723,724,725,726,727,728,729,730,731,732,733,734,735,736,737,738,739,740,741,742,743,744,745,746,747,748,749,750,751,752,753,754,755,756,757,758,759,760,761,762,763,764,765,766,767,768,769,770,771,772,773,774,775,776,777,778,779,780,781,782,783,784,785,786,787,788,789,790,791,792,793,794,795,796,797,798,799,800,801,802,803,804,805,806,807,808,809,810,811,812,813,814,815,816,817,818,819,820,821,822,823,824,825,826,827,828,829,830,831,832,833,834,835,836,837,838,839,840,841,842,843,844,845,846,847,848,849,850,851,852,853,854,855,856,857,858,859,860,861,862,863,864,865,866,867,868,869,870,871,872,873,874,875,876,877,878,879,880,881,882,883,884,885,886,887,888,889,890,891,892,893,894,895,896,897,898,899,900,901,902,903,904,905,906,907,908,909,910,911,912,913,914,915,916,917,918,919,920,921,922,923,924,925,926,927,928,929,930,931,932,933,934,935,936,937,938,939,940,941,942,943,944,945,946,947,948,949,950,951,952,953,954,955,956,957,958,959,960,961,962,963,964,965,966,967,968,969,970,971,972,973,974,975,976,977,978,979,980,981,982,983,984,985,986,987,988,989,990,991,992,993,994,995,996,997,998,999,1000,1001,1002,1003,1004,1005,1006,1007,1008,1009,1010,1011,1012,1013,1014,1015,1016,1017,1018,1019,1020,1021,1022,1023,1024,1025,1026,1027,1028,1029,1030,1031,1032,1033,1034,1035,1036,1037,1038,1039,1040,1041,1042,1043,1044,1045,1046,1047,1048,1049,1050,1051,1052,1053,1054,1055,1056,1057,1058,1059,1060,1061,1062,1063,1064,1065,1066,1067,1068,1069,1070,1071,1072,1073,1074,1075,1076,1077,1078,1079,1080,1081,1082,1083,1084,1085,1086,1087,1088,1089,1090,1091,1092,1093,1094,1095,1096,1097,1098,1099,1100,1101,1102,1103,1104,1105,1106,1107,1108,1109,1110,1111,1112,1113,1114,1115,1116,1117,1118,1119,1120,1121,1122,1123,1124,1125,1126,1127,1128,1129,1130,1131,1132,1133,1134,1135,1136,1137,1138,1139,1140,1141,1142,1143,1144,1145,1146,1147,1148,1149,1150,1151,1152,1153,1154,1155,1156,1157,1158,1159,1160,1161,1162,1163,1164,1165,1166,1167,1168,1169,1170,1171,1172,1173,1174,1175,1176,1177,1178,1179,1180,1181,1182,1183,1184,1185,1186,1187,1188,1189,1190,1191,1192,1193,1194,1195,1196,1197,1198,1199,1200,1201,1202,1203,1204,1205,1206,1207,1208,1209,1210,1211,1212,1213,1214,1215,1216,1217,1218,1219,1220,1221,1222,1223,1224,1225,1226,1227,1228,1229,1230,1231,1232,1233,1234,1235,1236,1237,1238,1239,1240,1241,1242,1243,1244,1245,1246,1247,1248,1249,1250,1251,1252,1253,1254,1255,1256,1257,1258,1259,1260,1261,1262,1263,1264,1265,1266,1267,1268,1269,1270,1271,1272,1273,1274,1275,1276,1277,1278,1279,1280,1281,1282,1283,1284,1285,1286,1287,1288,1289,1290,1291,1292,1293,1294,1295,1296,1297,1298,1299,1300,1301,1302,1303,1304,1305,1306,1307,1308,1309,1310,1311,1312,1313,1314,1315,1316,1317,1318,1319,1320,1321,1322,1323,1324,1325,1326,1327,1328,1329,1330,1331,1332,1333,1334,1335,1336,1337,1338,1339,1340,1341,1342,1343,1344,1345,1346,1347,1348,1349,1350,1351,1352,1353,1354,1355,1356,1357,1358,1359,1360,1361,1362,1363,1364,1365,1366,1367,1368,1369,1370,1371,1372,1373,1374,1375,1376,1377,1378,1379,1380,1381,1382,1383,1384,1385,1386,1387,1388,1389,1390,1391,1392,1393,1394,1395,1396,1397,1398,1399,1400,1401,1402,1403,1404,1405,1406,1407,1408,1409,1410,1411,1412,1413,1414,1415,1416,1417,1418,1419,1420,1421,1422,1423,1424,1425,1426,1427,1428,1429,1430,1431,1432,1433,1434,1435,1436,1437,1438,1439,1440,1441,1442,1443,1444,1445,1446,1447,1448,1449,1450,1451,1452,1453,1454,1455,1456,1457,1458,1459,1460,1461,1462,1463,1464,1465,1466,1467,1468,1469,1470,1471,1472,1473,1474,1475,1476,1477,1478,1479,1480,1481,1482,1483,1484,1485,1486,1487,1488,1489,1490,1491,1492,1493,1494,1495,1496,1497,1498,1499,1500,1501,1502,1503,1504,1505,1506,1507,1508,1509,1510,1511,1512,1513,1514,1515,1516,1517,1518,1519,1520,1521,1522,1523,1524,1525,1526,1527,1528,1529,1530,1531,1532,1533,1534,1535,1536,1537,1538,1539,1540,1541,1542,1543,1544,1545,1546,1547,1548,1549,1550,1551,1552,1553,1554,1555,1556,1557,1558,1559,1560,1561,1562,1563,1564,1565,1566,1567,1568,1569,1570,1571,1572,1573,1574,1575,1576,1577,1578,1579,1580,1581,1582,1583,1584,1585,1586,1587,1588,1589,1590,1591,1592,1593,1594,1595,1596,1597,1598,1599,1600,1601,1602,1603,1604,1605,1606,1607,1608,1609,1610,1611,1612,1613,1614,1615,1616,1617,1618,1619,1620,1621,1622,1623,1624,1625,1626,1627,1628,1629,1630,1631,1632,1633,1634,1635,1636,1637,1638,1639,1640,1641,1642,1643,1644,1645,1646,1647,1648,1649,1650,1651,1652,1653,1654,1655,1656,1657,1658,1659,1660,1661,1662,1663,1664,1665,1666,1667,1668,1669,1670,1671,1672,1673,1674,1675,1676,1677,1678,1679,1680,1681,1682,1683,1684,1685,1686,1687,1688,1689,1690,1691,1692,1693,1694,1695,1696,1697,1698,1699,1700,1701,1702,1703,1704,1705,1706,1707,1708,1709,1710,1711,1712,1713,1714,1715,1716,1717,1718,1719,1720,1721,1722,1723,1724,1725,1726,1727,1728,1729,1730,1731,1732,1733,1734,1735,1736,1737,1738,1739,1740,1741,1742,1743,1744,1745,1746,1747,1748,1749,1750,1751,1752,1753,1754,1755,1756,1757,1758,1759,1760,1761,1762,1763,1764,1765,1766,1767,1768,1769,1770,1771,1772,1773,1774,1775,1776,1777,1778,1779,1780,1781,1782,1783,1784,1785,1786,1787,1788,1789,1790,1791,1792,1793,1794,1795,1796,1797,1798,1799,1800,1801,1802,1803,1804,1805,1806,1807,1808,1809,1810,1811,1812,1813,1814,1815,1816,1817,1818,1819,1820,1821,1822,1823,1824,1825,1826,1827,1828,1829,1830,1831,1832,1833,1834,1835,1836,1837,1838,1839,1840,1841,1842,1843,1844,1845,1846,1847,1848,1849,1850,1851,1852,1853,1854,1855,1856,1857,1858,1859,1860,1861,1862,1863,1864,1865,1866,1867,1868,1869,1870,1871,1872,1873,1874,1875,1876,1877,1878,1879,1880,1881,1882,1883,1884,1885,1886,1887,1888,1889,1890,1891,1892,1893,1894,1895,1896,1897,1898,1899,1900,1901,1902,1903,1904,1905,1906,1907,1908,1909,1910,1911,1912,1913,1914,1915,1916,1917,1918,1919,1920,1921,1922,1923,1924,1925,1926,1927,1928,1929,1930,1931,1932,1933,1934,1935,1936,1937,1938,1939,1940,1941,1942,1943,1944,1945,1946,1947,1948,1949,1950,1951,1952,1953,1954,1955,1956,1957,1958,1959,1960,1961,1962,1963,1964,1965,1966,1967,1968,1969,1970,1971,1972,1973,1974,1975,1976,1977,1978,1979,1980,1981,1982,1983,1984,1985,1986,1987,1988,1989,1990,1991,1992,1993,1994,1995,1996,1997,1998,1999,2000,2001,2002,2003,2004,2005,2006,2007,2008,2009,2010,2011,2012,2013,2014,2015,2016,2017,2018,2019,2020,2021,2022,2023,2024,2025,2026,2027,2028,2029,2030,2031,2032,2033,2034,2035,2036,2037,2038,2039,2040,2041,2042,2043,2044,2045,2046,2047,2048,2049,2050,2051,2052,2053,2054,2055,2056,2057,2058,2059,2060,2061,2062,2063,2064,2065,2066,2067,2068,2069,2070,2071,2072,2073,2074,2075,2076,2077,2078,2079,2080,2081,2082,2083,2084,2085,2086,2087,2088,2089,2090,2091,2092,2093,2094,2095,2096,2097,2098,2099,2100,2101,2102,2103,2104,2105,2106,2107,2108,2109,2110,2111,2112,2113,2114,2115,2116,2117,2118,2119,2120,2121,2122,2123,2124,2125,2126,2127,2128,2129,2130,2131,2132,2133,2134,2135,2136,2137,2138,2139,2140,2141,2142,2143,2144,2145,2146,2147,2148,2149,2150,2151,2152,2153,2154,2155,2156,2157,2158,2159,2160,2161,2162,2163,2164,2165,2166,2167,2168,2169,2170,2171,2172,2173,2174,2175,2176,2177,2178,2179,2180,2181,2182,2183,2184,2185,2186,2187,2188,2189,2190,2191,2192,2193,2194,2195,2196,2197,2198,2199,2200,2201,2202,2203,2204,2205,2206,2207,2208,2209,2210,2211,2212,2213,2214,2215,2216,2217,2218,2219,2220,2221,2222,2223,2224,2225,2226,2227,2228,2229,2230,2231,2232,2233,2234,2235,2236,2237,2238,2239,2240,2241,2242,2243,2244,2245,2246,2247,2248,2249,2250,2251,2252,2253,2254,2255,2256,2257,2258,2259,2260,2261,2262,2263,2264,2265,2266,2267,2268,2269,2270,2271,2272,2273,2274,2275,2276,2277,2278,2279,2280,2281,2282,2283,2284,2285,2286,2287,2288,2289,2290,2291,2292,2293,2294,2295,2296,2297,2298,2299,2300,2301,2302,2303,2304,2305,2306,2307,2308,2309,2310,2311,2312,2313,2314,2315,2316,2317,2318,2319,2320,2321,2322,2323,2324,2325,2326,2327,2328,2329,2330,2331,2332,2333,2334,2335,2336,2337,2338,2339,2340,2341,2342,2343,2344,2345,2346,2347,2348,2349,2350,2351,2352,2353,2354,2355,2356,2357,2358,2359,2360,2361,2362,2363,2364,2365,2366,2367,2368,2369,2370,2371,2372,2373,2374,2375,2376,2377,2378,2379,2380,2381,2382,2383,2384,2385,2386,2387,2388,2389,2390,2391,2392,2393,2394,2395,2396,2397,2398,2399,2400,2401,2402,2403,2404,2405,2406,2407,2408,2409,2410,2411,2412,2413,2414,2415,2416,2417,2418,2419,2420,2421,2422,2423,2424,2425,2426,2427,2428,2429,2430,2431,2432,2433,2434,2435,2436,2437,2438,2439,2440,2441,2442,2443,2444,2445,2446,2447,2448,2449,2450,2451,2452,2453,2454,2455,2456,2457,2458,2459,2460,2461,2462,2463,2464,2465,2466,2467,2468,2469,2470,2471,2472,2473,2474,2475,2476,2477,2478,2479,2480,2481,2482,2483,2484,2485,2486,2487,2488,2489,2490,2491,2492,2493,2494,2495,2496,2497,2498,2499,2500,2501,2502,2503,2504,2505,2506,2507,2508,2509,2510,2511,2512,2513,2514,2515,2516,2517,2518,2519,2520,2521,2522,2523,2524,2525,2526,2527,2528,2529,2530,2531,2532,2533,2534,2535,2536,2537,2538,2539,2540,2541,2542,2543,2544,2545,2546,2547,2548,2549,2550,2551,2552,2553,2554,2555,2556,2557,2558,2559,2560,2561,2562,2563,2564,2565,2566,2567,2568,2569,2570,2571,2572,2573,2574,2575,2576,2577,2578,2579,2580,2581,2582,2583,2584,2585,2586,2587,2588,2589,2590,2591,2592,2593,2594,2595,2596,2597,2598,2599,2600,2601,2602,2603,2604,2605,2606,2607,2608,2609,2610,2611,2612,2613,2614,2615,2616,2617,2618,2619,2620,2621,2622,2623,2624,2625,2626,2627,2628,2629,2630,2631,2632,2633,2634,2635,2636,2637,2638,2639,2640,2641,2642,2643,2644,2645,2646,2647,2648,2649,2650,2651,2652,2653,2654,2655,2656,2657,2658,2659,2660,2661,2662,2663,2664,2665,2666,2667,2668,2669,2670,2671,2672,2673,2674,2675,2676,2677,2678,2679,2680,2681,2682,2683,2684,2685,2686,2687,2688,2689,2690,2691,2692,2693,2694,2695,2696,2697,2698,2699,2700,2701,2702,2703,2704,2705,2706,2707,2708,2709,2710,2711,2712,2713,2714,2715,2716,2717,2718,2719,2720,2721,2722,2723,2724,2725,2726,2727,2728,2729,2730,2731,2732,2733,2734,2735,2736,2737,2738,2739,2740,2741,2742,2743,2744,2745,2746,2747,2748,2749,2750,2751,2752,2753,2754,2755,2756,2757,2758,2759,2760,2761,2762,2763,2764,2765,2766,2767,2768,2769,2770,2771,2772,2773,2774,2775,2776,2777,2778,2779,2780,2781,2782,2783,2784,2785,2786,2787,2788,2789,2790,2791,2792,2793,2794,2795,2796,2797,2798,2799,2800,2801,2802,2803,2804,2805,2806,2807,2808,2809,2810,2811,2812,2813,2814,2815,2816,2817,2818,2819,2820,2821,2822,2823,2824,2825,2826,2827,2828,2829,2830,2831,2832,2833,2834,2835,2836,2837,2838,2839,2840,2841,2842,2843,2844,2845,2846,2847,2848,2849,2850,2851,2852,2853,2854,2855,2856,2857,2858,2859,2860,2861,2862,2863,2864,2865,2866,2867,2868,2869,2870,2871,2872,2873,2874,2875,2876,2877,2878,2879,2880,2881,2882,2883,2884,2885,2886,2887,2888,2889,2890,2891,2892,2893,2894,2895,2896,2897,2898,2899,2900,2901,2902,2903,2904,2905,2906,2907,2908,2909,2910,2911,2912,2913,2914,2915,2916,2917,2918,2919,2920,2921,2922,2923,2924,2925,2926,2927,2928,2929,2930,2931,2932,2933,2934,2935,2936,2937,2938,2939,2940,2941,2942,2943,2944,2945,2946,2947,2948,2949,2950,2951,2952,2953,2954,2955,2956,2957,2958,2959,2960,2961,2962,2963,2964,2965,2966,2967,2968,2969,2970,2971,2972,2973,2974,2975,2976,2977,2978,2979,2980,2981,2982,2983,2984,2985,2986,2987,2988,2989,2990,2991,2992,2993,2994,2995,2996,2997,2998,2999,3000,3001,3002,3003,3004,3005,3006,3007,3008,3009,3010,3011,3012,3013,3014,3015,3016,3017,3018,3019,3020,3021,3022,3023,3024,3025,3026,3027,3028,3029,3030,3031,3032,3033,3034,3035,3036,3037,3038,3039,3040,3041,3042,3043,3044,3045,3046,3047,3048,3049,3050,3051,3052,3053,3054,3055,3056,3057,3058,3059,3060,3061,3062,3063,3064,3065,3066,3067,3068,3069,3070,3071,3072,3073,3074,3075,3076,3077,3078,3079,3080,3081,3082,3083,3084,3085,3086,3087,3088,3089,3090,3091,3092,3093,3094,3095,3096,3097,3098,3099,3100,3101,3102,3103,3104,3105,3106,3107,3108,3109,3110,3111,3112,3113,3114,3115,3116,3117,3118,3119,3120,3121,3122,3123,3124,3125,3126,3127,3128,3129,3130,3131,3132,3133,3134,3135,3136,3137,3138,3139,3140,3141,3142,3143,3144,3145,3146,3147,3148,3149,3150,3151,3152,3153,3154,3155,3156,3157,3158,3159,3160,3161,3162,3163,3164,3165,3166,3167,3168,3169,3170,3171,3172,3173,3174,3175,3176,3177,3178,3179,3180,3181,3182,3183,3184,3185,3186,3187,3188,3189,3190,3191,3192,3193,3194,3195,3196,3197,3198,3199,3200,3201,3202,3203,3204,3205,3206,3207,3208,3209,3210,3211,3212,3213,3214,3215,3216,3217,3218,3219,3220,3221,3222,3223,3224,3225,3226,3227,3228,3229,3230,3231,3232,3233,3234,3235,3236,3237,3238,3239,3240,3241,3242,3243,3244,3245,3246,3247,3248,3249,3250,3251,3252,3253,3254,3255,3256,3257,3258,3259,3260,3261,3262,3263,3264,3265,3266,3267,3268,3269,3270,3271,3272,3273,3274,3275,3276,3277,3278,3279,3280,3281,3282,3283,3284,3285,3286,3287,3288,3289,3290,3291,3292,3293,3294,3295,3296,3297,3298,3299,3300,3301,3302,3303,3304,3305,3306,3307,3308,3309,3310,3311,3312,3313,3314,3315,3316,3317,3318,3319,3320,3321,3322,3323,3324,3325,3326,3327,3328,3329,3330,3331,3332,3333,3334,3335,3336,3337,3338,3339,3340,3341,3342,3343,3344,3345,3346,3347,3348,3349,3350,3351,3352,3353,3354,3355,3356,3357,3358,3359,3360,3361,3362,3363,3364,3365,3366,3367,3368,3369,3370,3371,3372,3373,3374,3375,3376,3377,3378,3379,3380,3381,3382,3383,3384,3385,3386,3387,3388,3389,3390,3391,3392,3393,3394,3395,3396,3397,3398,3399,3400,3401,3402,3403,3404,3405,3406,3407,3408,3409,3410,3411,3412,3413,3414,3415,3416,3417,3418,3419,3420,3421,3422,3423,3424,3425,3426,3427,3428,3429,3430,3431,3432,3433,3434,3435,3436,3437,3438,3439,3440,3441,3442,3443,3444,3445,3446,3447,3448,3449,3450,3451,3452,3453,3454,3455,3456,3457,3458,3459,3460,3461,3462,3463,3464,3465,3466,3467,3468,3469,3470,3471,3472,3473,3474,3475,3476,3477,3478,3479,3480,3481,3482,3483,3484,3485,3486,3487,3488,3489,3490,3491,3492,3493,3494,3495,3496,3497,3498,3499,3500,3501,3502,3503,3504,3505,3506,3507,3508,3509,3510,3511,3512,3513,3514,3515,3516,3517,3518,3519,3520,3521,3522,3523,3524,3525,3526,3527,3528,3529,3530,3531,3532,3533,3534,3535,3536,3537,3538,3539,3540,3541,3542,3543,3544,3545,3546,3547,3548,3549,3550,3551,3552,3553,3554,3555,3556,3557,3558,3559,3560,3561,3562,3563,3564,3565,3566,3567,3568,3569,3570,3571,3572,3573,3574,3575,3576,3577,3578,3579,3580,3581,3582,3583,3584,3585,3586,3587,3588,3589,3590,3591,3592,3593,3594,3595,3596,3597,3598,3599,3600,3601,3602,3603,3604,3605,3606,3607,3608,3609,3610,3611,3612,3613,3614,3615,3616,3617,3618,3619,3620,3621,3622,3623,3624,3625,3626,3627,3628,3629,3630,3631,3632,3633,3634,3635,3636,3637,3638,3639,3640,3641,3642,3643,3644,3645,3646,3647,3648,3649,3650,3651,3652,3653,3654,3655,3656,3657,3658,3659,3660,3661,3662,3663,3664,3665,3666,3667,3668,3669,3670,3671,3672,3673,3674,3675,3676,3677,3678,3679,3680,3681,3682,3683,3684,3685,3686,3687,3688,3689,3690,3691,3692,3693,3694,3695,3696,3697,3698,3699,3700,3701,3702,3703,3704,3705,3706,3707,3708,3709,3710,3711,3712,3713,3714,3715,3716,3717,3718,3719,3720,3721,3722,3723,3724,3725,3726,3727,3728,3729,3730,3731,3732,3733,3734,3735,3736,3737,3738,3739,3740,3741,3742,3743,3744,3745,3746,3747,3748,3749,3750,3751,3752,3753,3754,3755,3756,3757,3758,3759,3760,3761,3762,3763,3764,3765,3766,3767,3768,3769,3770,3771,3772,3773,3774,3775,3776,3777,3778,3779,3780,3781,3782,3783,3784,3785,3786,3787,3788,3789,3790,3791,3792,3793,3794,3795,3796,3797,3798,3799,3800,3801,3802,3803,3804,3805,3806,3807,3808,3809,3810,3811,3812,3813,3814,3815,3816,3817,3818,3819,3820,3821,3822,3823,3824,3825,3826,3827,3828,3829,3830,3831,3832,3833,3834,3835,3836,3837,3838,3839,3840,3841,3842,3843,3844,3845,3846,3847,3848,3849,3850,3851,3852,3853,3854,3855,3856,3857,3858,3859,3860,3861,3862,3863,3864,3865,3866,3867,3868,3869,3870,3871,3872,3873,3874,3875,3876,3877,3878,3879,3880,3881,3882,3883,3884,3885,3886,3887,3888,3889,3890,3891,3892,3893,3894,3895,3896,3897,3898,3899,3900,3901,3902,3903,3904,3905,3906,3907,3908,3909,3910,3911,3912,3913,3914,3915,3916,3917,3918,3919,3920,3921,3922,3923,3924,3925,3926,3927,3928,3929,3930,3931,3932,3933,3934,3935,3936,3937,3938,3939,3940,3941,3942,3943,3944,3945,3946,3947,3948,3949,3950,3951,3952,3953,3954,3955,3956,3957,3958,3959,3960,3961,3962,3963,3964,3965,3966,3967,3968,3969,3970,3971,3972,3973,3974,3975,3976,3977,3978,3979,3980,3981,3982,3983,3984,3985,3986,3987,3988,3989,3990,3991,3992,3993,3994,3995,3996,3997,3998,3999,4000,4001,4002,4003,4004,4005,4006,4007,4008,4009,4010,4011,4012,4013,4014,4015,4016,4017,4018,4019,4020,4021,4022,4023,4024,4025,4026,4027,4028,4029,4030,4031,4032,4033,4034,4035,4036,4037,4038,4039,4040,4041,4042,4043,4044,4045,4046,4047,4048,4049,4050,4051,4052,4053,4054,4055,4056,4057,4058,4059,4060,4061,4062,4063,4064,4065,4066,4067,4068,4069,4070,4071,4072,4073,4074,4075,4076,4077,4078,4079,4080,4081,4082,4083,4084,4085,4086,4087,4088,4089,4090,4091,4092,4093,4094,4095,4096,4097,4098,4099,4100,4101,4102,4103,4104,4105,4106,4107,4108,4109,4110,4111,4112,4113,4114,4115,4116,4117,4118,4119,4120,4121,4122,4123,4124,4125,4126,4127,4128,4129,4130,4131,4132,4133,4134,4135,4136,4137,4138,4139,4140,4141,4142,4143,4144,4145,4146,4147,4148,4149,4150,4151,4152,4153,4154,4155,4156,4157,4158,4159,4160,4161,4162,4163,4164,4165,4166,4167,4168,4169,4170,4171,4172,4173,4174,4175,4176,4177,4178,4179,4180,4181,4182,4183,4184,4185,4186,4187,4188,4189,4190,4191,4192,4193,4194,4195,4196,4197,4198,4199,4200,4201,4202,4203,4204,4205,4206,4207,4208,4209,4210,4211,4212,4213,4214,4215,4216,4217,4218,4219,4220,4221,4222,4223,4224,4225,4226,4227,4228,4229,4230,4231,4232,4233,4234,4235,4236,4237,4238,4239,4240,4241,4242,4243,4244,4245,4246,4247,4248,4249,4250,4251,4252,4253,4254,4255,4256,4257,4258,4259,4260,4261,4262,4263,4264,4265,4266,4267,4268,4269,4270,4271,4272,4273,4274,4275,4276,4277,4278,4279,4280,4281,4282,4283,4284,4285,4286,4287,4288,4289,4290,4291,4292,4293,4294,4295,4296,4297,4298,4299,4300,4301,4302,4303,4304,4305,4306,4307,4308,4309,4310,4311,4312,4313,4314,4315,4316,4317,4318,4319,4320,4321,4322,4323,4324,4325,4326,4327,4328,4329,4330,4331,4332,4333,4334,4335,4336,4337,4338,4339,4340,4341,4342,4343,4344,4345,4346,4347,4348,4349,4350,4351,4352,4353,4354,4355,4356,4357,4358,4359,4360,4361,4362,4363,4364,4365,4366,4367,4368,4369,4370,4371,4372,4373,4374,4375,4376,4377,4378,4379,4380,4381,4382,4383,4384,4385,4386,4387,4388,4389,4390,4391,4392,4393,4394,4395,4396,4397,4398,4399,4400,4401,4402,4403,4404,4405,4406,4407,4408,4409,4410,4411,4412,4413,4414,4415,4416,4417,4418,4419,4420,4421,4422,4423,4424,4425,4426,4427,4428,4429,4430,4431,4432,4433,4434,4435,4436,4437,4438,4439,4440,4441,4442,4443,4444,4445,4446,4447,4448,4449,4450,4451,4452,4453,4454,4455,4456,4457,4458,4459,4460,4461,4462,4463,4464,4465,4466,4467,4468,4469,4470,4471,4472,4473,4474,4475,4476,4477,4478,4479,4480,4481,4482,4483,4484,4485,4486,4487,4488,4489,4490,4491,4492,4493,4494,4495,4496,4497,4498,4499,4500,4501,4502,4503,4504,4505,4506,4507,4508,4509,4510,4511,4512,4513,4514,4515,4516,4517,4518,4519,4520,4521,4522,4523,4524,4525,4526,4527,4528,4529,4530,4531,4532,4533,4534,4535,4536,4537,4538,4539,4540,4541,4542,4543,4544,4545,4546,4547,4548,4549,4550,4551,4552,4553,4554,4555,4556,4557,4558,4559,4560,4561,4562,4563,4564,4565,4566,4567,4568,4569,4570,4571,4572,4573,4574,4575,4576,4577,4578,4579,4580,4581,4582,4583,4584,4585,4586,4587,4588,4589,4590,4591,4592,4593,4594,4595,4596,4597,4598,4599,4600,4601,4602,4603,4604,4605,4606,4607,4608,4609,4610,4611,4612,4613,4614,4615,4616,4617,4618,4619,4620,4621,4622,4623,4624,4625,4626,4627,4628,4629,4630,4631,4632,4633,4634,4635,4636,4637,4638,4639,4640,4641,4642,4643,4644,4645,4646,4647,4648,4649,4650,4651,4652,4653,4654,4655,4656,4657,4658,4659,4660,4661,4662,4663,4664,4665,4666,4667,4668,4669,4670,4671,4672,4673,4674,4675,4676,4677,4678,4679,4680,4681,4682,4683,4684,4685,4686,4687,4688,4689,4690,4691,4692,4693,4694,4695,4696,4697,4698,4699,4700,4701,4702,4703,4704,4705,4706,4707,4708,4709,4710,4711,4712,4713,4714,4715,4716,4717,4718,4719,4720,4721,4722,4723,4724,4725,4726,4727,4728,4729,4730,4731,4732,4733,4734,4735,4736,4737,4738,4739,4740,4741,4742,4743,4744,4745,4746,4747,4748,4749,4750,4751,4752,4753,4754,4755,4756,4757,4758,4759,4760,4761,4762,4763,4764,4765,4766,4767,4768,4769,4770,4771,4772,4773,4774,4775,4776,4777,4778,4779,4780,4781,4782,4783,4784,4785,4786,4787,4788,4789,4790,4791,4792,4793,4794,4795,4796,4797,4798,4799,4800,4801,4802,4803,4804,4805,4806,4807,4808,4809,4810,4811,4812,4813,4814,4815,4816,4817,4818,4819,4820,4821,4822,4823,4824,4825,4826,4827,4828,4829,4830,4831,4832,4833,4834,4835,4836,4837,4838,4839,4840,4841,4842,4843,4844,4845,4846,4847,4848,4849,4850,4851,4852,4853,4854,4855,4856,4857,4858,4859,4860,4861,4862,4863,4864,4865,4866,4867,4868,4869,4870,4871,4872,4873,4874,4875,4876,4877,4878,4879,4880,4881,4882,4883,4884,4885,4886,4887,4888,4889,4890,4891,4892,4893,4894,4895,4896,4897,4898,4899,4900,4901,4902,4903,4904,4905,4906,4907,4908,4909,4910,4911,4912,4913,4914,4915,4916,4917,4918,4919,4920,4921,4922,4923,4924,4925,4926,4927,4928,4929,4930,4931,4932,4933,4934,4935,4936,4937,4938,4939,4940,4941,4942,4943,4944,4945,4946,4947,4948,4949,4950,4951,4952,4953,4954,4955,4956,4957,4958,4959,4960,4961,4962,4963,4964,4965,4966,4967,4968,4969,4970,4971,4972,4973,4974,4975,4976,4977,4978,4979,4980,4981,4982,4983,4984,4985,4986,4987,4988,4989,4990,4991,4992,4993,4994,4995,4996,4997,4998,4999,5000,5001,5002,5003,5004,5005,5006,5007,5008,5009,5010,5011,5012,5013,5014,5015,5016,5017,5018,5019,5020,5021,5022,5023,5024,5025,5026,5027,5028,5029,5030,5031,5032,5033,5034,5035,5036,5037,5038,5039,5040,5041,5042,5043,5044,5045,5046,5047,5048,5049,5050,5051,5052,5053,5054,5055,5056,5057,5058,5059,5060,5061,5062,5063,5064,5065,5066,5067,5068,5069,5070,5071,5072,5073,5074,5075,5076,5077,5078,5079,5080,5081,5082,5083,5084,5085,5086,5087,5088,5089,5090,5091,5092,5093,5094,5095,5096,5097,5098,5099,5100,5101,5102,5103,5104,5105,5106,5107,5108,5109,5110,5111,5112,5113,5114,5115,5116,5117,5118,5119,5120,5121,5122,5123,5124,5125,5126,5127,5128,5129,5130,5131,5132,5133,5134,5135,5136,5137,5138,5139,5140,5141,5142,5143,5144,5145,5146,5147,5148,5149,5150,5151,5152,5153,5154,5155,5156,5157,5158,5159,5160,5161,5162,5163,5164,5165,5166,5167,5168,5169,5170,5171,5172,5173,5174,5175,5176,5177,5178,5179,5180,5181,5182,5183,5184,5185,5186,5187,5188,5189,5190,5191,5192,5193,5194,5195,5196,5197,5198,5199,5200,5201,5202,5203,5204,5205,5206,5207,5208,5209,5210,5211,5212,5213,5214,5215,5216,5217,5218,5219,5220,5221,5222,5223,5224,5225,5226,5227,5228,5229,5230,5231,5232,5233,5234,5235,5236,5237,5238,5239,5240,5241,5242,5243,5244,5245,5246,5247,5248,5249,5250,5251,5252,5253,5254,5255,5256,5257,5258,5259,5260,5261,5262,5263,5264,5265,5266,5267,5268,5269,5270,5271,5272,5273,5274,5275,5276,5277,5278,5279,5280,5281,5282,5283,5284,5285,5286,5287,5288,5289,5290,5291,5292,5293,5294,5295,5296,5297,5298,5299,5300,5301,5302,5303,5304,5305,5306,5307,5

Tip I

PC 420+20,00 – PC420+40,00.

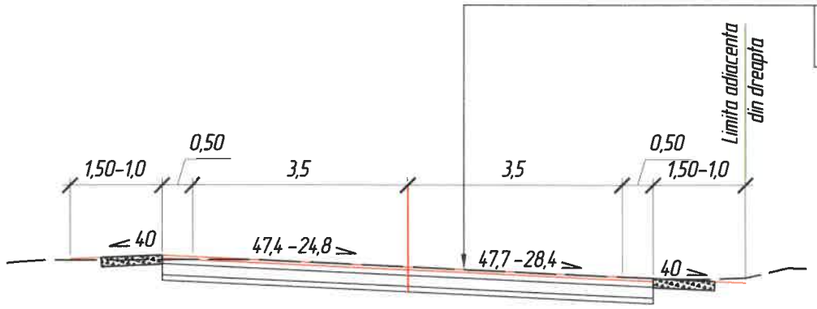

Strat de rulare din mixtura asfaltica stabilizata MAS 16 rul, SM EN 13108-5:2016, bitum modificat clasa 4, SM SR EN 14023	– 0,05m
Structura rutiera existenta	– 0,76m

Verificator de proiecte 0139
Cecan Alexandru
Domeniile 4d,f,g,h,i
Nr. de inregistrare a avizului MG VP/2025
Valabil de la 08.02.2023 pina la 08.02.2028
09.02.25

Tip II

PC 420+40,00– PC 420+59,11.

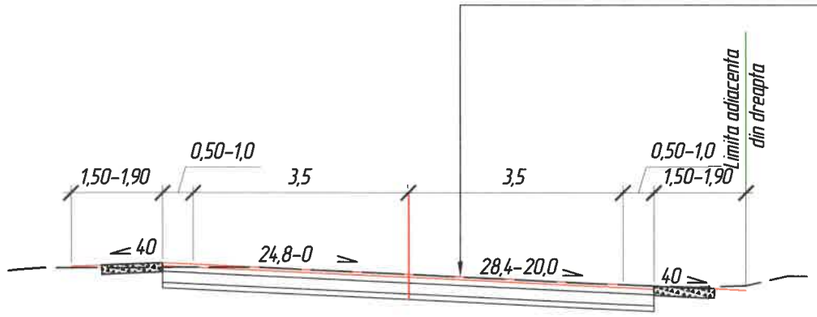

Strat de rulare din mixtura asfaltica stabilizata MAS 16 rul, SM EN 13108-5:2016, bitum modificat clasa 4, SM SR EN 14023	– 0,05m
Strat de legatura din beton asfaltic deschis cu pietris concasat BAD 22.4 leg., SM SR EN 13108-1:2016, bitum 50/70 SM SR EN 12591	– 0,07m
Materiale granulare conform CP D.02.12-2014 stabilizate cu 4% ciment, cu adaugarea cu piatra sparta LA30,	– 0,15m
Piatra sparta fr. 22.4-45 conform SM SR EN 13242+A1:2010 din pietris concasat LA30	– 0,25m
Strat drenant din amestec de nisip si prundis, SM SR EN 13242+A1:2010	– 0,15m

Tip III

PC 420+59,11– PC 420+69,11.

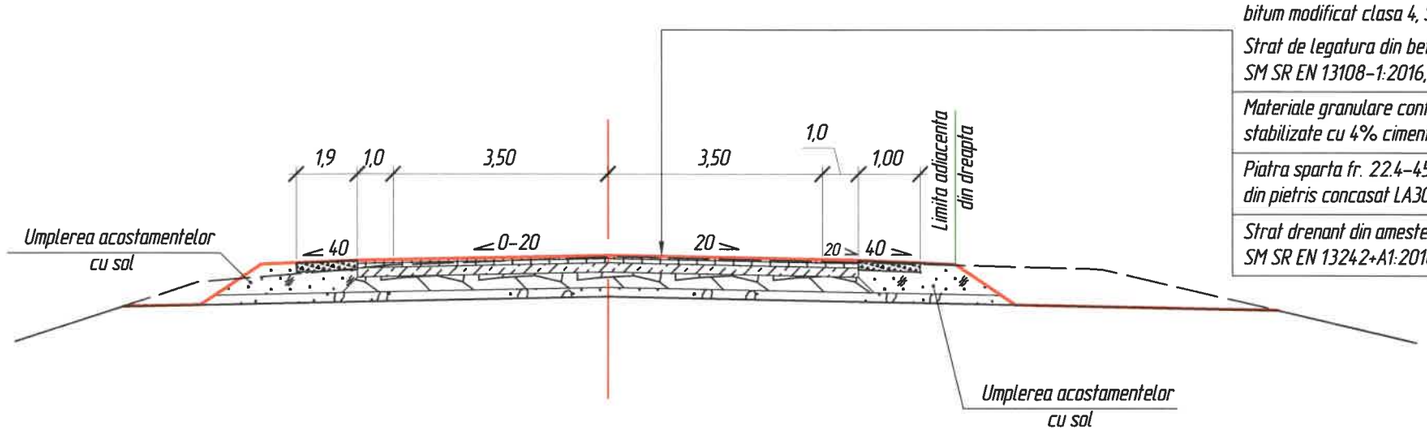

Strat de rulare din mixtura asfaltica stabilizata MAS 16 rul, SM EN 13108-5:2016, bitum modificat clasa 4, SM SR EN 14023	– 0,05m
Strat de legatura din beton asfaltic deschis cu pietris concasat BAD 22.4 leg., SM SR EN 13108-1:2016, bitum 50/70 SM SR EN 12591	– 0,07m
Materiale granulare conform CP D.02.12-2014 stabilizate cu 4% ciment, cu adaugarea cu piatra sparta LA30,	– 0,15m
Piatra sparta fr. 22.4-45 conform SM SR EN 13242+A1:2010 din pietris concasat LA30	– 0,25m
Strat drenant din amestec de nisip si prundis, SM SR EN 13242+A1:2010	– 0,15m

1. **Parametrele** Limitei adiacenta uitati pe pl. "Plan", dar volumele luate in considerare pe pl. "Racordarea la culeea № 1 Tip I", "Racordarea la culeea № 5 Tip IV".

Mod.	№sec.	Plansa	№doc.	Semnatura	Data
ISP		Fomiciov D.			11.25
Verificat		Fomiciov D.			11.25
Elaborat		Ianioglo N.			11.25

10/02-10/457- L.A.

Servicii de proiectare privind actualizarea raportului de expertiza tehnica si elaborarea solutiilor de proiect pentru reparatia podului de sosea pozitionat pe drumul public R32 M3 – Vulcanesti – Cahul – Taraclia, km 42,100

Podul de şosea poziţionat pe drumul public R32 M3 – Vulcăneşti – Cahul – Taraclia, km 42,100

Faza	Plansa	Planse
PE	64	2

Drum de proiect.
Constructia profilului transversal si a imbracamintei rutiere Tip I, Tip II, Tip III, Tip IV, Tip V, Tip VI.

Intexnauca SRL CHISINAU

Schimb inv. №

Semnatura si data

Inv. №

Tip IV

PC 421+30,97- PC 421+55,97.

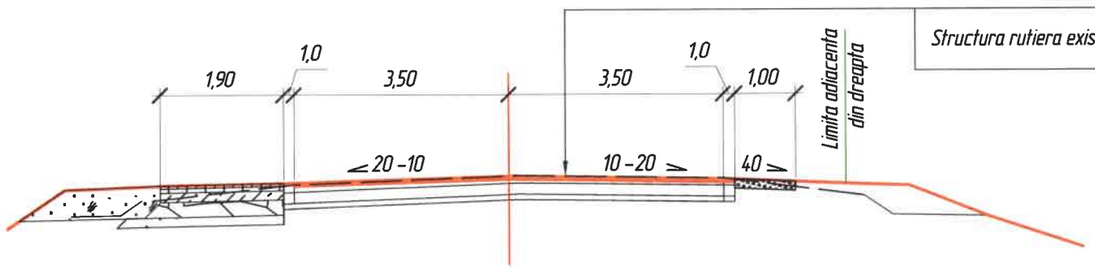

Strat de rulare din mixtura asfaltica stabilizata MAS 16 rul, SM EN 13108-5:2016, bitum modificat clasa 4, SM SR EN 14023 - 0,05m

Structura rutiera existenta - 0,76m

Tip V

PC 421+40,97- PC 421+55,97.

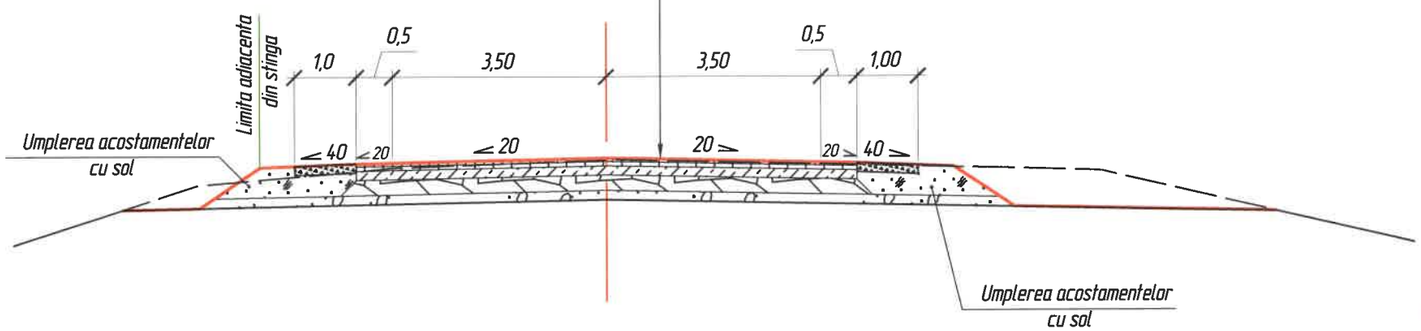

Strat de rulare din mixtura asfaltica stabilizata MAS 16 rul, SM EN 13108-5:2016, bitum modificat clasa 4, SM SR EN 14023 - 0,05m

Structura rutiera existenta - 0,76m

Verificator de proiecte 0139
Cecan Alexandru
Domeniile 4d,f,g,h,i
Nr. de inregistrare a avizului
Valabil de la 08.02.2023 pina la 08.02.2028

09.12.23

Tip VI

PC 421+55,97 - PC421+70,00.

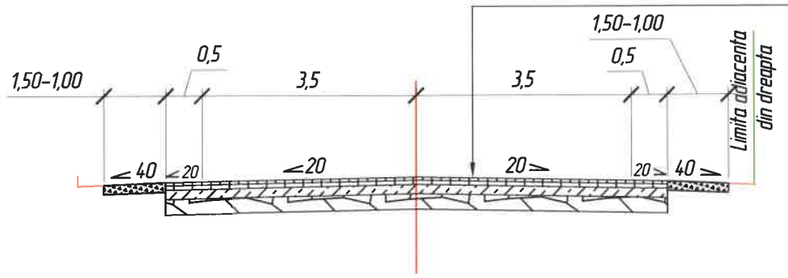

Strat de rulare din mixtura asfaltica stabilizata MAS 16 rul, SM EN 13108-5:2016, bitum modificat clasa 4, SM SR EN 14023 - 0,05m

Structura rutiera existenta - 0,76m

FOMICIOV DMITRII
P-2024
Nr.1278
4c,d,e,f,g,h,i,j,p,r,t,t1
PROIECTANT

Schimb inv. Nº	Semnatura si data	Inv. Nº

Mod.	Cant.	Plansa	Nº doc.	Semnatura	Data		
					11.25	10/02-10/457- L.A.-64	Plansa
					11.25		2